PIANTA 2-2
Scala 1:100

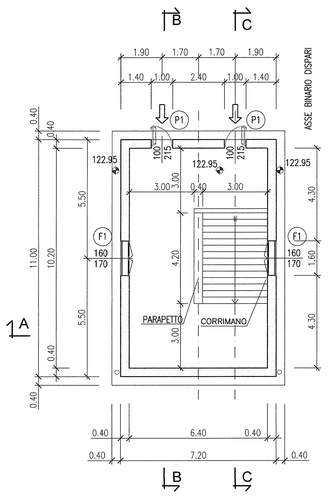

PIANTA 3-3
Scala 1:100

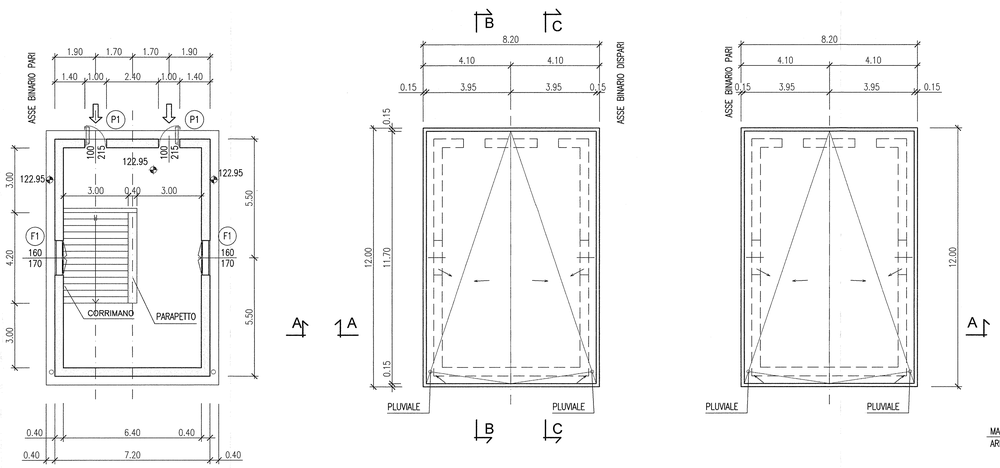

PARTICOLARE DI FACCIATA
Scala 1:20

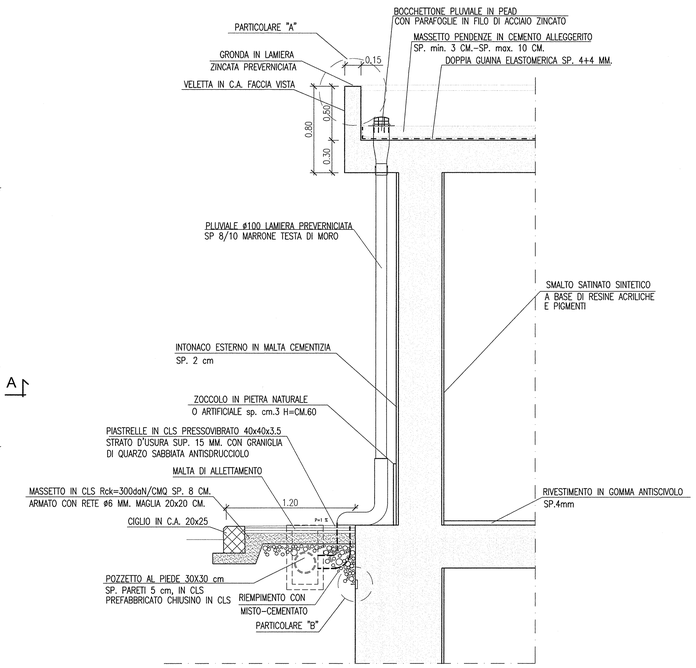

SEZIONE B-B
Scala 1:100

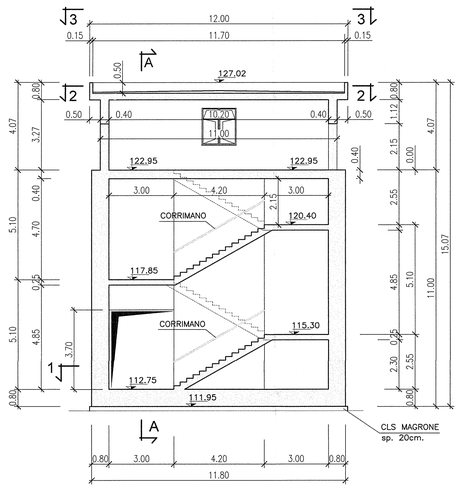

SEZIONE C-C
Scala 1:100

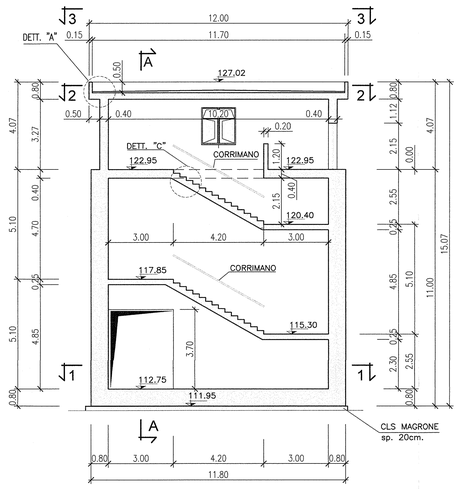

DETTAGLIO "C" - PARTICOLARE SCALE
Scala 1:10

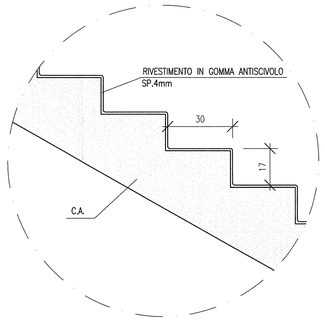

PARTICOLARE POZZETTI
RETE DI TERRA DI SEZIONAMENTO
Scala 1:20

PIANTA

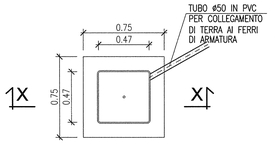

SEZIONE X-X

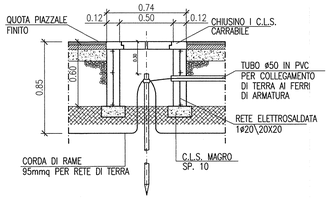

PARTICOLARE POZZETTO PIEDE PLUVIALE
Scala 1:20

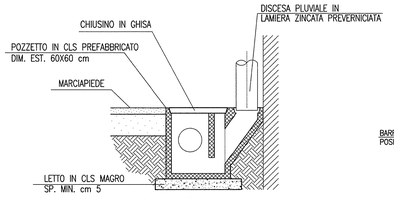

PARTICOLARE "B"
PIASTRA DI MESSA A TERRA
Scala 1:5

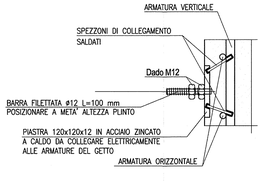

Nota Bene:
La filettatura della piastra dovrà essere protetta con un tappo da rimuovere a getto eseguito.

DETTAGLIO "A" - CHIUSURA/IMPERMEABILIZZAZIONE VELETTA
Scala 1:2

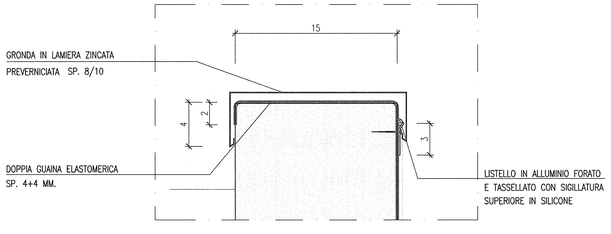

DISEGNI DI RIFERIMENTO

DESCRIZIONE	CODICE
GALLERIA ARTIFICIALE SAN GIORGIO IN SALICI EST (GA17) – Da PK 141+930.24 a PK 143+575.24 – Scavi – Planimetria generale (Tav. 3/4)	IN0R11EE2P6GA1700I003
GALLERIA ARTIFICIALE SAN GIORGIO IN SALICI EST (GA17) – Da PK 141+930.24 a PK 143+575.24 – Scavi – Profilo longitudinale, sezione tipo e particolari (Tav. 2/2)	IN0R11EE2P2GA1700I002
GALLERIA ARTIFICIALE SAN GIORGIO IN SALICI EST (GA17) – Da PK 141+930.24 a PK 143+575.24 – Sistemazione definitiva – Planimetria generale (Tav. 4/4)	IN0R11EE2P6GA1700I004
GALLERIA ARTIFICIALE SAN GIORGIO IN SALICI EST (GA17) – Da PK 141+930.24 a PK 143+575.24 – Sistemazione definitiva – Planimetria generale (Tav. 3/4)	IN0R11EE2P6GA1700I003
GALLERIA ARTIFICIALE SAN GIORGIO IN SALICI EST (GA17) – Da PK 141+930.24 a PK 143+575.24 – Sistemazione definitiva – Profilo longitudinale e sezione tipo (Tav. 2/2)	IN0R11EE2P2GA1700I002
GALLERIA ARTIFICIALE SAN GIORGIO IN SALICI EST (GA17) – Da PK 141+930.24 a PK 143+575.24 – Sistemazione definitiva – Sezioni trasversali (TAV. 1/14)	IN0R11EE2P0GA1700I001
GALLERIA ARTIFICIALE SAN GIORGIO IN SALICI EST (GA17) – Da PK 141+930.24 a PK 143+575.24 – Pianta piano terra, sezione longitudinale e vista dall'alto (TAV. 6/8)	IN0R11EE2P9GA1700I006
GALLERIA ARTIFICIALE SAN GIORGIO IN SALICI EST (GA17) – Da PK 141+930.24 a PK 143+575.24 – Sistema di impermeabilizzazione – Sezione tipo e particolari costruttivi	IN0R11EE2I5GA1700I001
GALLERIA ARTIFICIALE SAN GIORGIO IN SALICI EST (GA17) – Da PK 141+930.24 a PK 143+575.24 – Uscita di sicurezza Pk 142+847.88 – Planimetria, sezioni e particolari	IN0R11EE2P2GA1700I002
GALLERIA ARTIFICIALE SAN GIORGIO IN SALICI EST (GA17) – Da PK 141+930.24 a PK 143+575.24 – Uscita di sicurezza Pk 142+847.88 – Carpenteria – Pianta, sezioni e dettagli (Tav. 1/2)	IN0R11EE2B5GA1700I001
GALLERIA ARTIFICIALE SAN GIORGIO IN SALICI EST (GA17) – Da PK 141+930.24 a PK 143+575.24 – Uscita di sicurezza Pk 142+847.88 – Carpenteria – Pianta (Tav. 2/2)	IN0R11EE2B5GA1700I002
GALLERIA ARTIFICIALE SAN GIORGIO IN SALICI EST (GA17) – Da PK 141+930.24 a PK 143+575.24 – Uscita di sicurezza Pk 142+847.88 – Armature (Tav. 1/2)	IN0R11EE2B6GA1700I003
GALLERIA ARTIFICIALE SAN GIORGIO IN SALICI EST (GA17) – Da PK 141+930.24 a PK 143+575.24 – Uscita di sicurezza Pk 142+847.88 – Armature (Tav. 2/2)	IN0R11EE2B6GA1700I004
GALLERIA ARTIFICIALE SAN GIORGIO IN SALICI EST (GA17) – Da PK 141+930.24 a PK 143+575.24 – Tabelle materiali	IN0R11EE2T4GA1700I001

NOTE GENERALI

LE QUOTE SONO ESPRESSE IN METRI.

LE QUOTE DI LIVELLO SONO ESPRESSE IN METRI.

PORTE E FINESTRE AVRANNO IL CONTROTELAIO IN SCATOLARE D'ACCIAIO ZINCATO mm. 20X60X3 ZANCATO ALLA MURATURA IN "VIBRAPAC".

I TELAI FISSI E MOBILI SARANNO DEL TIPO SCHUCO "ROYAL 78 ST BLINDATO" O SIMILARE.

TUTTI I SERRAMENTI ESTERNI DEVONO AVERE UNA CLASSE DI RESISTENZA ANTEFFRAZIONE NON INFERIORE A 4 SECONDO LA NORMA UNI EN 1627.

LE PIASTRE PREFABBRICATE DI CLS. PRESSOVIBRATO DELLA PAVIMENTAZIONE DEI MARCIAPIEDI AVRANNO LO SP. DI cm. 3.5 COSTITUITO DI DUE STRATI: QUELLO SUPERIORE D'USURA (SP. mm.15) SARA' IN CLS DI GRANIGLIA DI QUARZO AD ALTA RESISTENZA CON LA SUPERFICIE DI CALPESTIO SABBIATA ANTISDRUCCIOLO.

LE PORTE ESTERNE, SONO INCOMBUSTIBILI TAGLIAFUOCO CON VALORE REI NON INFERIORE A REI 60

KEY PLAN

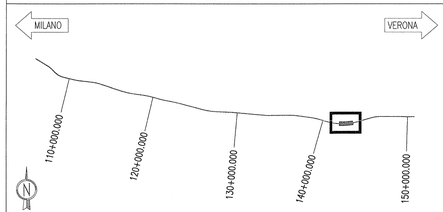

COMMITTENTE:
RFI RETE FERROVIARIA ITALIANA
GRUPPO FERROVIE DELLO STATO

ALTA SORVEGLIANZA:
ITALFERR
GRUPPO FERROVIE DELLO STATO

GENERAL CONTRACTOR:
Cepav due
Consorzio ENI per l' Alta Velocità

INFRASTRUTTURE FERROVIARIE STRATEGICHE DEFINITE DALLA LEGGE OBIETTIVO N. 443/01

LINEA A.V. /A.C. TORINO - VENEZIA Tratta MILANO - VERONA
Lotto funzionale Brescia-Verona
PROGETTO ESECUTIVO

GALLERIA ARTIFICIALE SAN GIORGIO IN SALICI EST (GA17)
Da Pk 141+930.24 a Pk 143+575.24
Uscita di sicurezza Pk 142+847.88
Carpenteria - Piante, sezioni e dettagli (Tav. 2/2)

GENERAL CONTRACTOR	DIRETTORE LAVORI	SCALA :
Consorzio Cepav due — Consorzio Cepav due, Il Direttore del Consorzio (Ing. T. Paolucci) — Data:	Visto per Costruzione — Data:	VARIE

COMMESSA	LOTTO	FASE	ENTE	TIPO DOC.	OPERA/DISCIPLINA	PROGR.	REV.
IN0R	11	E	E2	BZ	GA1700	003	A

PROGETTAZIONE

Rev.	Descrizione	Redatto	Data	Verificato	Data	Validato	Data
A	EMISSIONE	OLMO	30.07.18	MERLINI	30.07.18	TOMMASO TANTOLA	30.07.18
B							
C							

IL PROGETTISTA: Ordine degli Ingegneri della Provincia di Milano n. 23354 A — Dott. Ing. Tommaso Tantola — 30.07.18

CIG. 751447334A — FILENAME: IN0R11EE2BZGA1700003A_10.dwg

Progetto cofinanziato dalla Unione Europea

CUP: F81H91000000008