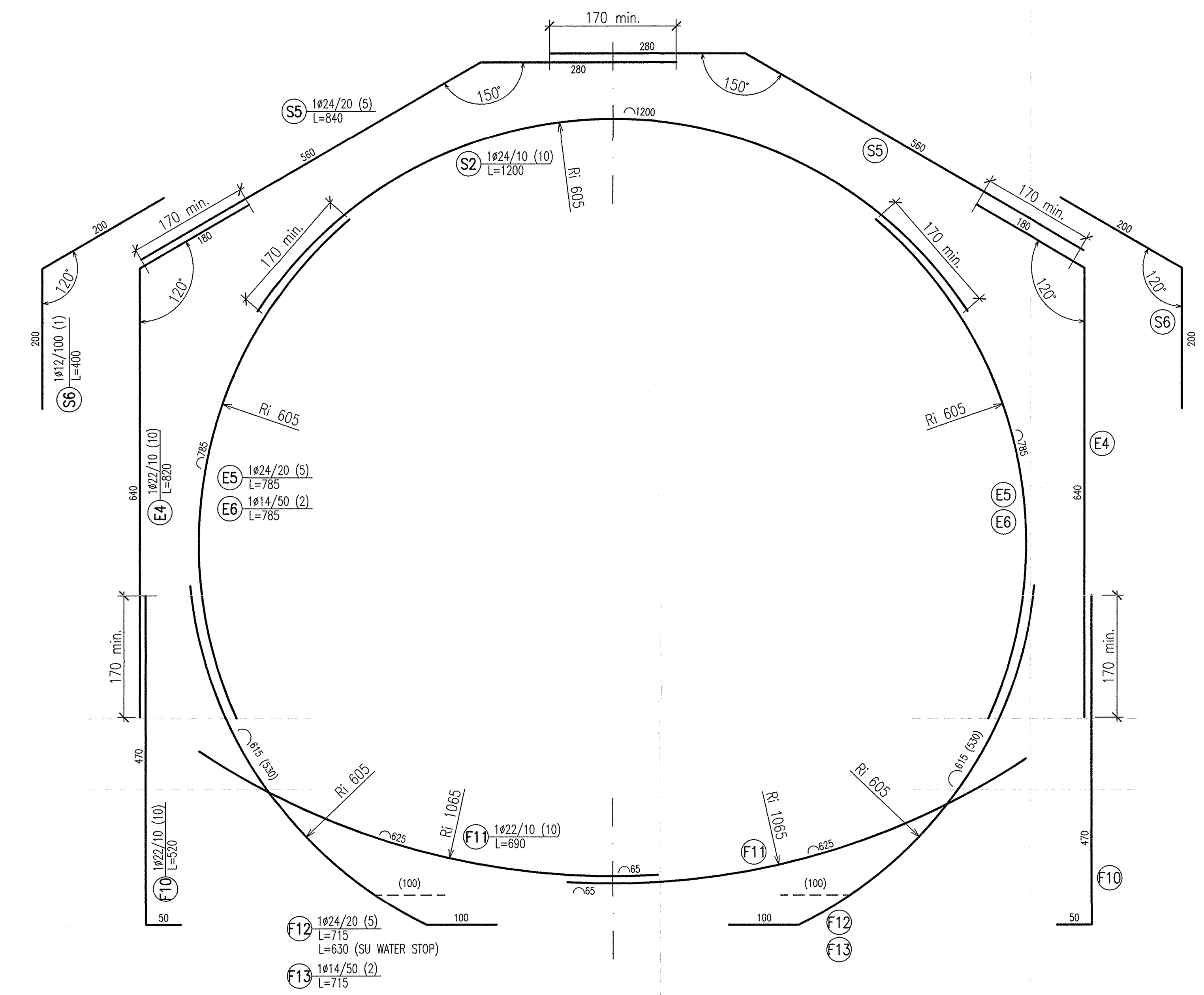

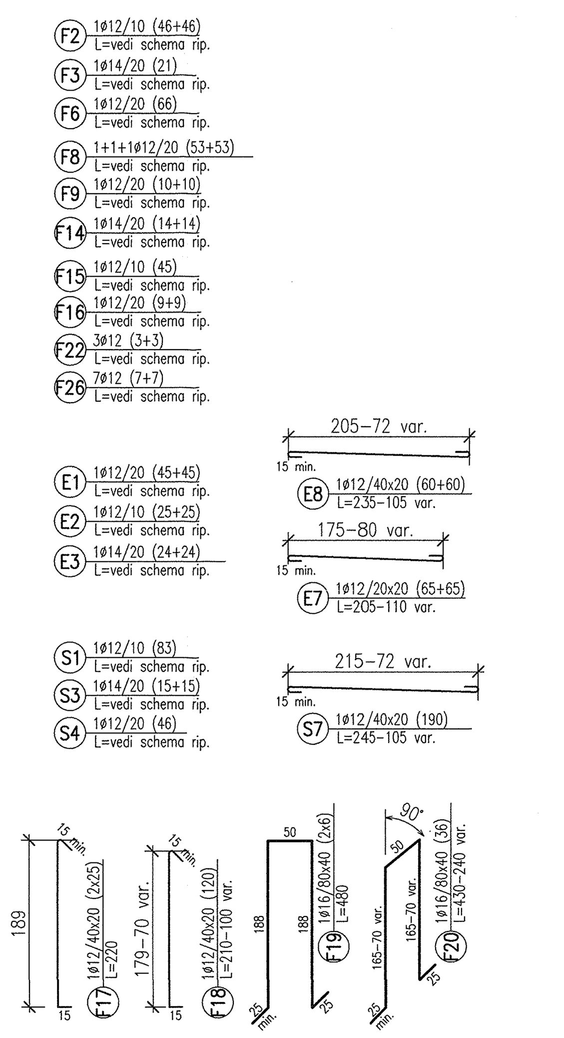

SCHEMA RIPARTITORI

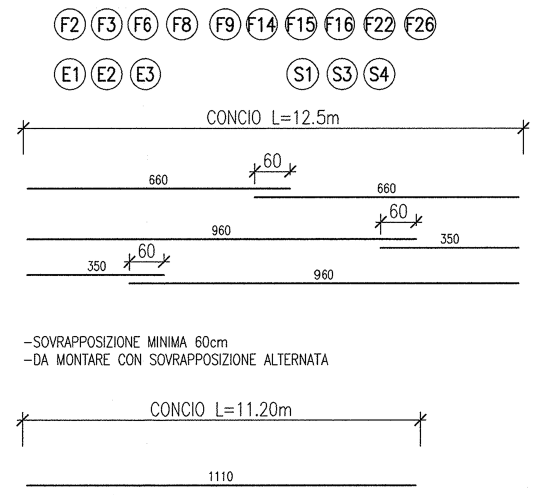

SEZIONE TRASVERSALE

Scala 1:50

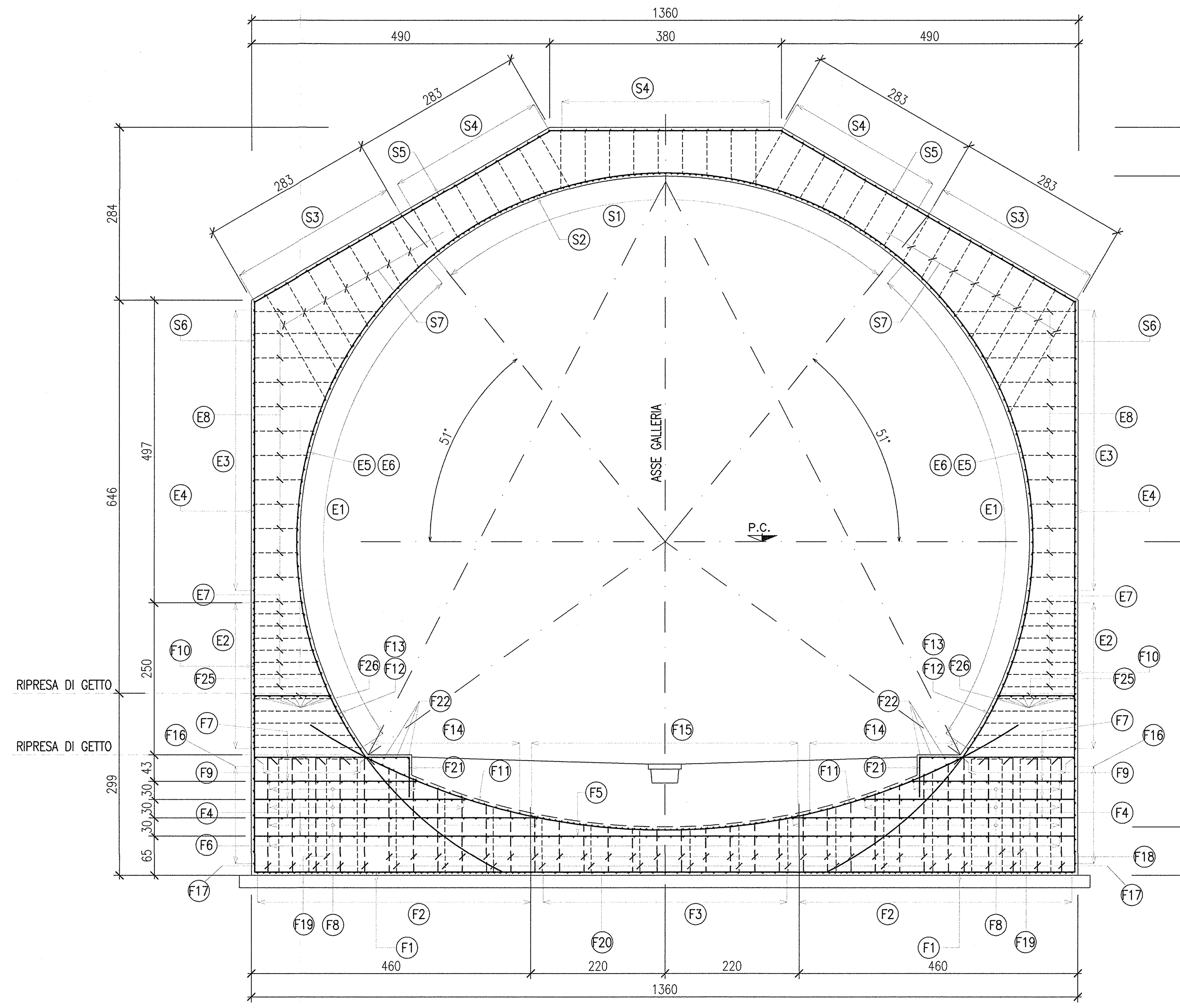

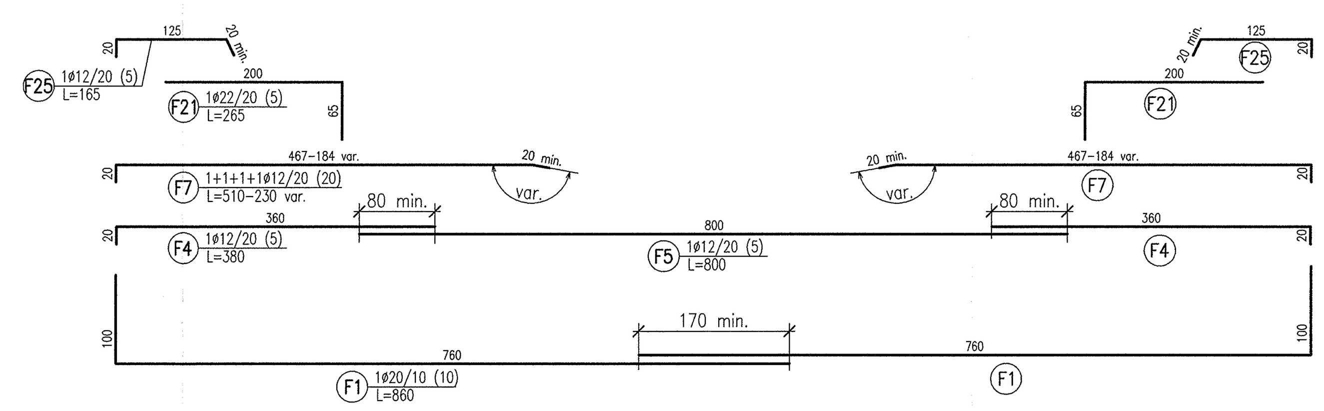

SEZIONE TRASVERSALE CON POSIZIONE ARMATURA LONGITUDINALE

Scala 1:50

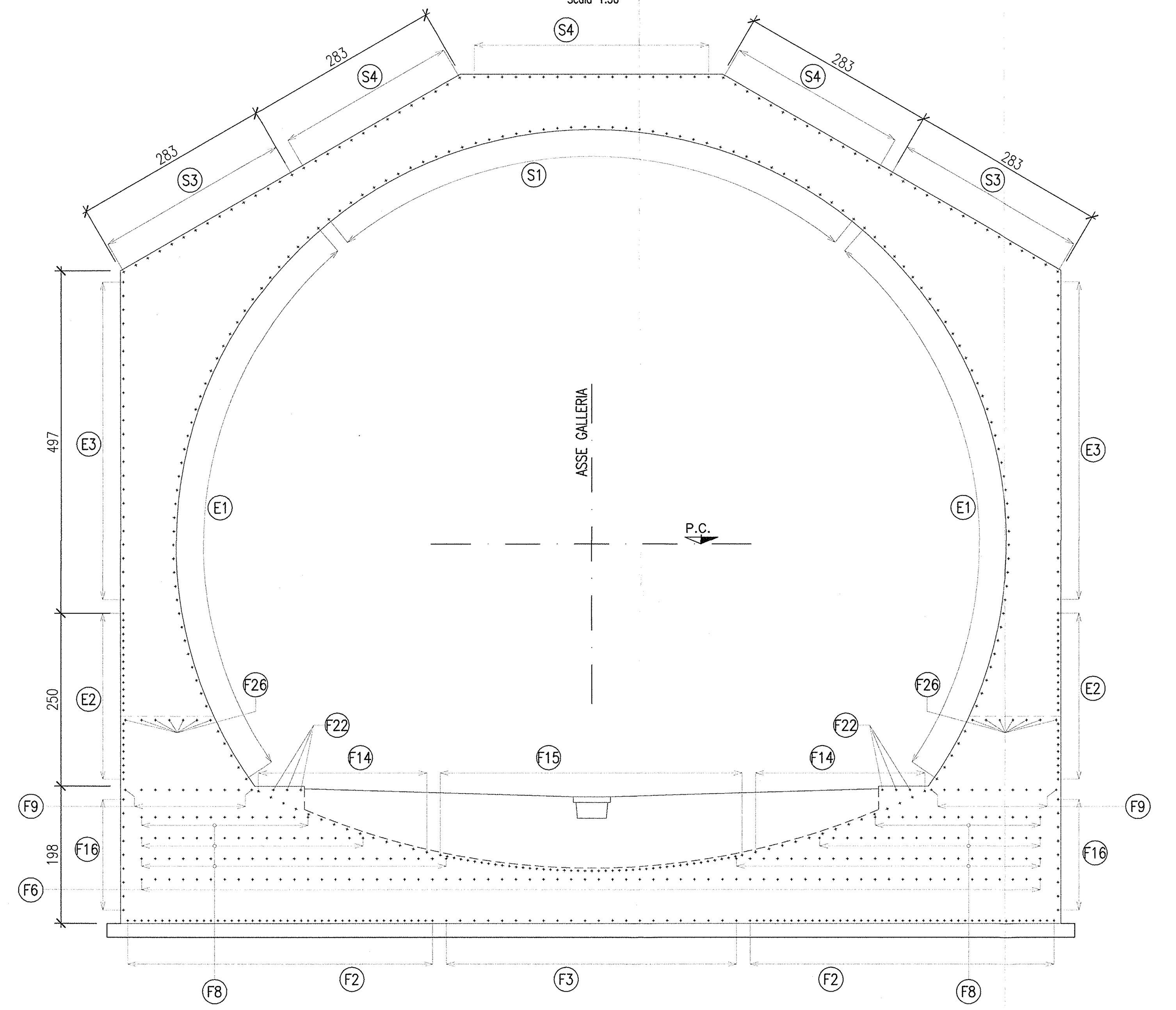

PIANTA MARCIAPIEDE IN CORRISPONDENZA DEI POZZETTI (ogni 20m)

Scala 1:50

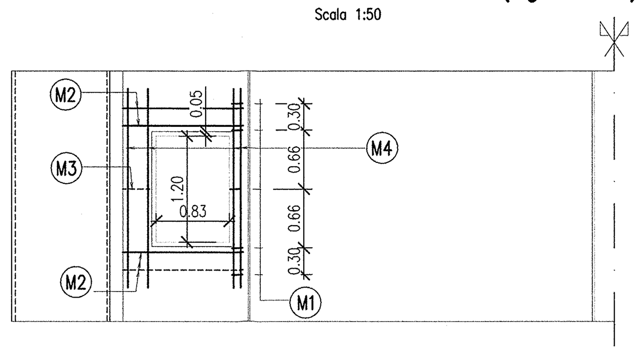

ARMATURA MARCIAPIEDE DOVE NON SONO PRESENTI I POZZETTI 1/2 SEZIONE TRASVERSALE

Scala 1:50

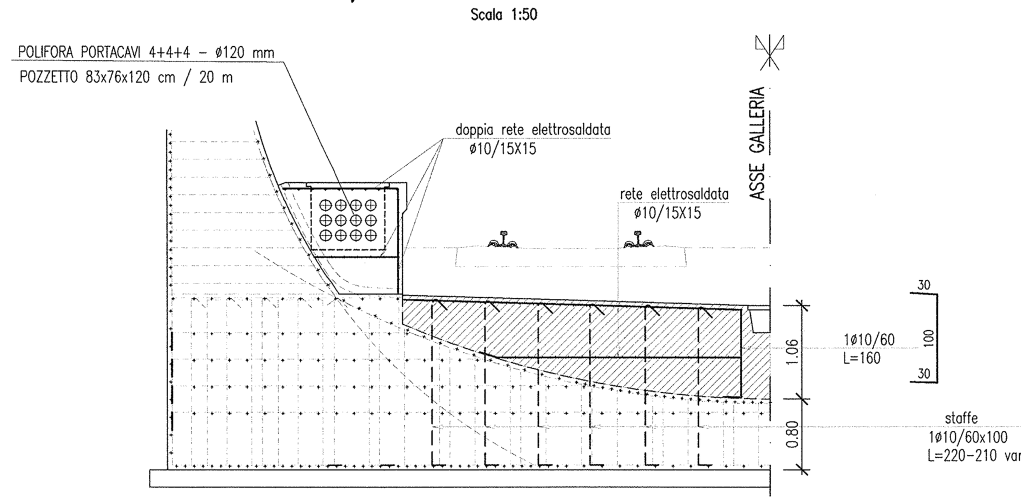

ARMATURA MARCIAPIEDE IN CORRISPONDENZA DEI POZZETTI (ogni 20m) 1/2 SEZIONE TRASVERSALE

Scala 1:50

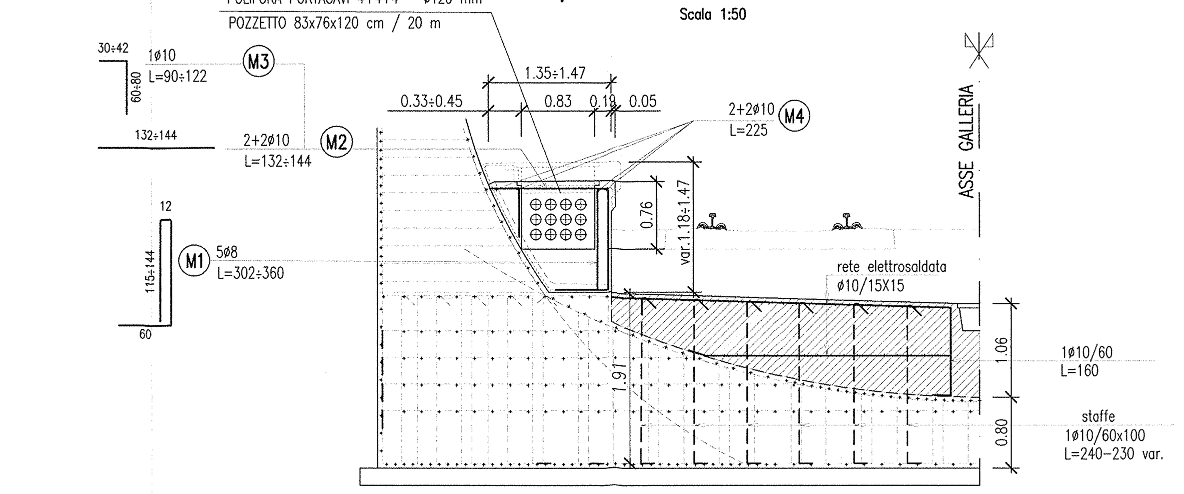

1/2 VISTA FRONTALE

Scala 1:50

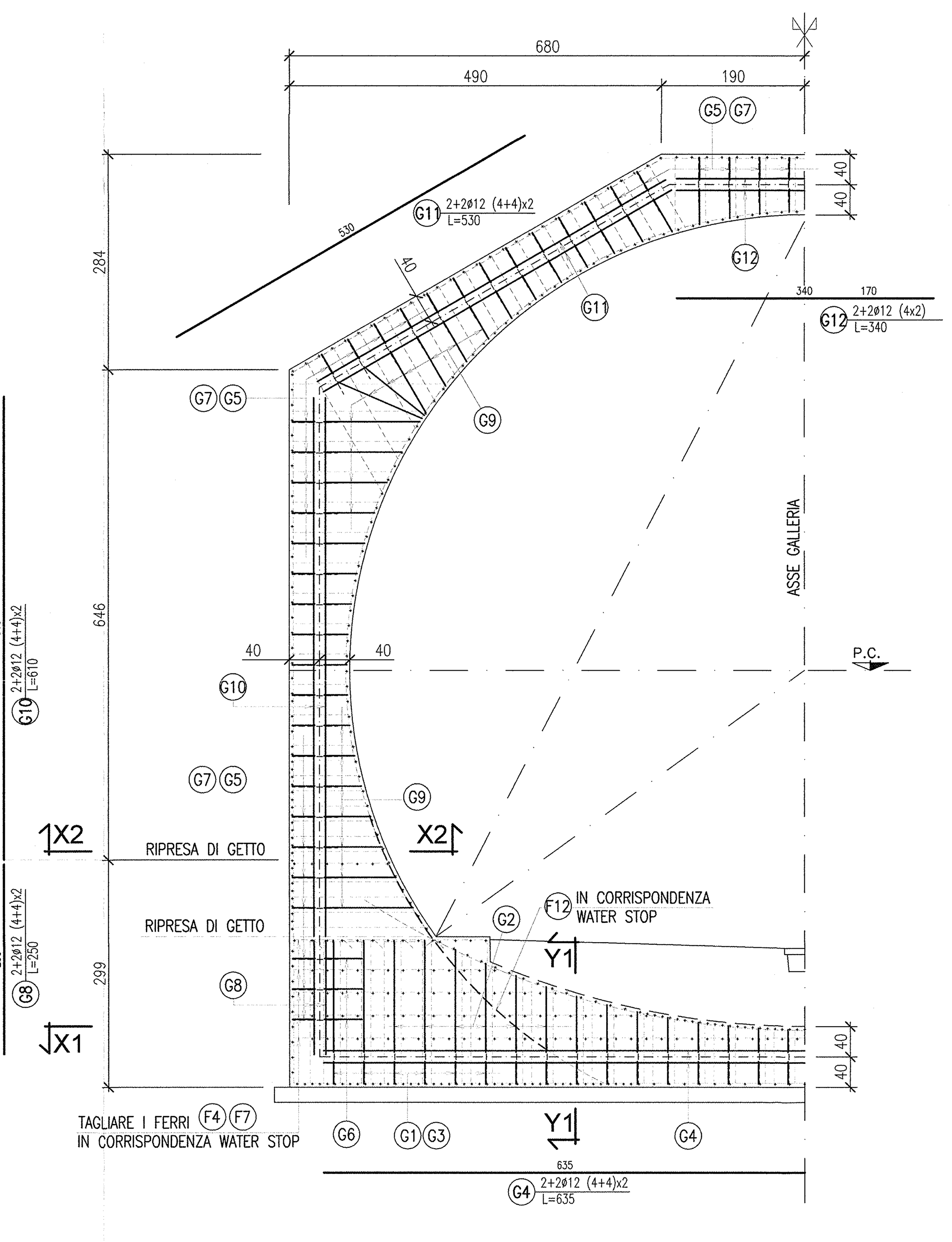

SEZIONE X2–X2

Scala 1:20

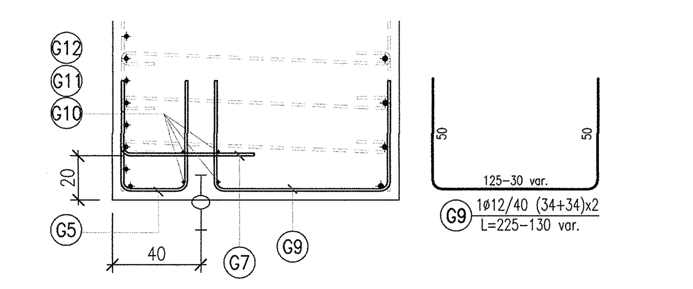

SEZIONE X1–X1

Scala 1:20

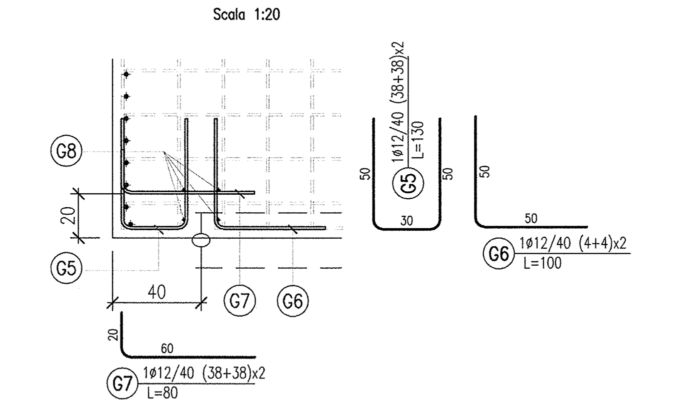

SEZIONE Y1–Y1

Scala 1:20

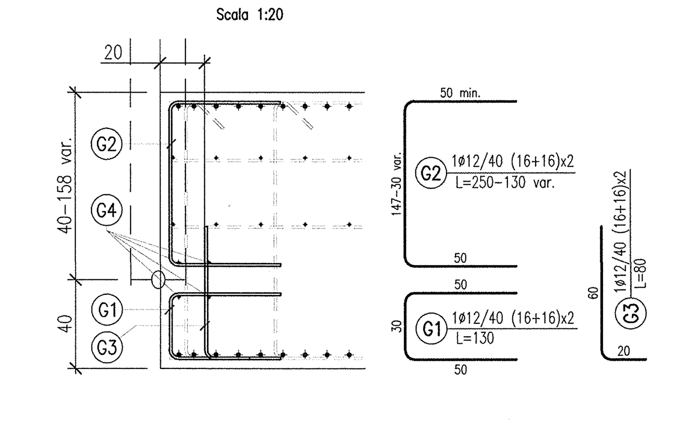

DISEGNI DI RIFERIMENTO

DESCRIZIONE	CODICE
GALLERIA ARTIFICIALE SAN GIORGIO IN SALICI EST (GA17) – Da Pk 141+930.24 a Pk 143+575.24 – Pianta piano ferro, sezione longitudinale e vista dall'alto (TAV. 1/9)	IN0R11EE2P9GA1705001
GALLERIA ARTIFICIALE SAN GIORGIO IN SALICI EST (GA17) – Da Pk 141+930.24 a Pk 143+575.24 – Pianta piano ferro, sezione longitudinale e vista dall'alto (TAV. 2/9)	IN0R11EE2P9GA1705002
GALLERIA ARTIFICIALE SAN GIORGIO IN SALICI EST (GA17) – Da Pk 141+930.24 a Pk 143+575.24 – Pianta piano ferro, sezione longitudinale e vista dall'alto (TAV. 3/9)	IN0R11EE2P9GA1705003
GALLERIA ARTIFICIALE SAN GIORGIO IN SALICI EST (GA17) – Da Pk 141+930.24 a Pk 143+575.24 – Pianta piano ferro, sezione longitudinale e vista dall'alto (TAV. 4/9)	IN0R11EE2P9GA1705004
GALLERIA ARTIFICIALE SAN GIORGIO IN SALICI EST (GA17) – Da Pk 141+930.24 a Pk 143+575.24 – Pianta piano ferro, sezione longitudinale e vista dall'alto (TAV. 5/9)	IN0R11EE2P9GA1705005
GALLERIA ARTIFICIALE SAN GIORGIO IN SALICI EST (GA17) – Da Pk 141+930.24 a Pk 143+575.24 – Pianta piano ferro, sezione longitudinale e vista dall'alto (TAV. 6/9)	IN0R11EE2P9GA1705006
GALLERIA ARTIFICIALE SAN GIORGIO IN SALICI EST (GA17) – Da Pk 141+930.24 a Pk 143+575.24 – Pianta piano ferro, sezione longitudinale e vista dall'alto (TAV. 7/9)	IN0R11EE2P9GA1705007
GALLERIA ARTIFICIALE SAN GIORGIO IN SALICI EST (GA17) – Da Pk 141+930.24 a Pk 143+575.24 – Pianta piano ferro, sezione longitudinale e vista dall'alto (TAV. 8/9)	IN0R11EE2P9GA1705008
GALLERIA ARTIFICIALE SAN GIORGIO IN SALICI EST (GA17) – Da Pk 141+930.24 a Pk 143+575.24 – Pianta piano ferro, sezione longitudinale e vista dall'alto (TAV. 9/9)	IN0R11EE2P9GA1705009
GALLERIA ARTIFICIALE SAN GIORGIO IN SALICI EST (GA17) – Da Pk 141+930.24 a Pk 143+575.24 – Sezione tipo corrente – carpenteria e particolari costruttivi (Tav. 1/2)	IN0R11EE2BZGA1700001
GALLERIA ARTIFICIALE SAN GIORGIO IN SALICI EST (GA17) – Da Pk 141+930.24 a Pk 143+575.24 – Sezione tipo corrente – carpenteria e particolari costruttivi (Tav. 2/2)	IN0R11EE2BBGA1700002
GALLERIA ARTIFICIALE SAN GIORGIO IN SALICI EST (GA17) – Da Pk 141+930.24 a Pk 143+575.24 – Sistema di impermeabilizzazione – Sezione tipo e particolari costruttivi	IN0R11EE2BZGA1709001
GALLERIA ARTIFICIALE SAN GIORGIO IN SALICI EST (GA17) – Da Pk 141+930.24 a Pk 143+575.24 – Tabella materiali	IN0R11EE24TGA1700001
TIPOLOGICO GALLERIE ARTIFICIALI (GA00) – Collegamenti equipotenziali masse metalliche	IN0R11EE2BXGA0009001

NOTE

- EVENTUALI DIFFERENZE TRA LE MISURE TOTALI E LE SOMMATORIE DELLE MISURE PARZIALI SONO DOVUTE AGLI ARROTONDAMENTI AUTOMATICI DI AUTOCAD.

LEGENDA

- P.C. PIANO DEI CENTRI
- P.F. PIANO DEL FERRO
- P.S. PIANO DI SCAVO

SPECIFICHE PIEGATURA E POSA FERRI

PIEGATURA STAFFE

D3 = DIAMETRO MINIMO DEL MANDRINO (mm)

D3 = 4ø PER ø= 6-12
D3 = 8ø PER ø=14-18

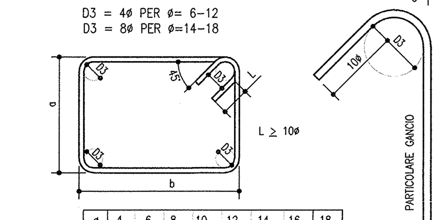

ø	4	6	8	10	12	14	16	18
L	50	60	80	100	120	140	160	180

PIEGATURA BARRE

A MENO DI DIVERSE INDICAZIONI RIPORTATE NELLE SAGOME DEI FERRI PIEGARE LE ARMATURE CON MANDRINI DI DIAMETRO NON INFERIORE AI VALORI SOTTO RIPORTATI

D1 = DIAMETRO MINIMO DEL MANDRINO (mm) PER PIEGATURE INTERMEDIE
D2 = DIAMETRO MINIMO DEL MANDRINO (mm) PER SQUADRETTE TERMINALI

D1 = 12ø PER TUTTI I ø

D2 = 6ø PER ø= 6-12
D2 = 8ø PER ø=14-18
D2 = 10ø PER ø=20-24
D2 = 12ø PER ø=26

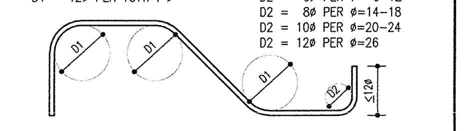

ø	6	8	10	12	14	16	18	20	22	24	26
D1	72	96	120	144	168	192	216	240	264	288	312
D2	36	48	60	72	112	128	144	200	220	240	312
D3	24	32	40	48	112	128	144	200	220	240	312

COPRIFERRO

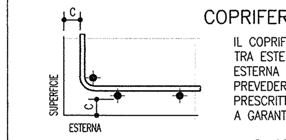

IL COPRIFERRO RAPPRESENTA IL NETTO TRA ESTERNO BARRA E SUPERFICIE ESTERNA DEL C.L.S.
PREVEDERE OPPORTUNI DISTANZIATORI PRESCRITTI DALLA DIREZIONE LAVORI, ATTI A GARANTIRE IL COPRIFERRO DI PROGETTO.

– C=40.0mm

SOVRAPPOSIZIONI

S≥50ø

ø	6	8	10	12	14	16	18	20	22	24	26
S	300	400	500	600	700	800	900	1000	1100	1200	1300

(SALVO DOVE DIVERSAMENTE INDICATO)

INTERFERRO

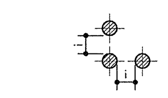

IN CASO DI RADDOPPI DI ARMATURE:
i ≥ Dg+5mm
i ≥ ø
i ≥ 20mm NETTI
(Dg = DIAMETRO MASSIMO AGGREGATO)

SPILLI (UNCINI/GRAFFE)

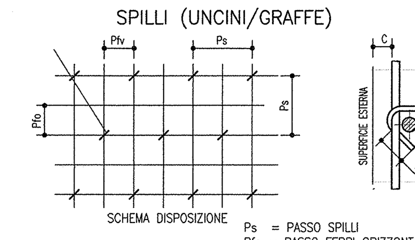

SCHEMA DISPOSIZIONE

Ps = PASSO SPILLI
Pfo = PASSO FERRI ORIZZONTALI
Pfv = PASSO FERRI VERTICALI

CAVALLOTTI/DISTANZIATORI

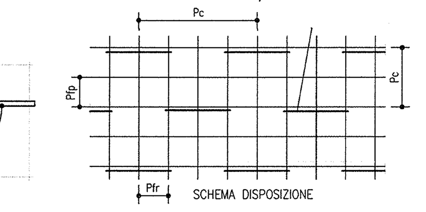

SCHEMA DISPOSIZIONE

Pc = PASSO CAVALLOTTI
Pfp = PASSO FERRI PRINCIPALI
Pfr = PASSO FERRI RIPARTITORI

I FERRI RIPORTATI NEL PRESENTE ELABORATO SONO RAPPRESENTATI A MENO DEGLI SMUSSI DI PIEGATURA CON IL MANDRINO. LE MISURE PARZIALI RIPORTATE SONO RELATIVE ALLA SPEZZATA A SPIGOLI VIVI.

KEY PLAN

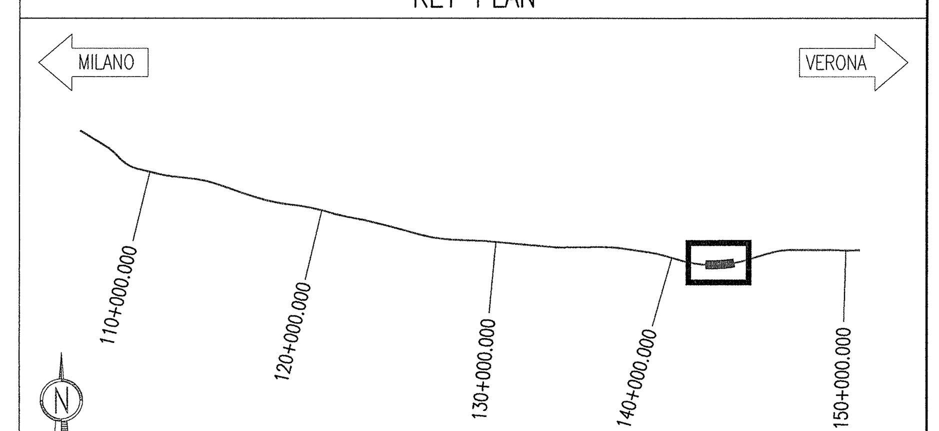

COMMITTENTE: RFI RETE FERROVIARIA ITALIANA GRUPPO FERROVIE DELLO STATO

ALTA SORVEGLIANZA: ITALFERR GRUPPO FERROVIE DELLO STATO

GENERAL CONTRACTOR: Cepav due Consorzio ENI per l' Alta Velocità

INFRASTRUTTURE FERROVIARIE STRATEGICHE DEFINITE DALLA LEGGE OBIETTIVO N. 443/01

LINEA A.V. /A.C. TORINO - VENEZIA Tratta MILANO - VERONA
Lotto funzionale Brescia-Verona
PROGETTO ESECUTIVO

GALLERIA ARTIFICIALE SAN GIORGIO IN SALICI EST (GA17)
Da Pk 141+930.24 a Pk 143+575.24
Sezioni tipo P1
Armatura

GENERAL CONTRACTOR	DIRETTORE LAVORI	SCALA :
Consorzio Cepav due — Consorzio Cepav due Il Direttore del Consorzio (Ing. T. Taranta)	Valido per Costruzione	VARIE
Data:	Data:	

COMMESSA	LOTTO	FASE	ENTE	TIPO DOC.	OPERA/DISCIPLINA	PROGR.	REV.
IN0R	11	E	E2	BZ	GA1700	005	A

PROGETTAZIONE — IL PROGETTISTA

Rev.	Descrizione	Redatto	Data	Verificato	Data
A	EMISSIONE	OLMO	30.07.18	MERLINI	30.07.18
B					
C					

CIG. 751447334A — File: IN0R11EE2BZGA1700005A_10.dwg

Progetto cofinanziato dalla Unione Europea — CUP: F81H91000000008

Scala di plot: 1:1