RITOMBAMENTO 622.15 mq.

SEZIONE 1
PROGRESSIVA 141+970.32

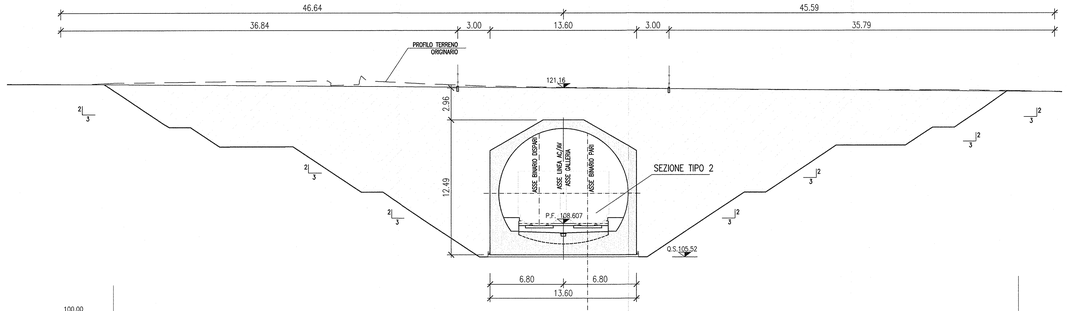

| | | |