RITOMBAMENTO 275.10 mq.

SEZIONE 37
PROGRESSIVA 142+700.31

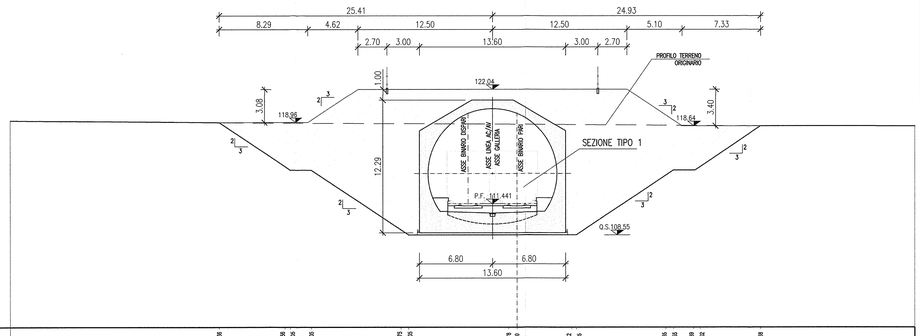

| | | |