SEZIONE 43
PROGRESSIVA 142+820.31

RITOMBAMENTO 264.70 mq.

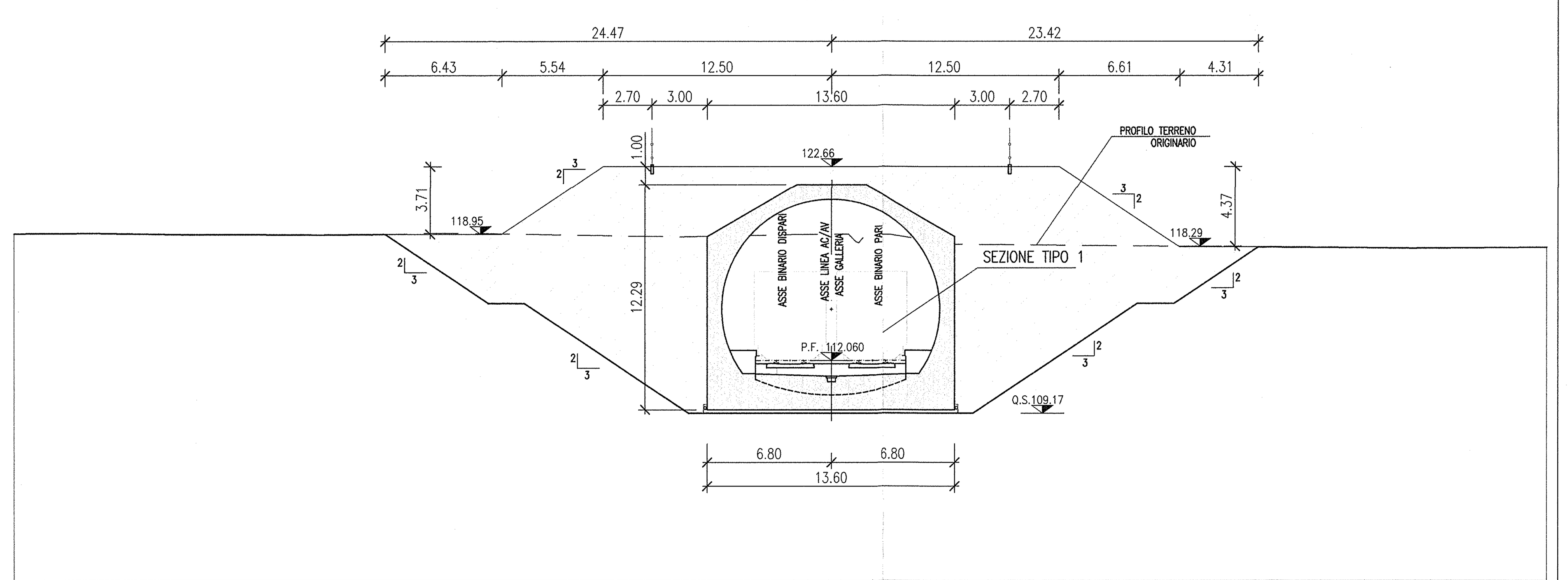

PROGRESSIVE PROGETTO	-26.72, -21.39, -21.05, -19.05, -10.61, -10.05, -0.62, 0.00, 5.21, 5.55, 13.99, 14.55, 16.43, 16.83, 21.17
QUOTE PROGETTO	118.95, 115.40, 115.17, 115.17, 109.54, 109.17, 109.17, 109.17, 109.17, 109.17, 114.80, 115.17, 115.17, 115.36, 118.25
QUOTE TERRENO	118.99, 119.01, 119.00, 118.94, 118.94, 118.92, 118.91, 118.91, 119.01, 119.01, 118.99, 118.80, 118.94, 118.85, 118.77, 118.95, 118.92, 118.40, 118.20, 118.18

SEZIONE 44
PROGRESSIVA 142+840.31

RITOMBAMENTO 474.52 mq.

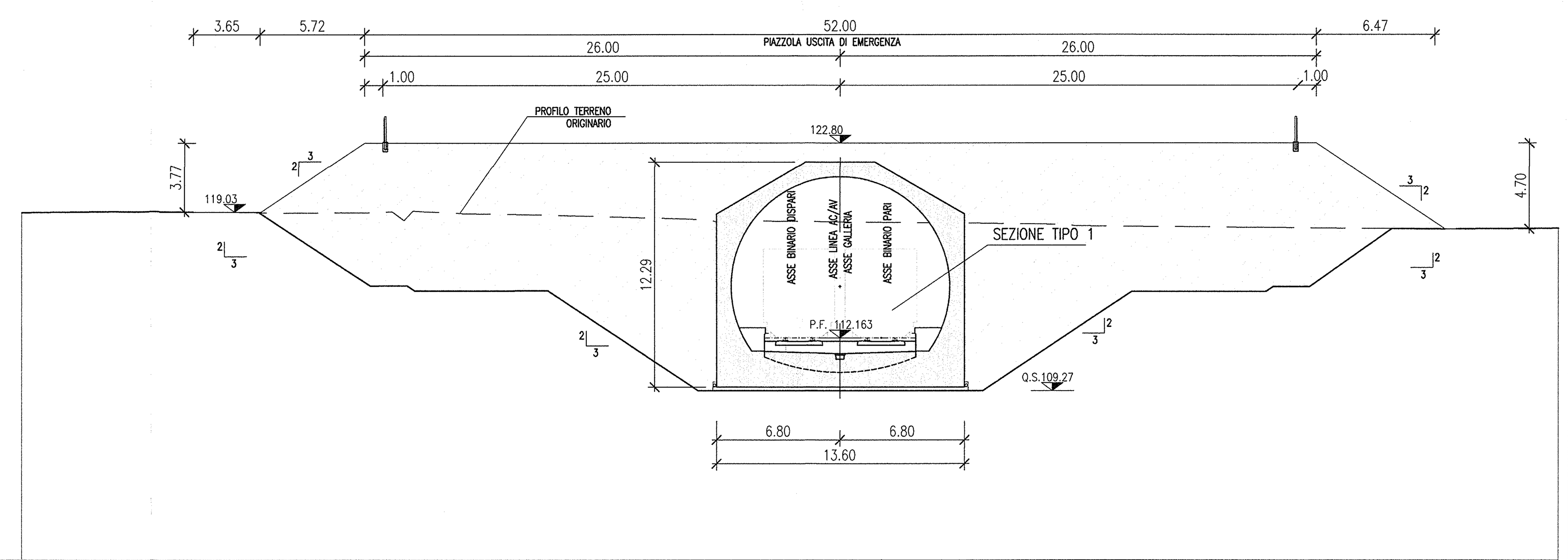

PROGRESSIVE PROGETTO	-37.61, -31.88, -29.88, -28.21, -17.38, -10.05, -0.73, 0.00, 5.15, 5.55, 12.89, 23.71, 25.38, 27.38, 31.42
QUOTE PROGETTO	119.03, 115.26, 115.26, 114.16, 114.16, 109.27, 109.27, 109.27, 109.27, 109.27, 114.16, 114.16, 115.26, 115.26, 118.10
QUOTE TERRENO	119.03, 119.02, 119.00, 118.97, 119.00, 119.05, 118.61, 119.08, 119.05, 118.97, 118.95, 118.87, 118.66, 118.63, 118.61, 118.38, 118.54, 118.47, 118.39, 118.35, 118.33, 118.24, 118.11, 118.10

SEZIONE 45
PROGRESSIVA 142+860.31

RITOMBAMENTO 463.30 mq.

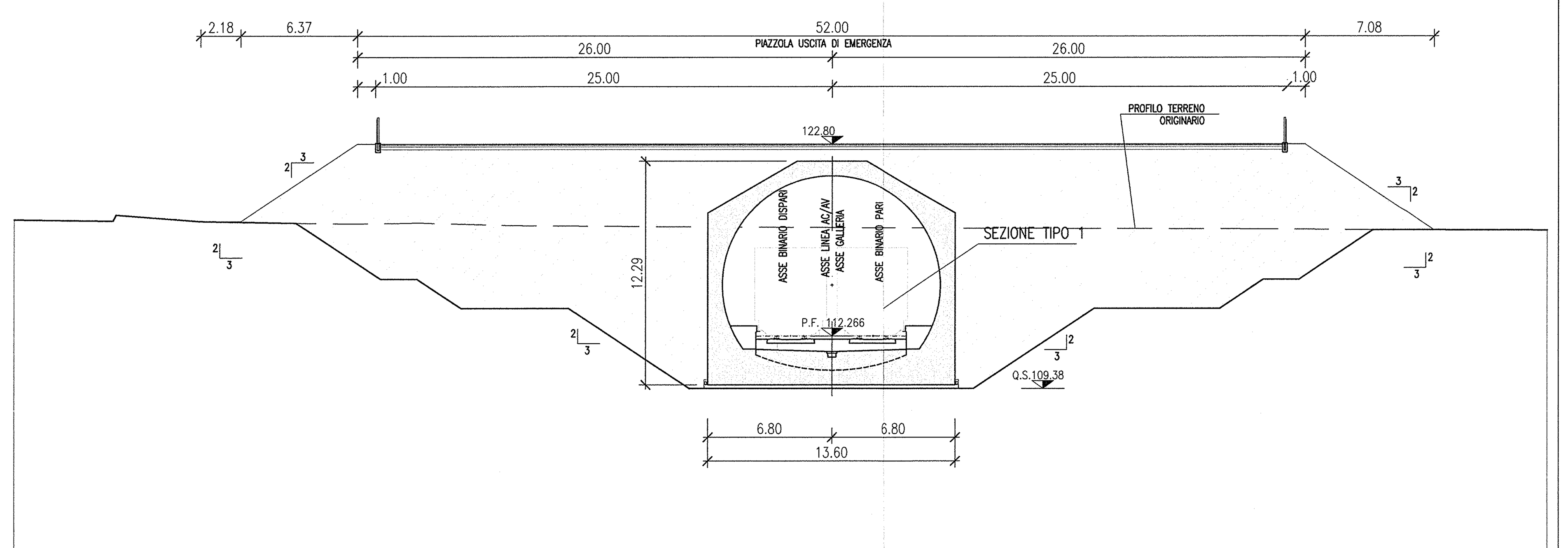

PROGRESSIVE PROGETTO	-36.67, -31.91, -30.03, -27.64, -16.66, -10.05, -4.16, 0.00, 3.26, 5.55, 12.16, 24.14, 25.53, 27.53, 31.58
QUOTE PROGETTO	118.56, 115.38, 115.38, 113.79, 113.79, 109.38, 109.38, 109.38, 109.38, 109.38, 113.79, 113.79, 115.38, 115.38, 118.07
QUOTE TERRENO	118.90, 118.59, 118.56, 118.41, 118.47, 118.33, 118.27, 118.21, 118.18, 118.16, 118.12, 118.07

SEZIONE 46
PROGRESSIVA 142+880.31

RITOMBAMENTO 258.90 mq.

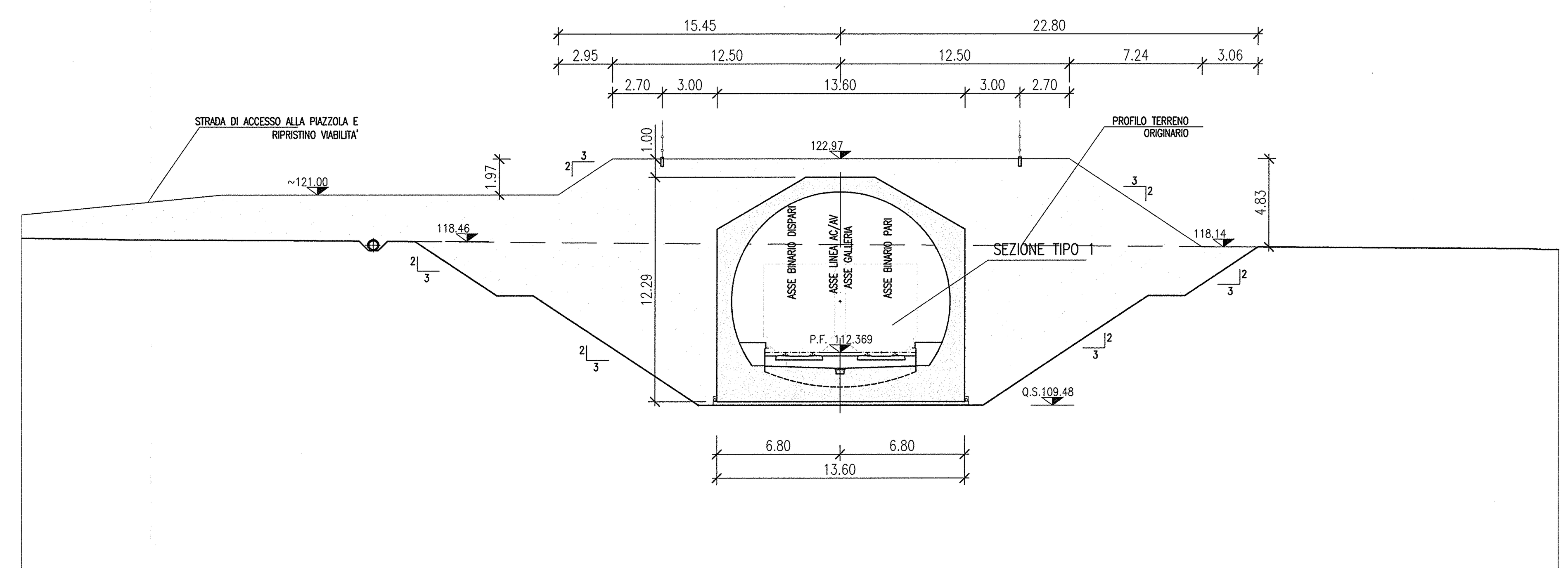

PROGRESSIVE PROGETTO	-25.52, -21.31, -21.05, -19.05, -10.61, -10.05, -0.62, 5.21, 5.55, 13.99, 14.55, 16.43, 16.79, 20.55
QUOTE PROGETTO	118.46, 115.66, 115.48, 115.48, 109.85, 109.48, 109.48, 109.48, 109.48, 109.48, 115.11, 115.48, 115.48, 115.64, 118.14
QUOTE TERRENO	118.62, 118.57, 118.54, 118.50, 118.35, 118.31, 118.28, 118.27, 118.25, 118.22, 118.17, 118.15, 118.06, 118.04, 117.99

SEZIONE 47
PROGRESSIVA 142+900.31

RITOMBAMENTO 257.65 mq.

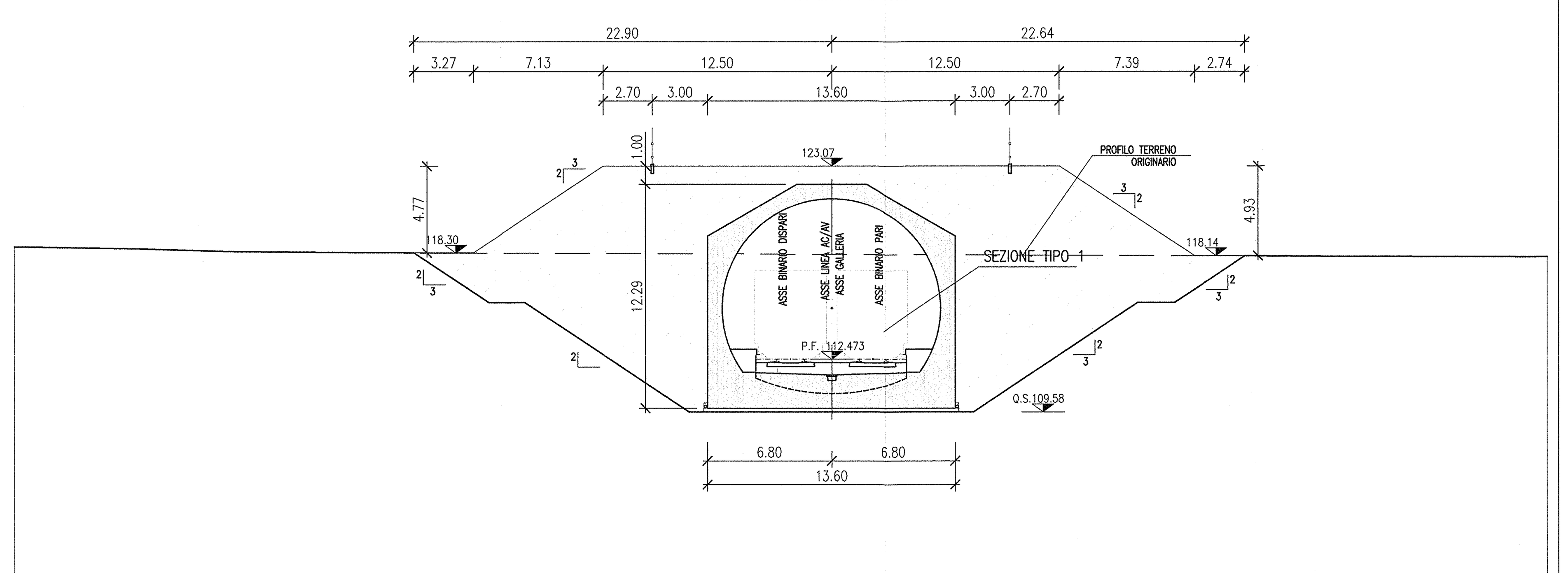

PROGRESSIVE PROGETTO	-25.15, -24.51, -21.05, -19.36, -19.05, -11.45, -10.05, -1.56, 4.69, 5.55, 13.15, 14.55, 16.24, 16.55, 19.79, 20.39
QUOTE PROGETTO	118.32, 117.89, 115.58, 115.58, 115.58, 110.51, 109.58, 109.58, 109.58, 109.58, 109.58, 114.65, 115.58, 115.58, 115.58, 117.74, 118.14
QUOTE TERRENO	118.64, 118.54, 118.38, 118.33, 118.30, 118.26, 118.25, 118.21, 118.19, 118.19, 118.15, 118.14, 118.14, 118.12, 118.08

SEZIONE 48
PROGRESSIVA 142+920.31

RITOMBAMENTO 269.50 mq.

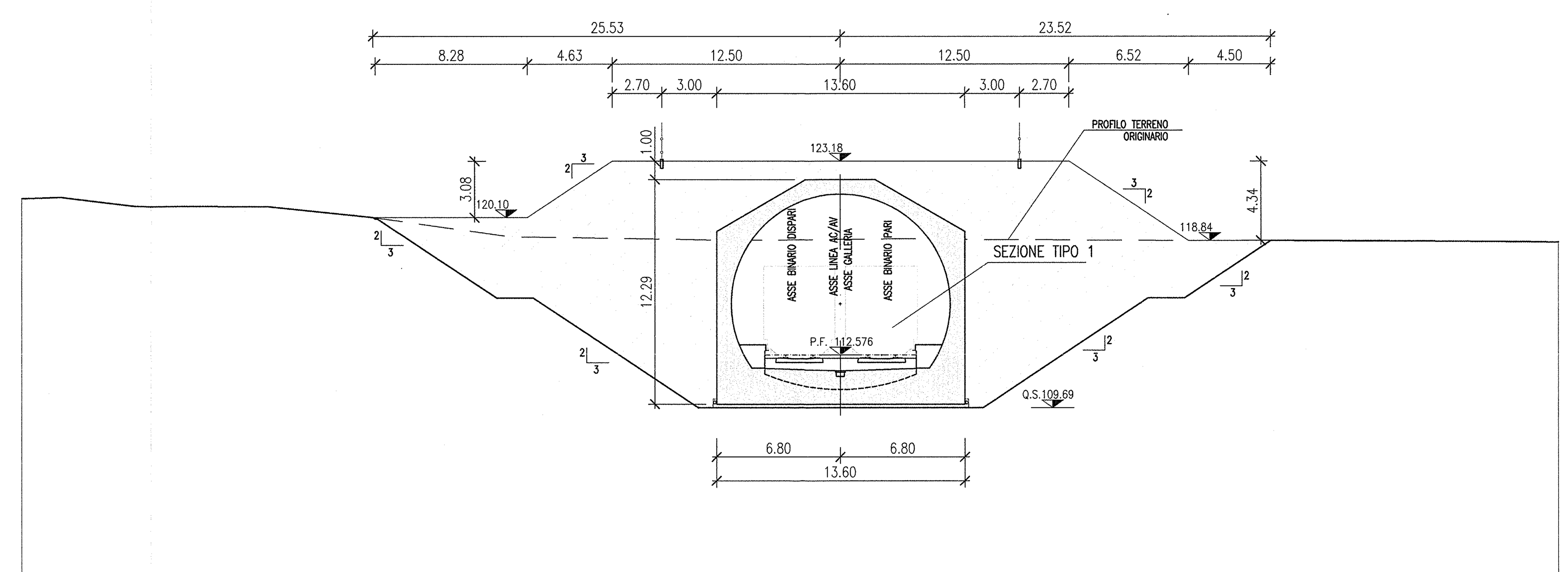

PROGRESSIVE PROGETTO	-27.74, -27.53, -26.97, -20.93, -19.05, -10.61, -10.05, -0.62, 0.00, 5.21, 5.55, 13.99, 14.55, 16.43, 20.95, 21.27
QUOTE PROGETTO	120.06, 120.01, 119.63, 115.69, 115.69, 110.06, 109.69, 109.69, 109.69, 109.69, 109.69, 115.31, 115.69, 115.69, 118.62, 118.83
QUOTE TERRENO	121.20, 120.71, 120.69, 120.48, 119.04, 119.03, 119.02, 118.85, 118.86, 118.92, 118.93, 118.89, 118.86, 118.82, 118.84, 118.81, 118.79, 118.75

DISEGNI DI RIFERIMENTO

DESCRIZIONE	CODICE
GALLERIA ARTIFICIALE SAN GIORGIO IN SALICI EST (GA17) – Da Pk 141+930.24 a Pk 143+575.24 – Scavi – Planimetria generale (Tav. 1/4)	INOR11EE2P8GA1701001
GALLERIA ARTIFICIALE SAN GIORGIO IN SALICI EST (GA17) – Da Pk 141+930.24 a Pk 143+575.24 – Scavi – Planimetria generale (Tav. 2/4)	INOR11EE2P8GA1701002
GALLERIA ARTIFICIALE SAN GIORGIO IN SALICI EST (GA17) – Da Pk 141+930.24 a Pk 143+575.24 – Scavi – Planimetria generale (Tav. 3/4)	INOR11EE2P8GA1701003
GALLERIA ARTIFICIALE SAN GIORGIO IN SALICI EST (GA17) – Da Pk 141+930.24 a Pk 143+575.24 – Scavi – Planimetria generale (Tav. 4/4)	INOR11EE2P8GA1701004
GALLERIA ARTIFICIALE SAN GIORGIO IN SALICI EST (GA17) – Da Pk 141+930.24 a Pk 143+575.24 – Scavi – Profilo longitudinale, sezione tipo e particolari (Tav. 1/2)	INOR11EE2FZGA1701001
GALLERIA ARTIFICIALE SAN GIORGIO IN SALICI EST (GA17) – Da Pk 141+930.24 a Pk 143+575.24 – Scavi – Profilo longitudinale, sezione tipo e particolari (Tav. 2/2)	INOR11EE2FZGA1701002
GALLERIA ARTIFICIALE SAN GIORGIO IN SALICI EST (GA17) – Da Pk 141+930.24 a Pk 143+575.24 – Scavi – Sezioni trasversali (Tav. 1/14)	INOR11EE2W9GA1701001
GALLERIA ARTIFICIALE SAN GIORGIO IN SALICI EST (GA17) – Da Pk 141+930.24 a Pk 143+575.24 – Scavi – Sezioni trasversali (Tav. 2/14)	INOR11EE2W9GA1701002
GALLERIA ARTIFICIALE SAN GIORGIO IN SALICI EST (GA17) – Da Pk 141+930.24 a Pk 143+575.24 – Scavi – Sezioni trasversali (Tav. 3/14)	INOR11EE2W9GA1701003
GALLERIA ARTIFICIALE SAN GIORGIO IN SALICI EST (GA17) – Da Pk 141+930.24 a Pk 143+575.24 – Scavi – Sezioni trasversali (Tav. 4/14)	INOR11EE2W9GA1701004
GALLERIA ARTIFICIALE SAN GIORGIO IN SALICI EST (GA17) – Da Pk 141+930.24 a Pk 143+575.24 – Scavi – Sezioni trasversali (Tav. 5/14)	INOR11EE2W9GA1701005
GALLERIA ARTIFICIALE SAN GIORGIO IN SALICI EST (GA17) – Da Pk 141+930.24 a Pk 143+575.24 – Scavi – Sezioni trasversali (Tav. 6/14)	INOR11EE2W9GA1701006
GALLERIA ARTIFICIALE SAN GIORGIO IN SALICI EST (GA17) – Da Pk 141+930.24 a Pk 143+575.24 – Scavi – Sezioni trasversali (Tav. 7/14)	INOR11EE2W9GA1701007
GALLERIA ARTIFICIALE SAN GIORGIO IN SALICI EST (GA17) – Da Pk 141+930.24 a Pk 143+575.24 – Scavi – Sezioni trasversali (Tav. 8/14)	INOR11EE2W9GA1701008
GALLERIA ARTIFICIALE SAN GIORGIO IN SALICI EST (GA17) – Da Pk 141+930.24 a Pk 143+575.24 – Scavi – Sezioni trasversali (Tav. 9/14)	INOR11EE2W9GA1701009
GALLERIA ARTIFICIALE SAN GIORGIO IN SALICI EST (GA17) – Da Pk 141+930.24 a Pk 143+575.24 – Scavi – Sezioni trasversali (Tav. 10/14)	INOR11EE2W9GA1701010
GALLERIA ARTIFICIALE SAN GIORGIO IN SALICI EST (GA17) – Da Pk 141+930.24 a Pk 143+575.24 – Scavi – Sezioni trasversali (Tav. 11/14)	INOR11EE2W9GA1701011
GALLERIA ARTIFICIALE SAN GIORGIO IN SALICI EST (GA17) – Da Pk 141+930.24 a Pk 143+575.24 – Scavi – Sezioni trasversali (Tav. 12/14)	INOR11EE2W9GA1701012
GALLERIA ARTIFICIALE SAN GIORGIO IN SALICI EST (GA17) – Da Pk 141+930.24 a Pk 143+575.24 – Scavi – Sezioni trasversali (Tav. 13/14)	INOR11EE2W9GA1701013
GALLERIA ARTIFICIALE SAN GIORGIO IN SALICI EST (GA17) – Da Pk 141+930.24 a Pk 143+575.24 – Scavi – Sezioni trasversali (Tav. 14/14)	INOR11EE2W9GA1701014
GALLERIA ARTIFICIALE SAN GIORGIO IN SALICI EST (GA17) – Da Pk 141+930.24 a Pk 143+575.24 – Sistemazione definitiva – Planimetria generale (Tav. 1/4)	INOR11EE2P8GA1700001
GALLERIA ARTIFICIALE SAN GIORGIO IN SALICI EST (GA17) – Da Pk 141+930.24 a Pk 143+575.24 – Sistemazione definitiva – Planimetria generale (Tav. 2/4)	INOR11EE2P8GA1700002
GALLERIA ARTIFICIALE SAN GIORGIO IN SALICI EST (GA17) – Da Pk 141+930.24 a Pk 143+575.24 – Sistemazione definitiva – Planimetria generale (Tav. 3/4)	INOR11EE2P8GA1700003
GALLERIA ARTIFICIALE SAN GIORGIO IN SALICI EST (GA17) – Da Pk 141+930.24 a Pk 143+575.24 – Sistemazione definitiva – Profilo longitudinale e sezioni tipo (Tav. 1/2)	INOR11EE2FZGA1700001
GALLERIA ARTIFICIALE SAN GIORGIO IN SALICI EST (GA17) – Da Pk 141+930.24 a Pk 143+575.24 – Sistemazione definitiva – Profilo longitudinale e sezioni tipo (Tav. 2/2)	INOR11EE2FZGA1700002
GALLERIA ARTIFICIALE SAN GIORGIO IN SALICI EST (GA17) – Da Pk 141+930.24 a Pk 143+575.24 – Sistemazione definitiva – Sezioni trasversali (TAV. 1/14)	INOR11EE2W9GA1700001
GALLERIA ARTIFICIALE SAN GIORGIO IN SALICI EST (GA17) – Da Pk 141+930.24 a Pk 143+575.24 – Sistemazione definitiva – Sezioni trasversali (TAV. 2/14)	INOR11EE2W9GA1700002
GALLERIA ARTIFICIALE SAN GIORGIO IN SALICI EST (GA17) – Da Pk 141+930.24 a Pk 143+575.24 – Sistemazione definitiva – Sezioni trasversali (TAV. 3/14)	INOR11EE2W9GA1700003
GALLERIA ARTIFICIALE SAN GIORGIO IN SALICI EST (GA17) – Da Pk 141+930.24 a Pk 143+575.24 – Sistemazione definitiva – Sezioni trasversali (TAV. 4/14)	INOR11EE2W9GA1700004
GALLERIA ARTIFICIALE SAN GIORGIO IN SALICI EST (GA17) – Da Pk 141+930.24 a Pk 143+575.24 – Sistemazione definitiva – Sezioni trasversali (TAV. 5/14)	INOR11EE2W9GA1700005
GALLERIA ARTIFICIALE SAN GIORGIO IN SALICI EST (GA17) – Da Pk 141+930.24 a Pk 143+575.24 – Sistemazione definitiva – Sezioni trasversali (TAV. 6/14)	INOR11EE2W9GA1700006
GALLERIA ARTIFICIALE SAN GIORGIO IN SALICI EST (GA17) – Da Pk 141+930.24 a Pk 143+575.24 – Sistemazione definitiva – Sezioni trasversali (TAV. 7/14)	INOR11EE2W9GA1700007
GALLERIA ARTIFICIALE SAN GIORGIO IN SALICI EST (GA17) – Da Pk 141+930.24 a Pk 143+575.24 – Sistemazione definitiva – Sezioni trasversali (TAV. 9/14)	INOR11EE2W9GA1700009
GALLERIA ARTIFICIALE SAN GIORGIO IN SALICI EST (GA17) – Da Pk 141+930.24 a Pk 143+575.24 – Sistemazione definitiva – Sezioni trasversali (TAV. 10/14)	INOR11EE2W9GA1700010
GALLERIA ARTIFICIALE SAN GIORGIO IN SALICI EST (GA17) – Da Pk 141+930.24 a Pk 143+575.24 – Sistemazione definitiva – Sezioni trasversali (TAV. 11/14)	INOR11EE2W9GA1700011
GALLERIA ARTIFICIALE SAN GIORGIO IN SALICI EST (GA17) – Da Pk 141+930.24 a Pk 143+575.24 – Sistemazione definitiva – Sezioni trasversali (TAV. 12/14)	INOR11EE2W9GA1700012
GALLERIA ARTIFICIALE SAN GIORGIO IN SALICI EST (GA17) – Da Pk 141+930.24 a Pk 143+575.24 – Sistemazione definitiva – Sezioni trasversali (TAV. 13/14)	INOR11EE2W9GA1700013
GALLERIA ARTIFICIALE SAN GIORGIO IN SALICI EST (GA17) – Da Pk 141+930.24 a Pk 143+575.24 – Sistemazione definitiva – Sezioni trasversali (TAV. 14/14)	INOR11EE2W9GA1700014
GALLERIA ARTIFICIALE SAN GIORGIO IN SALICI EST (GA17) – Da Pk 141+930.24 a Pk 143+575.24 – Opere provvisionali – Paratia Pk 142+946.20÷Pk 143+104.23 – Pianta	INOR11EE2P9GA1701001
GALLERIA ARTIFICIALE SAN GIORGIO IN SALICI EST (GA17) – Da Pk 141+930.24 a Pk 143+575.24 – Opere provvisionali – Paratia Pk 142+946.20÷Pk 143+104.23 – Profilo	INOR11EE2F9GA1701001
GALLERIA ARTIFICIALE SAN GIORGIO IN SALICI EST (GA17) – Da Pk 141+930.24 a Pk 143+575.24 – Opere provvisionali – Paratia Pk 142+946.20÷Pk 143+104.23 – Sezioni	INOR11EE2WZGA1701001
GALLERIA ARTIFICIALE SAN GIORGIO IN SALICI EST (GA17) – Da Pk 141+930.24 a Pk 143+575.24 – Opere provvisionali – Paratia Pk 142+946.20÷Pk 143+104.23 – Sezioni tipo e particolari	INOR11EE2WZGA1701002
GALLERIA ARTIFICIALE SAN GIORGIO IN SALICI EST (GA17) – Da Pk 141+930.24 a Pk 143+575.24 – Sezione tipo corrente – carpenteria e particolari costruttivi (Tav. 1/2)	INOR11EE2BZGA1700001
GALLERIA ARTIFICIALE SAN GIORGIO IN SALICI EST (GA17) – Da Pk 141+930.24 a Pk 143+575.24 – Sezione tipo corrente – carpenteria e particolari costruttivi (Tav. 2/2)	INOR11EE2B8GA1700002
GALLERIA ARTIFICIALE SAN GIORGIO IN SALICI EST (GA17) – Da Pk 141+930.24 a Pk 143+575.24 – Sezione tipo con nicchie – Carpenteria e particolari costruttivi (Tav. 1/2)	INOR11EE2BZGA1700002
GALLERIA ARTIFICIALE SAN GIORGIO IN SALICI EST USCITA DI SICUREZZA (GA55) – Pk 141+982.97 – Planimetria, sezioni e particolari	INOR11EE2PZGA5500001
GALLERIA ARTIFICIALE SAN GIORGIO IN SALICI EST (GA17) – Da Pk 141+930.24 a Pk 143+575.24 – Uscita di sicurezza Pk 142+847.88 – Planimetria, sezioni e particolari	INOR11EE2PZGA1700002
GALLERIA ARTIFICIALE SAN GIORGIO IN SALICI EST (GA17) – Da Pk 141+930.24 a Pk 143+575.24 – Fasi esecutive – Planimetria (Tav. 1/2)	INOR11EE2PZGA1701001
GALLERIA ARTIFICIALE SAN GIORGIO IN SALICI EST (GA17) – Da Pk 141+930.24 a Pk 143+575.24 – Fasi esecutive – Planimetria (Tav. 2/2)	INOR11EE2PZGA1701002
GALLERIA ARTIFICIALE SAN GIORGIO IN SALICI EST (GA17) – Da Pk 141+930.24 a Pk 143+575.24 – Monitoraggio – Planimetria e sezioni	INOR11EE2PZGA1700003
GALLERIA ARTIFICIALE SAN GIORGIO IN SALICI EST (GA17) – Da Pk 141+930.24 a Pk 143+575.24 – Tabella materiali	INOR11EE24TGA1700001
GALLERIA NATURALE SAN GIORGIO IN SALICI IMBOCCO LATO VERONA (GI09) – Pk 141+930.24 – Opere provvisionali – Paratia in Jet Grouting – Pianta	INOR11EE2PZGI0900001
GALLERIA NATURALE SAN GIORGIO IN SALICI IMBOCCO LATO VERONA (GI09) – Pk 141+930.24 – Opere provvisionali – Paratia in Jet Grouting – Prospetto, sezioni e particolari (Tav. 1/2)	INOR11EE2BZGI0900003
GALLERIA NATURALE SAN GIORGIO IN SALICI IMBOCCO LATO VERONA (GI09) – Pk 141+930.24 – Opere provvisionali – Paratia in Jet Grouting – Prospetto, sezioni e particolari (Tav. 2/2)	INOR11EE2B9GI0900001

NOTE GENERALI

KEY PLAN

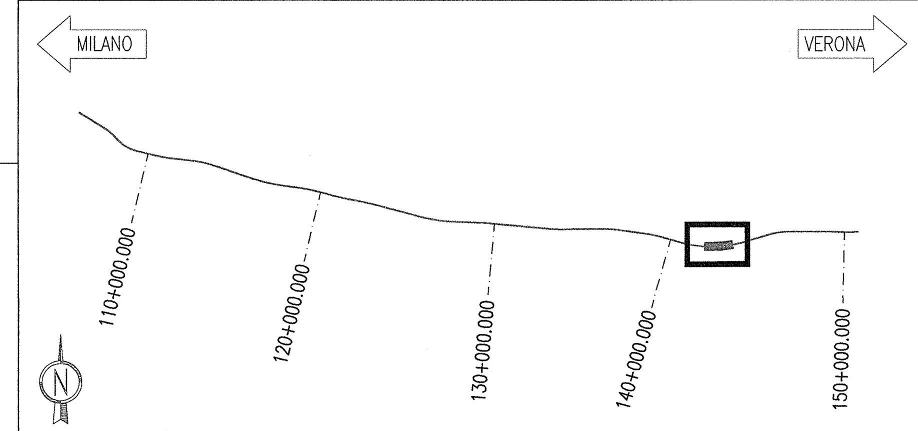

COMMITTENTE:

RFI RETE FERROVIARIA ITALIANA
GRUPPO FERROVIE DELLO STATO

ALTA SORVEGLIANZA:

ITALFERR
GRUPPO FERROVIE DELLO STATO

GENERAL CONTRACTOR:

Cepav due
Consorzio ENI per l' Alta Velocità

INFRASTRUTTURE FERROVIARIE STRATEGICHE DEFINITE DALLA LEGGE OBIETTIVO N. 443/01

LINEA A.V. /A.C. TORINO - VENEZIA Tratta MILANO - VERONA
Lotto funzionale Brescia-Verona
PROGETTO ESECUTIVO

GALLERIA ARTIFICIALE SAN GIORGIO IN SALICI EST (GA17)
Da Pk 141+930.24 a Pk 143+575.24
Sistemazione definitiva
Sezioni trasversali (TAV. 8/14)

GENERAL CONTRACTOR	DIRETTORE LAVORI	SCALA :
Consorzio Cepav due — Consorzio Cepav due Il Direttore del Consorzio (Ing. T. Taranta)	Valido per Costruzione	1:200
Data:	Data:	

COMMESSA	LOTTO	FASE	ENTE	TIPO DOC.	OPERA/DISCIPLINA	PROGR.	REV.
INOR	11	E	E2	W9	GA1700	008	A

PROGETTAZIONE — IL PROGETTISTA

Rev.	Descrizione	Redatto	Data	Verificato	Data	Approvato	Data
A	EMISSIONE	OLMO	30.07.18	MERLINI	30.07.18	TARANTA	30.07.18
B							
C							

Data: 30.07.18

CIG. 751447334A

File: INOR11EE2W9GA1700008A_10.dwg

Progetto cofinanziato dalla Unione Europea

CUP: F81H91000000008

Scala di plot: 1:1