SEZIONE 49
PROGRESSIVA 142+940.31

RITOMBAMENTO 328.95 mq.

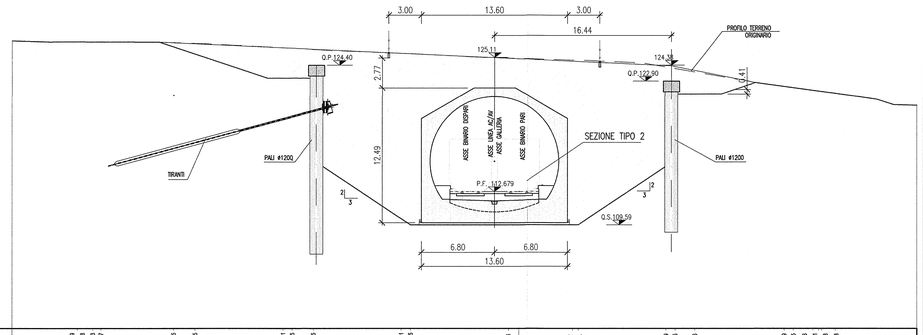

| | | |