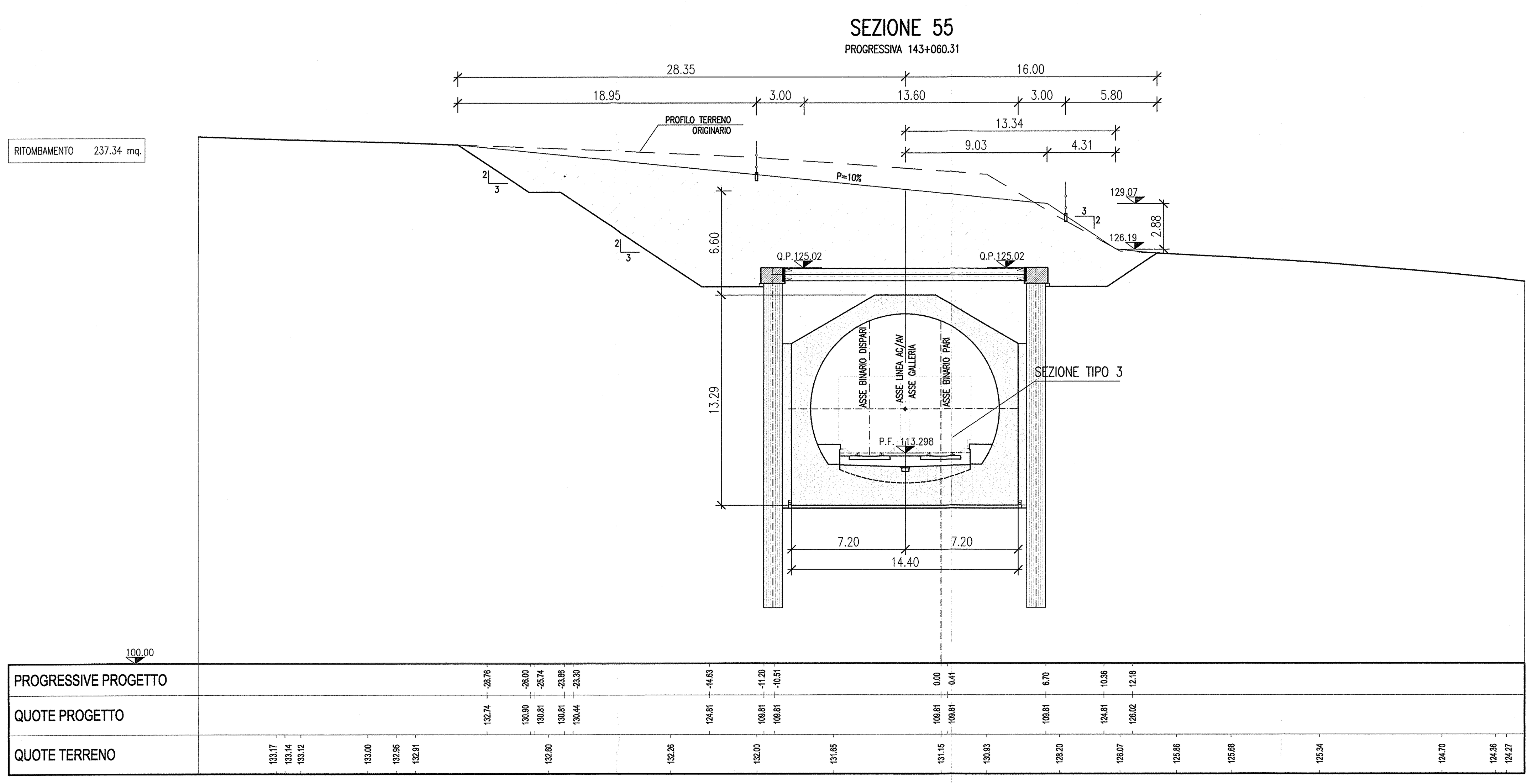

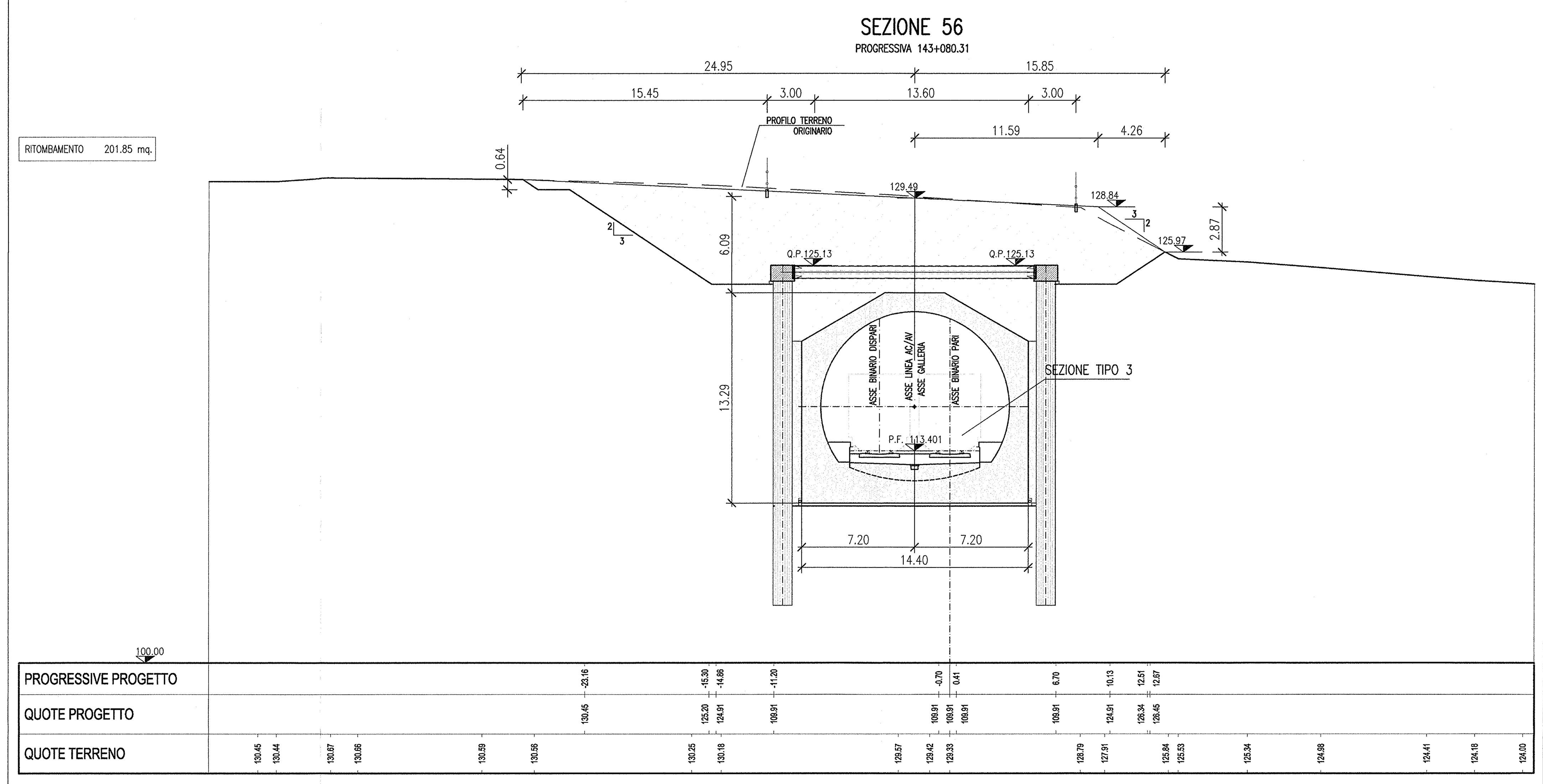

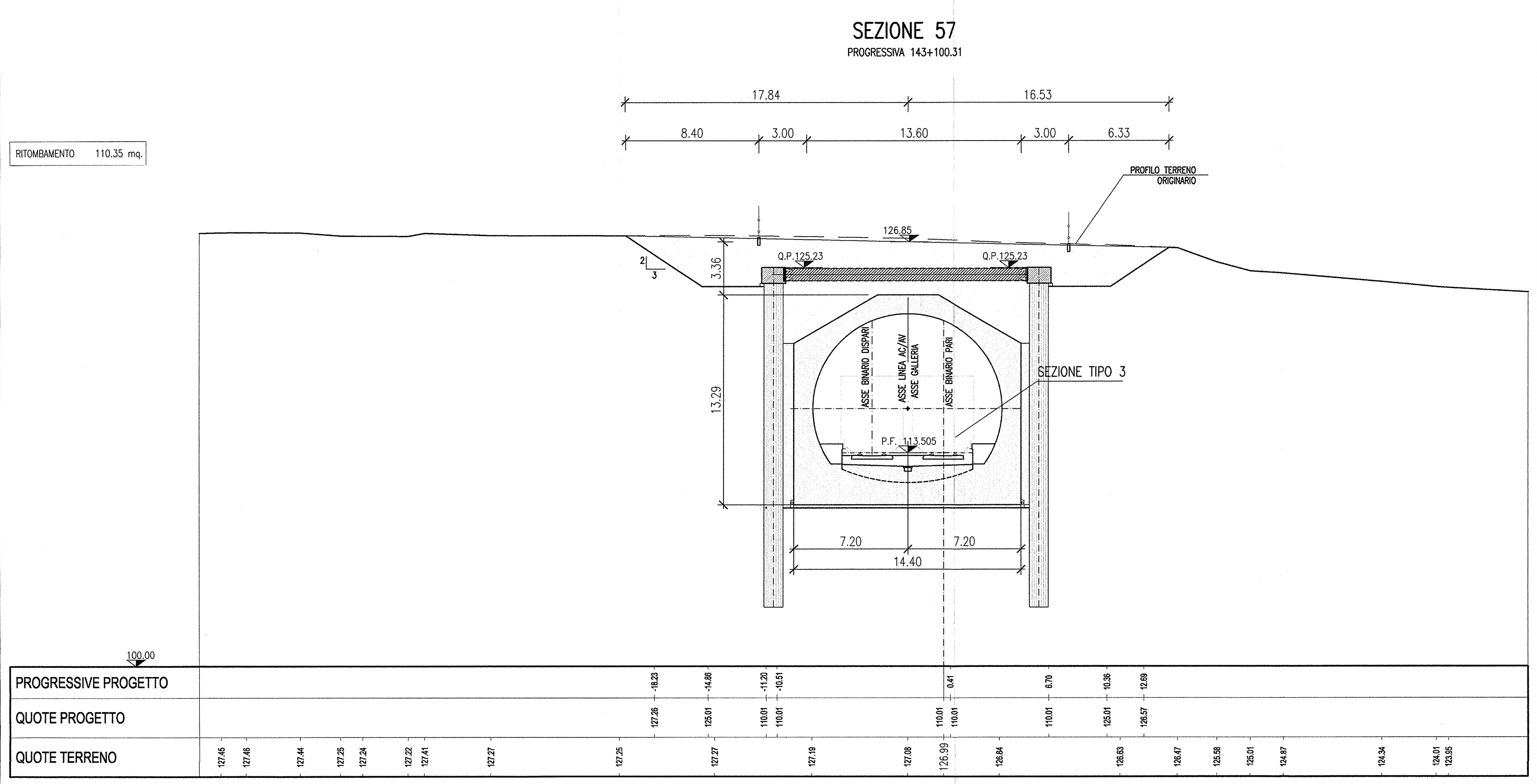

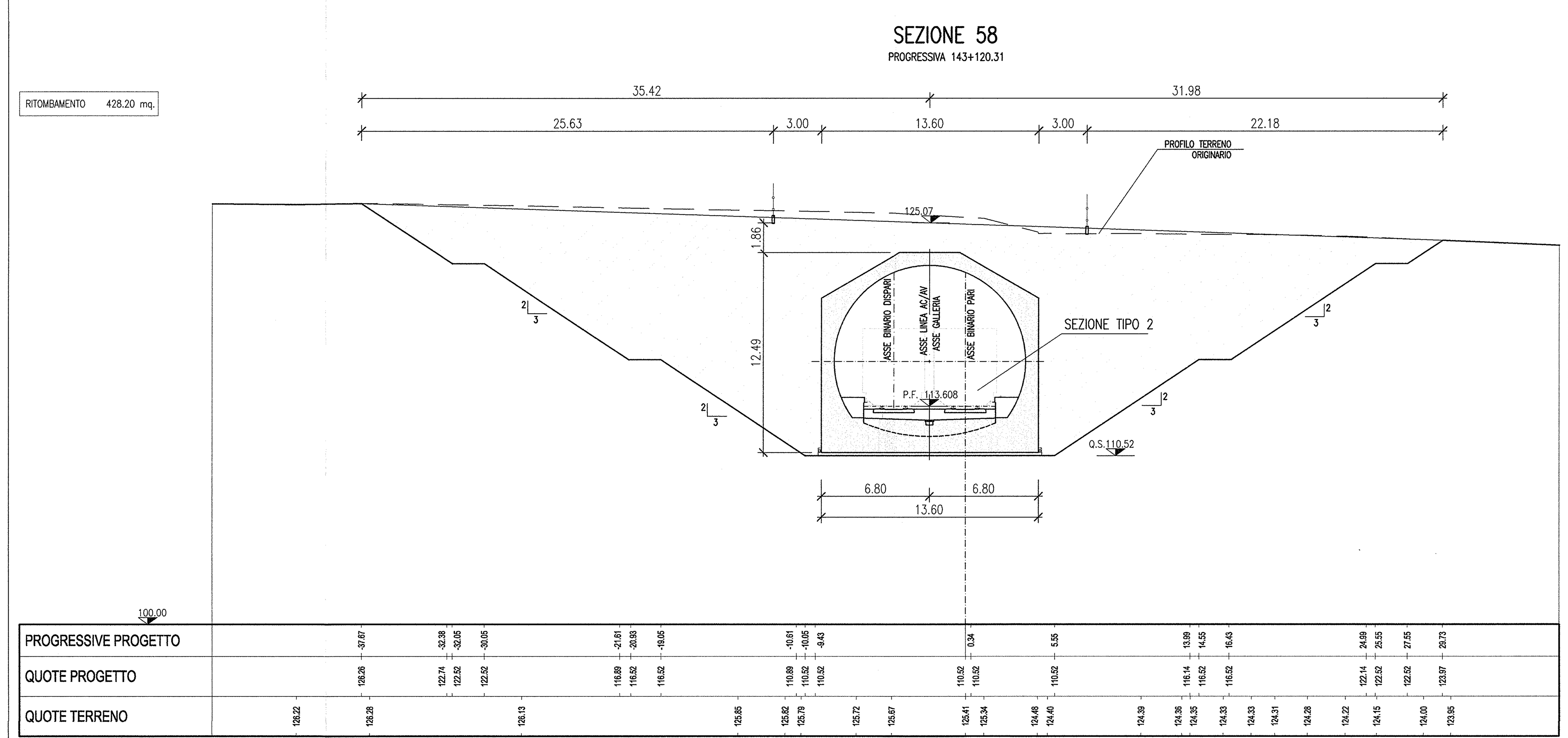

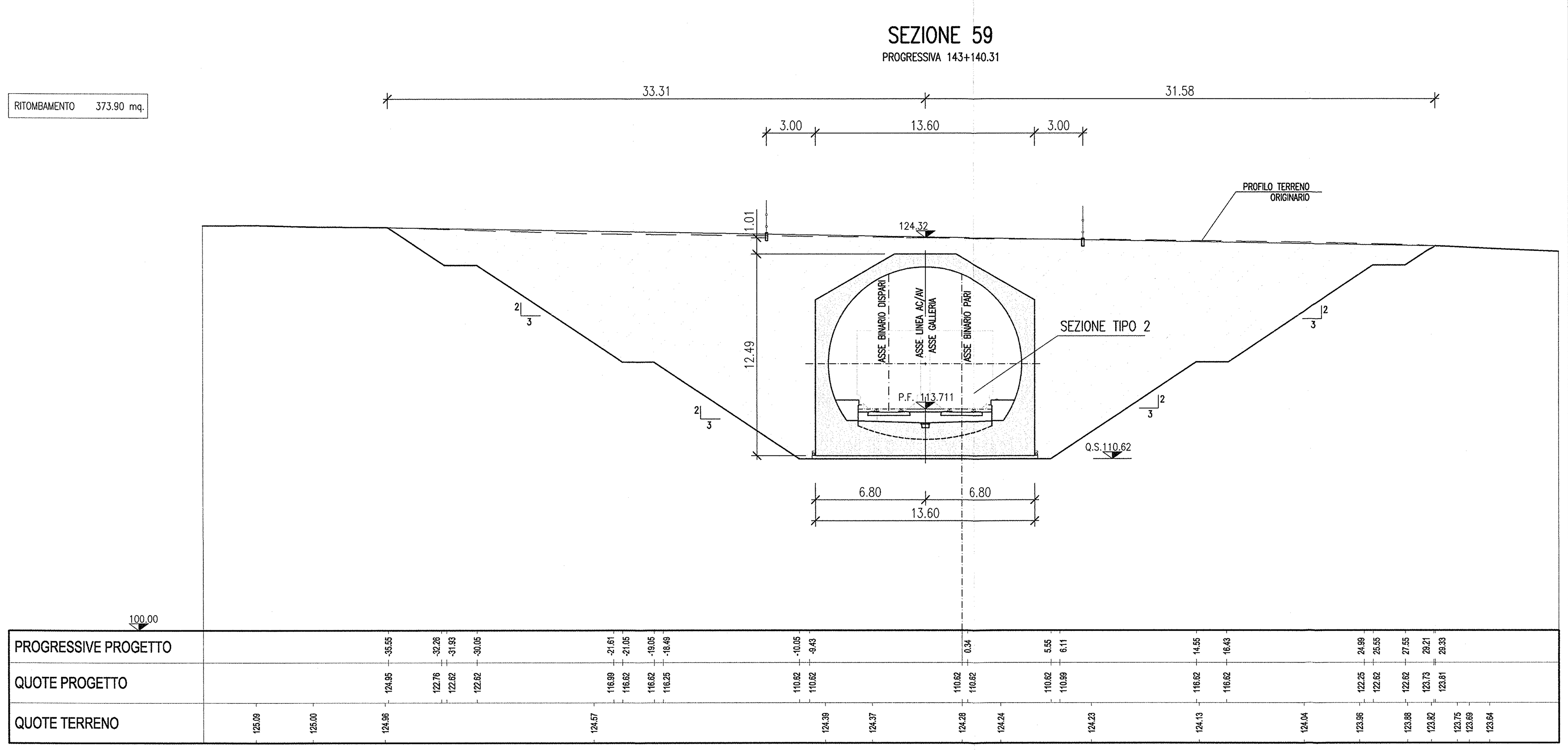

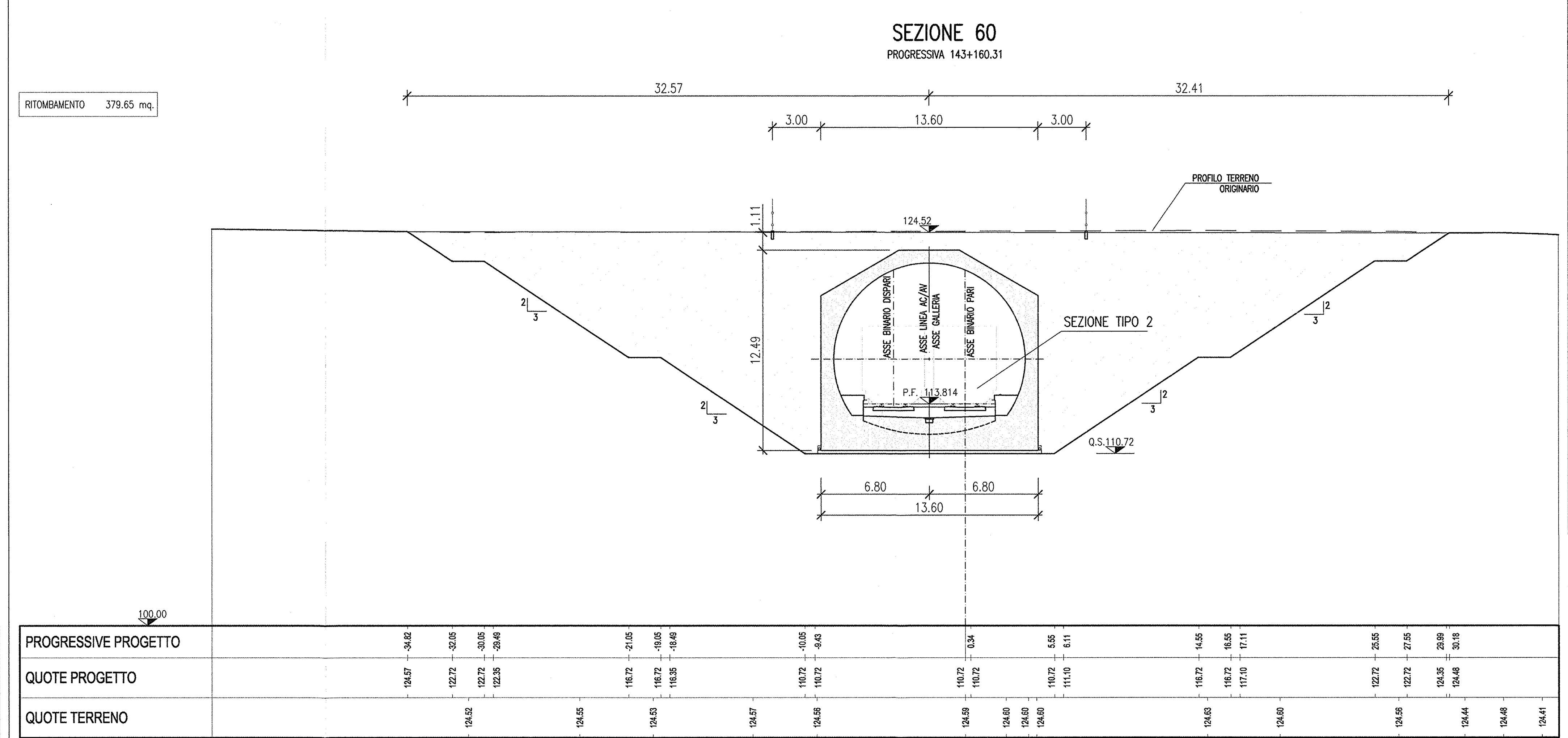

DISEGNI DI RIFERIMENTO

DESCRIZIONE	CODICE
GALLERIA ARTIFICIALE SAN GIORGIO IN SALICI EST (GA17) – Da Pk 141+930.24 a Pk 143+575.24 – Scavi – Planimetria generale (Tav. 1/4)	IN0R11EE2P8GA1701001
GALLERIA ARTIFICIALE SAN GIORGIO IN SALICI EST (GA17) – Da Pk 141+930.24 a Pk 143+575.24 – Scavi – Planimetria generale (Tav. 2/4)	IN0R11EE2P8GA1701002
GALLERIA ARTIFICIALE SAN GIORGIO IN SALICI EST (GA17) – Da Pk 141+930.24 a Pk 143+575.24 – Scavi – Planimetria generale (Tav. 3/4)	IN0R11EE2P8GA1701003
GALLERIA ARTIFICIALE SAN GIORGIO IN SALICI EST (GA17) – Da Pk 141+930.24 a Pk 143+575.24 – Scavi – Planimetria generale (Tav. 4/4)	IN0R11EE2P8GA1701004
GALLERIA ARTIFICIALE SAN GIORGIO IN SALICI EST (GA17) – Da Pk 141+930.24 a Pk 143+575.24 – Scavi – Profilo longitudinale, sezione tipo e particolari (Tav. 1/2)	IN0R11EE2FZGA1701001
GALLERIA ARTIFICIALE SAN GIORGIO IN SALICI EST (GA17) – Da Pk 141+930.24 a Pk 143+575.24 – Scavi – Profilo longitudinale, sezione tipo e particolari (Tav. 2/2)	IN0R11EE2FZGA1701002
GALLERIA ARTIFICIALE SAN GIORGIO IN SALICI EST (GA17) – Da Pk 141+930.24 a Pk 143+575.24 – Scavi – Sezioni trasversali (Tav. 1/14)	IN0R11EE2W9GA1701001
GALLERIA ARTIFICIALE SAN GIORGIO IN SALICI EST (GA17) – Da Pk 141+930.24 a Pk 143+575.24 – Scavi – Sezioni trasversali (Tav. 2/14)	IN0R11EE2W9GA1701002
GALLERIA ARTIFICIALE SAN GIORGIO IN SALICI EST (GA17) – Da Pk 141+930.24 a Pk 143+575.24 – Scavi – Sezioni trasversali (Tav. 3/14)	IN0R11EE2W9GA1701003
GALLERIA ARTIFICIALE SAN GIORGIO IN SALICI EST (GA17) – Da Pk 141+930.24 a Pk 143+575.24 – Scavi – Sezioni trasversali (Tav. 4/14)	IN0R11EE2W9GA1701004
GALLERIA ARTIFICIALE SAN GIORGIO IN SALICI EST (GA17) – Da Pk 141+930.24 a Pk 143+575.24 – Scavi – Sezioni trasversali (Tav. 5/14)	IN0R11EE2W9GA1701005
GALLERIA ARTIFICIALE SAN GIORGIO IN SALICI EST (GA17) – Da Pk 141+930.24 a Pk 143+575.24 – Scavi – Sezioni trasversali (Tav. 6/14)	IN0R11EE2W9GA1701006
GALLERIA ARTIFICIALE SAN GIORGIO IN SALICI EST (GA17) – Da Pk 141+930.24 a Pk 143+575.24 – Scavi – Sezioni trasversali (Tav. 7/14)	IN0R11EE2W9GA1701007
GALLERIA ARTIFICIALE SAN GIORGIO IN SALICI EST (GA17) – Da Pk 141+930.24 a Pk 143+575.24 – Scavi – Sezioni trasversali (Tav. 8/14)	IN0R11EE2W9GA1701008
GALLERIA ARTIFICIALE SAN GIORGIO IN SALICI EST (GA17) – Da Pk 141+930.24 a Pk 143+575.24 – Scavi – Sezioni trasversali (Tav. 9/14)	IN0R11EE2W9GA1701009
GALLERIA ARTIFICIALE SAN GIORGIO IN SALICI EST (GA17) – Da Pk 141+930.24 a Pk 143+575.24 – Scavi – Sezioni trasversali (Tav. 10/14)	IN0R11EE2W9GA1701010
GALLERIA ARTIFICIALE SAN GIORGIO IN SALICI EST (GA17) – Da Pk 141+930.24 a Pk 143+575.24 – Scavi – Sezioni trasversali (Tav. 11/14)	IN0R11EE2W9GA1701011
GALLERIA ARTIFICIALE SAN GIORGIO IN SALICI EST (GA17) – Da Pk 141+930.24 a Pk 143+575.24 – Scavi – Sezioni trasversali (Tav. 12/14)	IN0R11EE2W9GA1701012
GALLERIA ARTIFICIALE SAN GIORGIO IN SALICI EST (GA17) – Da Pk 141+930.24 a Pk 143+575.24 – Scavi – Sezioni trasversali (Tav. 13/14)	IN0R11EE2W9GA1701013
GALLERIA ARTIFICIALE SAN GIORGIO IN SALICI EST (GA17) – Da Pk 141+930.24 a Pk 143+575.24 – Scavi – Sezioni trasversali (Tav. 14/14)	IN0R11EE2W9GA1701014
GALLERIA ARTIFICIALE SAN GIORGIO IN SALICI EST (GA17) – Da Pk 141+930.24 a Pk 143+575.24 – Sistemazione definitiva – Planimetria generale (Tav. 1/4)	IN0R11EE2P8GA1700001
GALLERIA ARTIFICIALE SAN GIORGIO IN SALICI EST (GA17) – Da Pk 141+930.24 a Pk 143+575.24 – Sistemazione definitiva – Planimetria generale (Tav. 2/4)	IN0R11EE2P8GA1700002
GALLERIA ARTIFICIALE SAN GIORGIO IN SALICI EST (GA17) – Da Pk 141+930.24 a Pk 143+575.24 – Sistemazione definitiva – Planimetria generale (Tav. 3/4)	IN0R11EE2P8GA1700003
GALLERIA ARTIFICIALE SAN GIORGIO IN SALICI EST (GA17) – Da Pk 141+930.24 a Pk 143+575.24 – Sistemazione definitiva – Profilo longitudinale e sezioni tipo (Tav. 1/2)	IN0R11EE2FZGA1700001
GALLERIA ARTIFICIALE SAN GIORGIO IN SALICI EST (GA17) – Da Pk 141+930.24 a Pk 143+575.24 – Sistemazione definitiva – Profilo longitudinale e sezioni tipo (Tav. 2/2)	IN0R11EE2FZGA1700002
GALLERIA ARTIFICIALE SAN GIORGIO IN SALICI EST (GA17) – Da Pk 141+930.24 a Pk 143+575.24 – Sistemazione definitiva – Sezioni trasversali (TAV. 1/14)	IN0R11EE2W9GA1700001
GALLERIA ARTIFICIALE SAN GIORGIO IN SALICI EST (GA17) – Da Pk 141+930.24 a Pk 143+575.24 – Sistemazione definitiva – Sezioni trasversali (TAV. 2/14)	IN0R11EE2W9GA1700002
GALLERIA ARTIFICIALE SAN GIORGIO IN SALICI EST (GA17) – Da Pk 141+930.24 a Pk 143+575.24 – Sistemazione definitiva – Sezioni trasversali (TAV. 3/14)	IN0R11EE2W9GA1700003
GALLERIA ARTIFICIALE SAN GIORGIO IN SALICI EST (GA17) – Da Pk 141+930.24 a Pk 143+575.24 – Sistemazione definitiva – Sezioni trasversali (TAV. 4/14)	IN0R11EE2W9GA1700004
GALLERIA ARTIFICIALE SAN GIORGIO IN SALICI EST (GA17) – Da Pk 141+930.24 a Pk 143+575.24 – Sistemazione definitiva – Sezioni trasversali (TAV. 5/14)	IN0R11EE2W9GA1700005
GALLERIA ARTIFICIALE SAN GIORGIO IN SALICI EST (GA17) – Da Pk 141+930.24 a Pk 143+575.24 – Sistemazione definitiva – Sezioni trasversali (TAV. 6/14)	IN0R11EE2W9GA1700006
GALLERIA ARTIFICIALE SAN GIORGIO IN SALICI EST (GA17) – Da Pk 141+930.24 a Pk 143+575.24 – Sistemazione definitiva – Sezioni trasversali (TAV. 7/14)	IN0R11EE2W9GA1700007
GALLERIA ARTIFICIALE SAN GIORGIO IN SALICI EST (GA17) – Da Pk 141+930.24 a Pk 143+575.24 – Sistemazione definitiva – Sezioni trasversali (TAV. 8/14)	IN0R11EE2W9GA1700008
GALLERIA ARTIFICIALE SAN GIORGIO IN SALICI EST (GA17) – Da Pk 141+930.24 a Pk 143+575.24 – Sistemazione definitiva – Sezioni trasversali (TAV. 9/14)	IN0R11EE2W9GA1700009
GALLERIA ARTIFICIALE SAN GIORGIO IN SALICI EST (GA17) – Da Pk 141+930.24 a Pk 143+575.24 – Sistemazione definitiva – Sezioni trasversali (TAV. 11/14)	IN0R11EE2W9GA1700011
GALLERIA ARTIFICIALE SAN GIORGIO IN SALICI EST (GA17) – Da Pk 141+930.24 a Pk 143+575.24 – Sistemazione definitiva – Sezioni trasversali (TAV. 12/14)	IN0R11EE2W9GA1700012
GALLERIA ARTIFICIALE SAN GIORGIO IN SALICI EST (GA17) – Da Pk 141+930.24 a Pk 143+575.24 – Sistemazione definitiva – Sezioni trasversali (TAV. 13/14)	IN0R11EE2W9GA1700013
GALLERIA ARTIFICIALE SAN GIORGIO IN SALICI EST (GA17) – Da Pk 141+930.24 a Pk 143+575.24 – Sistemazione definitiva – Sezioni trasversali (TAV. 14/14)	IN0R11EE2W9GA1700014
GALLERIA ARTIFICIALE SAN GIORGIO IN SALICI EST (GA17) – Da Pk 141+930.24 a Pk 143+575.24 – Opere provvisionali – Paratia Pk 142+946.20÷Pk 143+104.23 – Pianta	IN0R11EE2P9GA1701001
GALLERIA ARTIFICIALE SAN GIORGIO IN SALICI EST (GA17) – Da Pk 141+930.24 a Pk 143+575.24 – Opere provvisionali – Paratia Pk 142+946.20÷Pk 143+104.23 – Profilo	IN0R11EE2F9GA1701001
GALLERIA ARTIFICIALE SAN GIORGIO IN SALICI EST (GA17) – Da Pk 141+930.24 a Pk 143+575.24 – Opere provvisionali – Paratia Pk 142+946.20÷Pk 143+104.23 – Sezioni	IN0R11EE2WZGA1701001
GALLERIA ARTIFICIALE SAN GIORGIO IN SALICI EST (GA17) – Da Pk 141+930.24 a Pk 143+575.24 – Opere provvisionali – Paratia Pk 142+946.20÷Pk 143+104.23 – Sezioni tipo e particolari	IN0R11EE2WZGA1701002
GALLERIA ARTIFICIALE SAN GIORGIO IN SALICI EST (GA17) – Da Pk 141+930.24 a Pk 143+575.24 – Sezione tipo corrente – carpenteria e particolari costruttivi (Tav. 1/2)	IN0R11EE2BZGA1700001
GALLERIA ARTIFICIALE SAN GIORGIO IN SALICI EST (GA17) – Da Pk 141+930.24 a Pk 143+575.24 – Sezione tipo corrente – carpenteria e particolari costruttivi (Tav. 2/2)	IN0R11EE2BBGA1700002
GALLERIA ARTIFICIALE SAN GIORGIO IN SALICI EST (GA17) – Da Pk 141+930.24 a Pk 143+575.24 – Sezione tipo con nicchie – Carpenteria e particolari costruttivi (Tav. 1/2)	IN0R11EE2BZGA1700002
GALLERIA ARTIFICIALE SAN GIORGIO IN SALICI EST USCITA DI SICUREZZA (GA55) – Pk 141+982.97 – Planimetria, sezioni e particolari	IN0R11EE2PZGA5500001
GALLERIA ARTIFICIALE SAN GIORGIO IN SALICI EST (GA17) – Da Pk 141+930.24 a Pk 143+575.24 – Uscita di sicurezza Pk 142+847.88 – Planimetria, sezioni e particolari	IN0R11EE2PZGA1700002
GALLERIA ARTIFICIALE SAN GIORGIO IN SALICI EST (GA17) – Da Pk 141+930.24 a Pk 143+575.24 – Fasi esecutive – Planimetria (Tav. 1/2)	IN0R11EE2PZGA1701001
GALLERIA ARTIFICIALE SAN GIORGIO IN SALICI EST (GA17) – Da Pk 141+930.24 a Pk 143+575.24 – Fasi esecutive – Planimetria (Tav. 2/2)	IN0R11EE2PZGA1701002
GALLERIA ARTIFICIALE SAN GIORGIO IN SALICI EST (GA17) – Da Pk 141+930.24 a Pk 143+575.24 – Monitoraggio – Planimetria e sezioni	IN0R11EE2PZGA1700003
GALLERIA ARTIFICIALE SAN GIORGIO IN SALICI EST (GA17) – Da Pk 141+930.24 a Pk 143+575.24 – Tabella materiali	IN0R11EE24TGA1700001
GALLERIA NATURALE SAN GIORGIO IN SALICI IMBOCCO LATO VERONA (GI09) – Pk 141+930.24 – Opere provvisionali – Paratia in Jet Grouting – Pianta	IN0R11EE2PZGI0900001
GALLERIA NATURALE SAN GIORGIO IN SALICI IMBOCCO LATO VERONA (GI09) – Pk 141+930.24 – Opere provvisionali – Paratia in Jet Grouting – Prospetto, sezioni e particolari (Tav. 1/2)	IN0R11EE2BZGI0900003
GALLERIA NATURALE SAN GIORGIO IN SALICI IMBOCCO LATO VERONA (GI09) – Pk 141+930.24 – Opere provvisionali – Paratia in Jet Grouting – Prospetto, sezioni e particolari (Tav. 2/2)	IN0R11EE2B9GI0900001

NOTE GENERALI

KEY PLAN

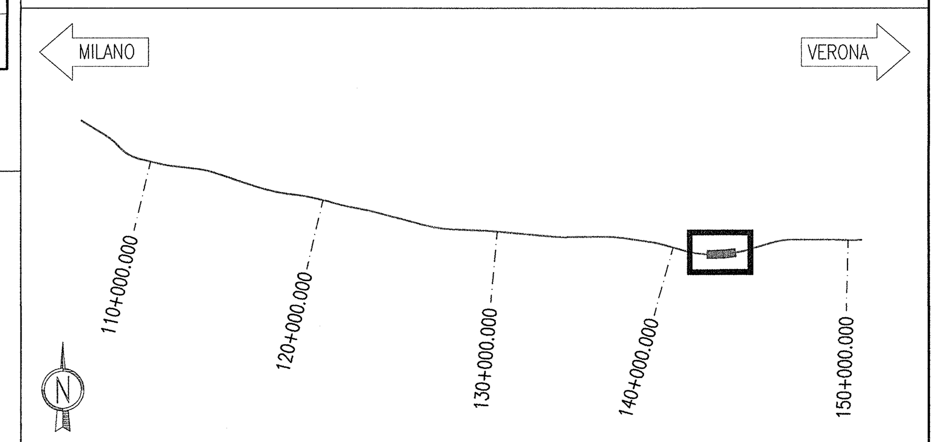

COMMITTENTE:

RFI RETE FERROVIARIA ITALIANA
GRUPPO FERROVIE DELLO STATO

ALTA SORVEGLIANZA:

ITALFERR
GRUPPO FERROVIE DELLO STATO

GENERAL CONTRACTOR:

Cepav due
Consorzio ENI per l' Alta Velocità

INFRASTRUTTURE FERROVIARIE STRATEGICHE DEFINITE DALLA LEGGE OBIETTIVO N. 443/01

LINEA A.V. /A.C. TORINO - VENEZIA Tratta MILANO - VERONA
Lotto funzionale Brescia-Verona
PROGETTO ESECUTIVO

GALLERIA ARTIFICIALE SAN GIORGIO IN SALICI EST (GA17)
Da Pk 141+930.24 a Pk 143+575.24
Sistemazione definitiva
Sezioni trasversali (TAV. 10/14)

GENERAL CONTRACTOR	DIRETTORE LAVORI	SCALA :
Consorzio Cepav due — Consorzio Cepav due Il Direttore del Consorzio (Ing. T. Taranta)	Valido per Costruzione	1:200
Data:	Data:	

COMMESSA	LOTTO	FASE	ENTE	TIPO DOC.	OPERA/DISCIPLINA	PROGR.	REV.
IN0R	11	E	E2	W9	GA1700	010	A

PROGETTAZIONE

Rev.	Descrizione	Redatto	Data	Verificato	Data	Integratore	Data
A	EMISSIONE	OLMO	30.07.18	MERLINI	30.07.18	TARANTA	30.07.18
B							
C							

IL PROGETTISTA

CIG. 751447334A   File: IN0R11EE2W9GA1700010A_10.dwg

Progetto cofinanziato dalla Unione Europea   CUP: F81H91000000008

Scala di plot: 1:1