## SEZIONE 61
PROGRESSIVA 143+180.31

RITOMBAMENTO 405.90 mq.

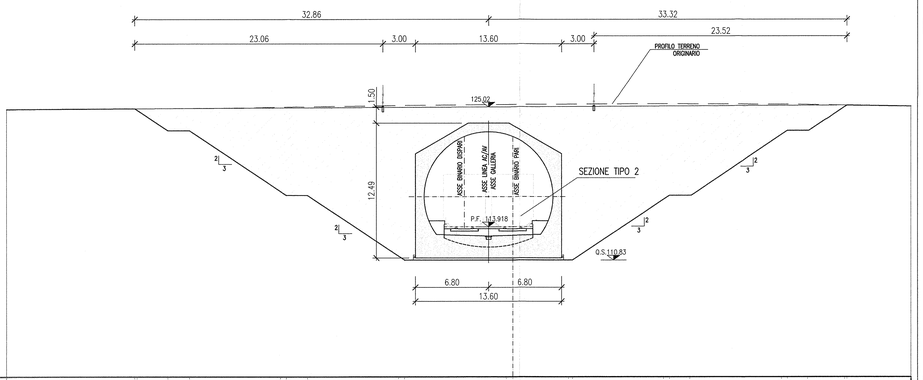


100.00

| | | |