GA22 – CONCIO 7B – PIANTA FONDAZIONE ARMATURA LONGITUDINALE
scala 1 : 50

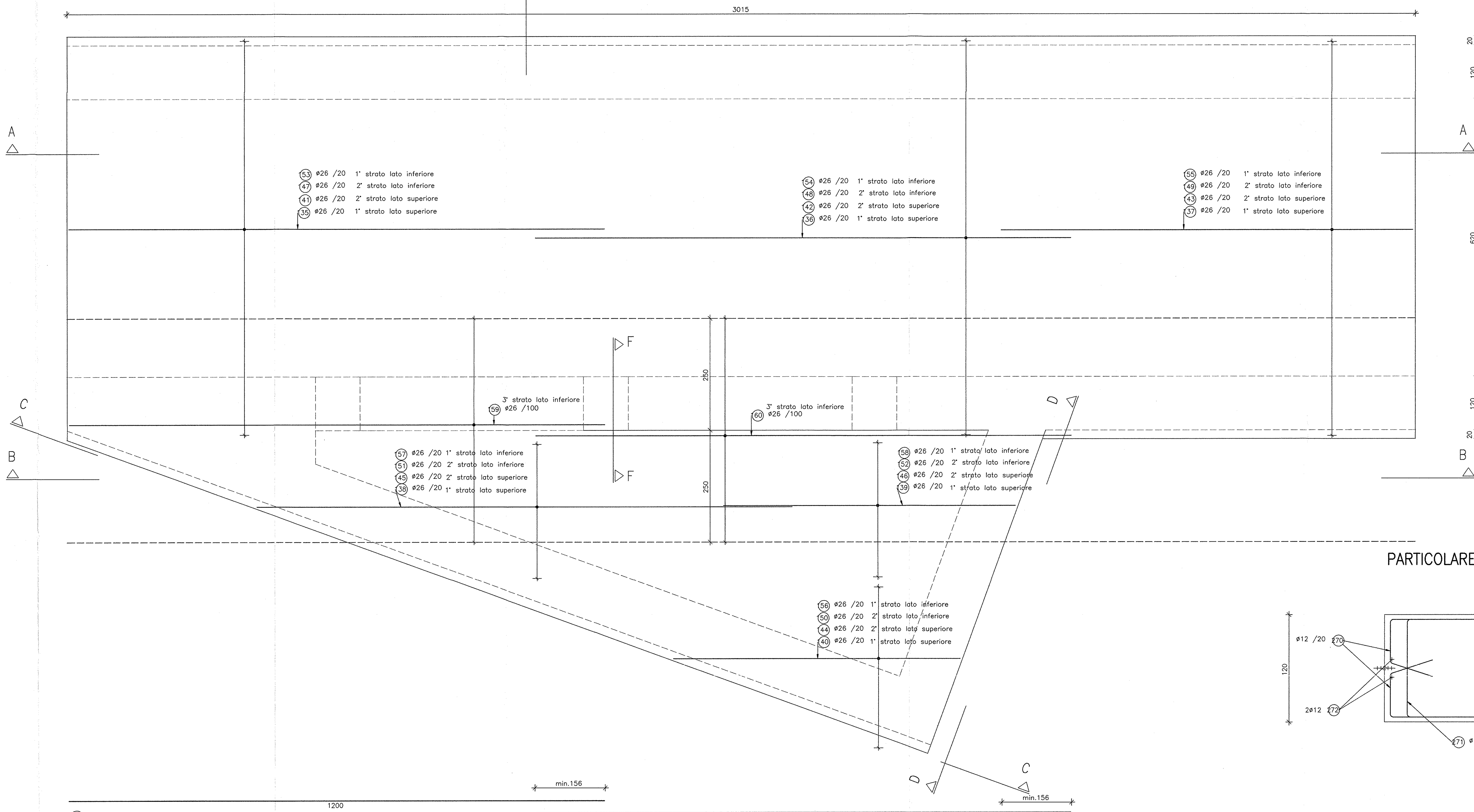

PARTICOLARE WATER-STOP FONDAZIONE
scala 1 : 25

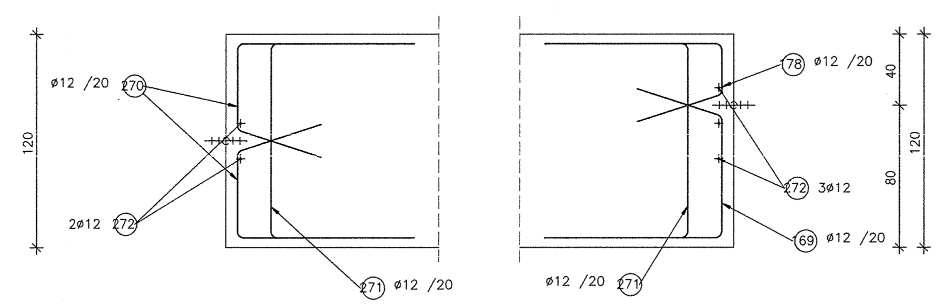

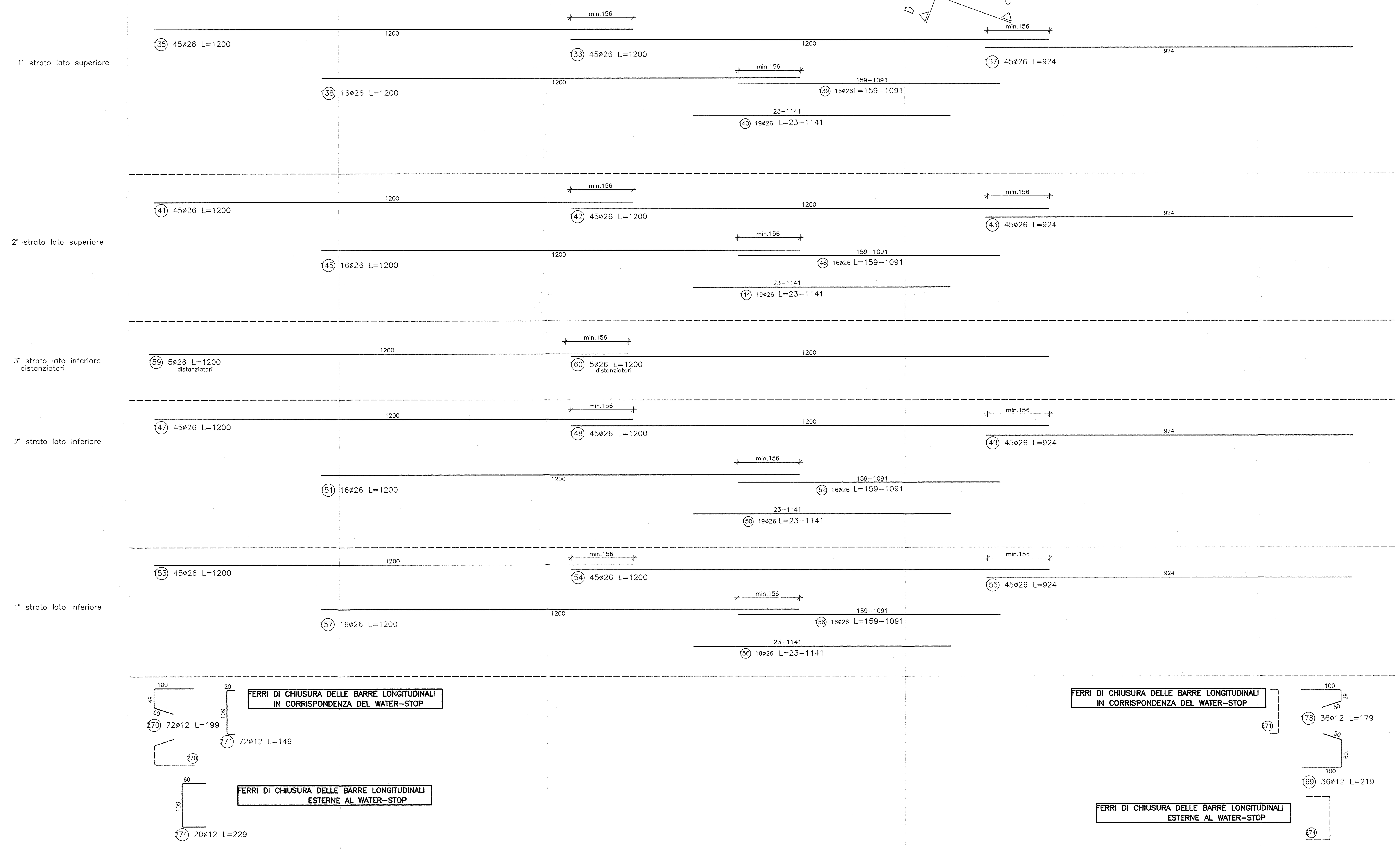

DISEGNI DI RIFERIMENTO

DESCRIZIONE	CODICE
– GA22 – RELAZIONE TECNICA GENERALE	INOR11EE2ROGA2200001
– GA22 – RELAZIONE DI CALCOLO CONCI 1–2–4–5–6–8–9	INOR11EE2CLGA2200001
– GA22 – RELAZIONE DI CALCOLO CONCI 3a–3b–7a–7b	INOR11EE2CLGA2200002
– GA22 – RELAZIONE DI CALCOLO VASCA DI SOLLEVAMENTO	INOR11EE2CLGA2200003
– GA22 – RELAZIONE DI VERIFICA DI RESISTENZA AL FUOCO	INOR11EE2ROGA2200003
– GA22 – RELAZIONE DI CALCOLO OPERE PROVVISIONALI	INOR11EE2CLGA2201001
– GA22 – TABELLA MATERIALI	INOR11EE24TGA2200001
– GA22 – PLANIMETRIA DI PROGETTO	INOR11EE2P8GA2200001
– GA22 – PLANIMETRIA DI TRACCIAMENTO	INOR11EE2P9GA2200001
– GA22 – PROFILO LONGITUDINALE	INOR11EE2F7GA2200001
– GA22 – SEZIONI TRASVERSALI – TAV.1	INOR11EE2W9GA2200001
– GA22 – SEZIONI TRASVERSALI – TAV.2	INOR11EE2W9GA2200002
– GA22 – SEZIONI TRASVERSALI – TAV.3	INOR11EE2W9GA2200003
– GA22 – SEZIONI TIPO GALLERIA	INOR11EE2WBGA2200001
– GA22 – PIANTA E SEZIONE LONG – TAV.1	INOR11EE2PAGA2200002
– GA22 – PIANTA E SEZIONE LONG – TAV.2	INOR11EE2PAGA2200003
– GA22 – PIANTA E SEZIONE LONG – TAV.3	INOR11EE2PAGA2200004
– GA22 – PIANTA E SEZIONE LONG – TAV.4	INOR11EE2PAGA2200005
– GA22 – PIANTA E SEZIONE LONG – TAV.5	INOR11EE2PAGA2200006
– GA22 – CARPENTERIA – CONCIO 1 – PIANTA E SEZIONI	INOR11EE2BBGA2200001
– GA22 – CARPENTERIA – CONCIO 2 – PIANTA E SEZIONI	INOR11EE2BBGA2200002
– GA22 – CARPENTERIA – CONCIO 3A – PIANTA E SEZIONI – TAV 1	INOR11EE2BBGA2200003
– GA22 – CARPENTERIA – CONCIO 3A – PIANTA E SEZIONI – TAV 2	INOR11EE2BBGA2200004
– GA22 – CARPENTERIA – CONCIO 3B – PIANTA E SEZIONI – TAV 1	INOR11EE2BBGA2200005
– GA22 – CARPENTERIA – CONCIO 3B – PIANTA E SEZIONI – TAV 2	INOR11EE2BBGA2200006
– GA22 – CARPENTERIA – CONCI 3A–3B – PIANTA PREDALLES	INOR11EE2BZGA2200001
– GA22 – CARPENTERIA – CONCIO 4 – PIANTA E SEZIONI	INOR11EE2BBGA2200007
– GA22 – CARPENTERIA – CONCIO 5 – PIANTA E SEZIONI	INOR11EE2BBGA2200008
– GA22 – CARPENTERIA – CONCIO 6 – PIANTA E SEZIONI	INOR11EE2BBGA2200009
– GA22 – CARPENTERIA – CONCIO 7A – PIANTA E SEZIONI – TAV 1	INOR11EE2BBGA2200010
– GA22 – CARPENTERIA – CONCIO 7A – PIANTA E SEZIONI – TAV 2	INOR11EE2BBGA2200011
– GA22 – CARPENTERIA – CONCIO 7B – PIANTA E SEZIONI – TAV 1	INOR11EE2BBGA2200012
– GA22 – CARPENTERIA – CONCIO 7B – PIANTA E SEZIONI – TAV 2	INOR11EE2BBGA2200013
– GA22 – CARPENTERIA – CONCI 7A–7B – PIANTA PREDALLES	INOR11EE2BZGA2200002
– GA22 – CARPENTERIA – CONCIO 8 – PIANTA E SEZIONI	INOR11EE2BBGA2200014
– GA22 – CARPENTERIA – CONCIO 9 – PIANTA E SEZIONI	INOR11EE2BBGA2200015
– GA22 – CARPENTERIA – VASCA DI SOLLEVAMENTO LATO BRESCIA – TAV.1	INOR11EE2BBGA2200016
– GA22 – CARPENTERIA – VASCA DI SOLLEVAMENTO LATO BRESCIA – TAV.2	INOR11EE2BBGA2200017
– GA22 – CARPENTERIA – VASCA DI SOLLEVAMENTO LATO VERONA – TAV.1	INOR11EE2BBGA2200018
– GA22 – CARPENTERIA – VASCA DI SOLLEVAMENTO LATO VERONA – TAV.2	INOR11EE2BBGA2200019
– GA22 – ARMATURA – CONCIO 1 – TAV.1	INOR11EE2BBGA2200040
– GA22 – ARMATURA – CONCIO 1 – TAV.2	INOR11EE2BZGA2200004
– GA22 – ARMATURA – CONCIO 2 – TAV.1	INOR11EE2BZGA2200005
– GA22 – ARMATURA – CONCIO 2 – TAV.2	INOR11EE2BZGA2200006
– GA22 – ARMATURA – CONCIO 3A – TAV.1	INOR11EE2BZGA2200007
– GA22 – ARMATURA – CONCIO 3A – TAV.2	INOR11EE2BZGA2200008
– GA22 – ARMATURA – CONCIO 3A – TAV.3	INOR11EE2BZGA2200009
– GA22 – ARMATURA – CONCIO 3A – TAV.4	INOR11EE2BBGA2200023
– GA22 – ARMATURA – CONCIO 3A – TAV.5	INOR11EE2BBGA2200020
– GA22 – ARMATURA – CONCIO 3A – TAV.6	INOR11EE2BBGA2200021
– GA22 – ARMATURA – CONCIO 3A – TAV.7	INOR11EE2BBGA2200022
– GA22 – ARMATURA – CONCIO 3A – TAV.8	INOR11EE2BZGA2200010
– GA22 – ARMATURA – CONCIO 3B – TAV.1	INOR11EE2BZGA2200011
– GA22 – ARMATURA – CONCIO 3B – TAV.2	INOR11EE2BZGA2200012
– GA22 – ARMATURA – CONCIO 3B – TAV.3	INOR11EE2BZGA2200014
– GA22 – ARMATURA – CONCIO 3B – TAV.4	INOR11EE2BBGA2200027
– GA22 – ARMATURA – CONCIO 3B – TAV.5	INOR11EE2BBGA2200024
– GA22 – ARMATURA – CONCIO 3B – TAV.6	INOR11EE2BBGA2200025
– GA22 – ARMATURA – CONCIO 3B – TAV.7	INOR11EE2BZGA2200013
– GA22 – ARMATURA – CONCIO 3B – TAV.8	INOR11EE2BBGA2200026
– GA22 – ARMATURA – CONCIO 4 – TAV.1	INOR11EE2BZGA2200015
– GA22 – ARMATURA – CONCIO 4 – TAV.2	INOR11EE2BZGA2200016
– GA22 – ARMATURA – CONCIO 5 – TAV.1	INOR11EE2BZGA2200017
– GA22 – ARMATURA – CONCIO 5 – TAV.2	INOR11EE2BZGA2200018
– GA22 – ARMATURA – CONCIO 6 – TAV.1	INOR11EE2BZGA2200019
– GA22 – ARMATURA – CONCIO 6 – TAV.2	INOR11EE2BZGA2200020
– GA22 – ARMATURA – CONCIO 7A – TAV. 1	INOR11EE2BBGA2200028
– GA22 – ARMATURA – CONCIO 7A – TAV. 2	INOR11EE2BZGA2200021
– GA22 – ARMATURA – CONCIO 7A – TAV. 3	INOR11EE2BBGA2200030
– GA22 – ARMATURA – CONCIO 7A – TAV. 4	INOR11EE2BBGA2200031
– GA22 – ARMATURA – CONCIO 7A – TAV. 5	INOR11EE2BBGA2200029
– GA22 – ARMATURA – CONCIO 7A – TAV. 6	INOR11EE2BZGA2200022
– GA22 – ARMATURA – CONCIO 7A – TAV. 7	INOR11EE2BZGA2200023
– GA22 – ARMATURA – CONCIO 7A – TAV. 8	INOR11EE2BZGA2200024
– GA22 – ARMATURA – CONCIO 7B – TAV. 1	INOR11EE2BBGA2200032
– GA22 – ARMATURA – CONCIO 7B – TAV. 2	INOR11EE2BBGA2200033
– GA22 – ARMATURA – CONCIO 7B – TAV. 3	INOR11EE2BBGA2200034
– GA22 – ARMATURA – CONCIO 7B – TAV. 4	INOR11EE2BZGA2200026
– GA22 – ARMATURA – CONCIO 7B – TAV. 6	INOR11EE2BBGA2200035
– GA22 – ARMATURA – CONCIO 7B – TAV. 7	INOR11EE2BZGA2200027
– GA22 – ARMATURA – CONCIO 7B – TAV. 8	INOR11EE2BZGA2200028
– GA22 – ARMATURA – CONCIO 8 – TAV.1	INOR11EE2BZGA2200029
– GA22 – ARMATURA – CONCIO 8 – TAV.2	INOR11EE2BZGA2200030
– GA22 – ARMATURA – CONCIO 9 – TAV.1	INOR11EE2BBGA2200041
– GA22 – ARMATURA – CONCIO 9 – TAV.2	INOR11EE2BZGA2200032
– GA22 – ARMATURE VASCA DI SOLLEVAMENTO LATO BRESCIA – TAV.1	INOR11EE2BZGA2200003
– GA22 – ARMATURE VASCA DI SOLLEVAMENTO LATO BRESCIA – TAV.2	INOR11EE2BBGA2200037
– GA22 – ARMATURE VASCA DI SOLLEVAMENTO LATO BRESCIA – TAV.3	INOR11EE2BBGA2200036
– GA22 – ARMATURE VASCA DI SOLLEVAMENTO LATO VERONA – TAV.1	INOR11EE2BZGA2200031
– GA22 – ARMATURE VASCA DI SOLLEVAMENTO LATO VERONA – TAV.2	INOR11EE2BBGA2200039
– GA22 – ARMATURE VASCA DI SOLLEVAMENTO LATO VERONA – TAV.3	INOR11EE2BBGA2200038
– GA22 – PIANTA SCAVI E OPERE PROVVISIONALI	INOR11EE2P8GA2201001
– GA22 – OPERE PROVVISIONALI – PROSPETTO E SEZIONI	INOR11EE2PZGA2201001
– GA22 – OPERE PROVVISIONALI – ARMATURE	INOR11EE2BZGA2201001
– GA22 – PARTICOLARI COSTRUTTIVI – TAV.1	INOR11EE2BZGA2209001
– GA22 – PARTICOLARI COSTRUTTIVI – TAV.2	INOR11EE2BZGA2209002
– GA22 – PARTICOLARI COSTRUTTIVI – TAV.3	INOR11EE2BZGA2209003
– GA00 – TIPOLOGICO GALLERIE ARTIFICIALI – COLLEGAMENTI EQUIPOTENZIALI MASSE METALLICHE	INOR11EE2BXGA0009001

NOTE GENERALI

- TUTTE LE MISURE SONO ESPRESSE IN CENTIMETRI
- TUTTI GLI ANGOLI SONO ESPRESSI IN GRADI DECIMALI
- DOVE NON SPECIFICATO, SI PRESCRIVONO I SEGUENTI DIAMETRI MINIMI DI PIEGATURA:

ø BARRA	DIAMETRO MINIMO DI PIEGATURA
>16mm	7ø
⩽16mm	4ø

- LE DIMENSIONI INDICATE PER LA SAGOMA DELLE ARMATURE SONO RIFERITE ALL'ASSE DELLA BARRA
- LE MISURE DEI SINGOLI TRATTI DI BARRA VANNO INTESE SECONDO LA SEGUENTE TABELLA:

Legenda misure:

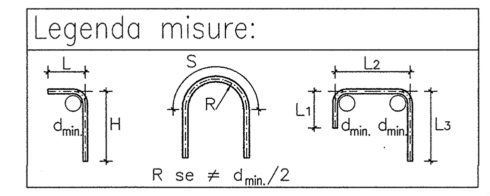

COMMITTENTE: RFI RETE FERROVIARIA ITALIANA GRUPPO FERROVIE DELLO STATO

ALTA SORVEGLIANZA: ITALFERR GRUPPO FERROVIE DELLO STATO

GENERAL CONTRACTOR: Cepav due Consorzio ENI per l' Alta Velocità

INFRASTRUTTURE FERROVIARIE STRATEGICHE DEFINITE DALLA LEGGE OBIETTIVO N. 443/01

LINEA A.V. /A.C. TORINO - VENEZIA Tratta MILANO - VERONA
Lotto funzionale Brescia-Verona
PROGETTO ESECUTIVO

GA22 - GALLERIA ARTIFICIALE IC VR MERCI B.P. DA PK 1+628,179 A PK 1+943,927
ARMATURA
CONCIO 7B - TAV.5

GENERAL CONTRACTOR	DIRETTORE LAVORI	SCALA :
Consorzio Cepav due — Consorzio Cepav due Il Direttore del Consorzio (Ing. T. Taranta) Data:	Valido per Costruzione Data:	VARIE

COMMESSA	LOTTO	FASE	ENTE	TIPO DOC.	OPERA/DISCIPLINA	PROGR.	REV.
INOR	11	E	E2	BZ	GA2200	025	A

PROGETTAZIONE

Rev.	Descrizione	Redatto	Data	Verificato	Data	Progettista Integratore	Data
A	EMISSIONE	Roncà	22/10/18	Aiello	22/10/18	Taranta	22/10/18
B							
C							

CIG. 751447334A File: INOR11EE2BZGA2200025A_03.dwg

Progetto cofinanziato dalla Unione Europea CUP: F81H91000000008