GA23-CONCIO 11

BARRE SOLAIO DI COPERTURA

(27) 39ø20 L=1200 — 1200

(28) 39ø20 L=1200 — 1200 — min. 120 — ALTERNARE LE SOVRAPPOSIZIONI

(10) 39ø20 L=203 — 203 — min. 120 — ALTERNARE LE SOVRAPPOSIZIONI

(8) 31ø20 L=1200 — 1200

(9) 31ø20 L=1200 — 1200 — min. 120

(7) 31ø20 L=203 — 203 — min. 120

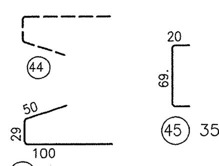

(45) 35ø12 L=109

(44) 70ø12 L=179

FERRI DI CHIUSURA DELLE BARRE LONGITUDINALI IN CORRISPONDENZA DEL WATER-STOP

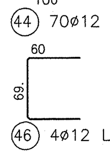

(46) 4ø12 L=189

FERRI DI CHIUSURA DELLE BARRE LONGITUDINALI ESTERNE AL WATER-STOP

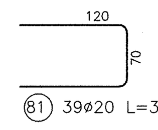

(81) 39ø20 L=310

SEZIONE LONGITUDINALE B-B
scala 1 : 50

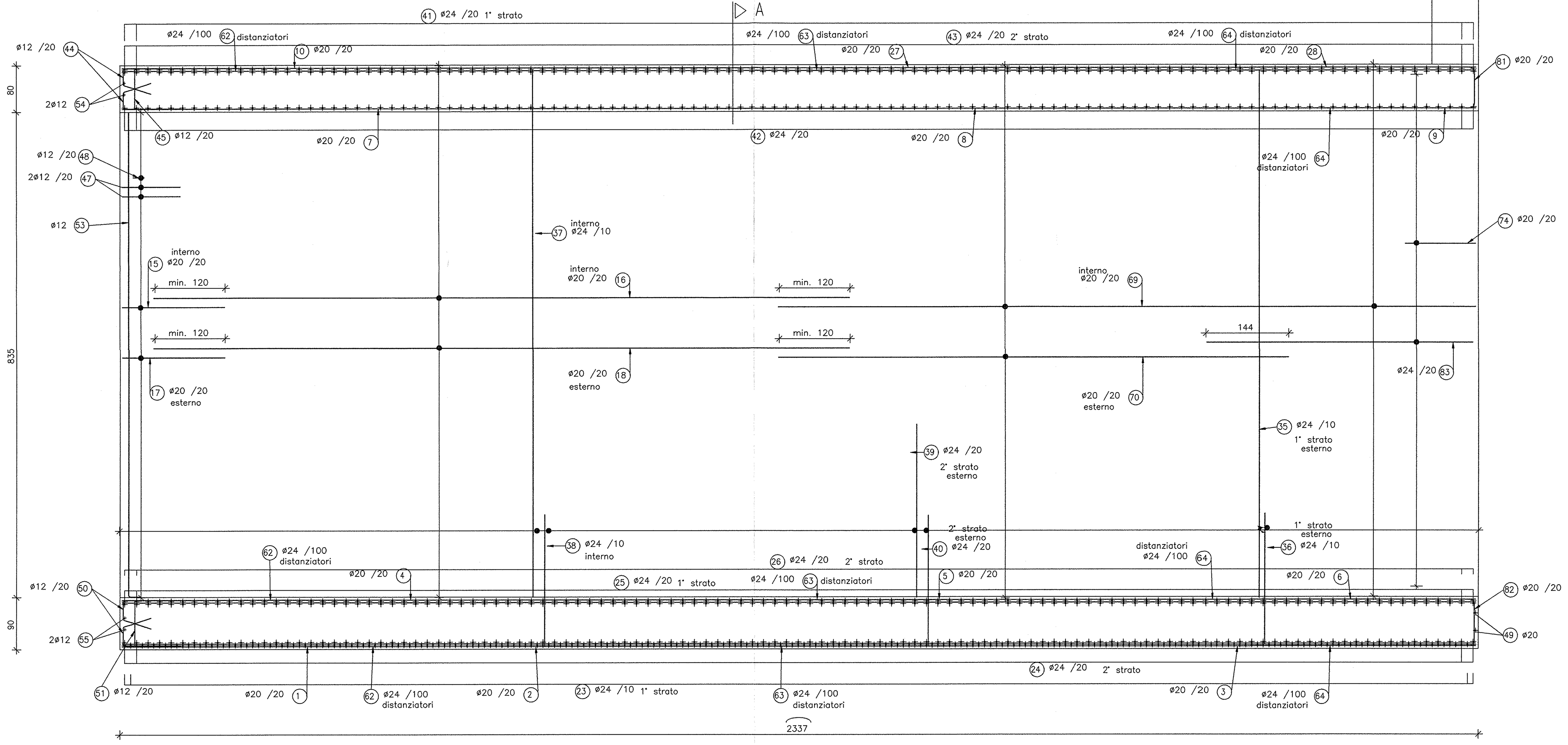

BARRE DI PARETE

(16) 45ø20 L=1200 — 1200

(69) 45ø20 L=1200 — 1200 — min. 120 — ALTERNARE LE SOVRAPPOSIZIONI

(15) 45ø20 L=178 — 178 — min. 120 — ALTERNARE LE SOVRAPPOSIZIONI

(18) 45ø20 L=1200 — 1200

(70) 45ø20 L=879 — 879 — min. 120 — ALTERNARE LE SOVRAPPOSIZIONI

(17) 45ø20 L=178 — 178 — min. 120 — ALTERNARE LE SOVRAPPOSIZIONI

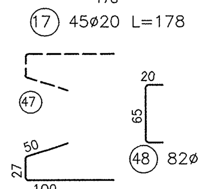

(48) 82ø12 L=105

(47) 164ø12 L=177

FERRI DI CHIUSURA DELLE BARRE LONGITUDINALI IN CORRISPONDENZA DEL WATER-STOP

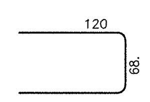

(74) 82ø20 L=308

BARRE DI FONDAZIONE

(12) 3ø20 L=1200 — 1200

(13) 3ø20 L=1200 — 1200 — min. 120 — ALTERNARE LE SOVRAPPOSIZIONI

(11) 3ø20 L=179 — 179 — min. 120 — ALTERNARE LE SOVRAPPOSIZIONI

(5) 41ø20 L=1200 — 1200

(6) 41ø20 L=1200 — 1200 — min. 120 — ALTERNARE LE SOVRAPPOSIZIONI

(4) 41ø20 L=203 — 203 — min. 120 — ALTERNARE LE SOVRAPPOSIZIONI

(2) 41ø20 L=1200 — 1200

(3) 41ø20 L=1200 — 1200 — min. 120 — ALTERNARE LE SOVRAPPOSIZIONI

(1) 41ø20 L=203 — 203 — min. 120 — ALTERNARE LE SOVRAPPOSIZIONI

(63) 42ø24 L=1200 distanziatori — 1200

(64) 42ø24 L=1200 distanziatori — 1200 — min. 120

(62) 42ø24 L=203 distanziatori — 203 — min. 120

(65) 3ø20 L=1200 — 1200

(66) 3ø20 L=1200 — 1200 — min. 120

(14) 3ø20 L=194 — 194 — min. 120

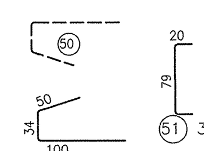

(51) 35ø12 L=119

(50) 70ø12 L=184

FERRI DI CHIUSURA DELLE BARRE LONGITUDINALI IN CORRISPONDENZA DEL WATER-STOP

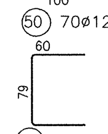

(52) 6ø12 L=199

FERRI DI CHIUSURA DELLE BARRE LONGITUDINALI ESTERNE AL WATER-STOP

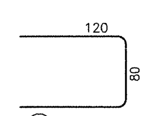

(82) 41ø20 L=320

PARTICOLARE 1
STAFFE SOLAIO DI COPERTURA
scala 1 : 25

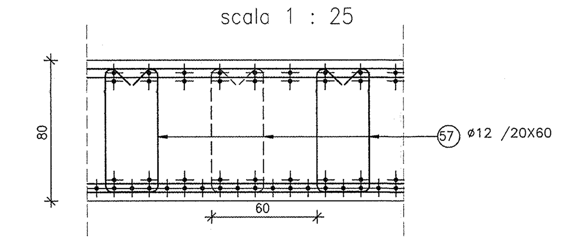

PARTICOLARE 2 STAFFE PARETE
VISTA IN PIANTA
scala 1 : 25

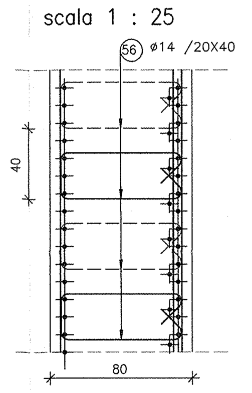

PARTICOLARE 3
STAFFE SOLAIO FONDAZIONE
scala 1 : 25

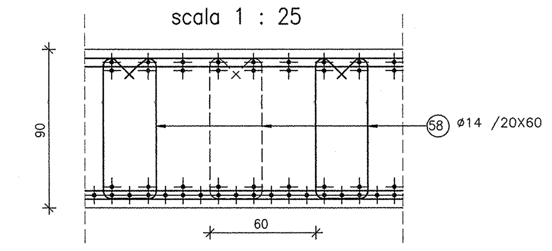

PARTICOLARE WATER-STOP COPERTURA
scala 1 : 25

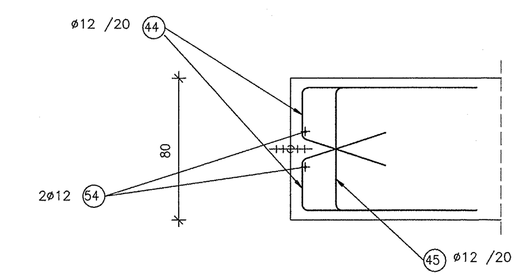

PARTICOLARE COPERTURA LATO IMBOCCO
scala 1 : 25

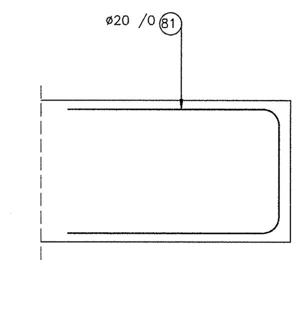

PARTICOLARE WATER-STOP PARETE
scala 1 : 25

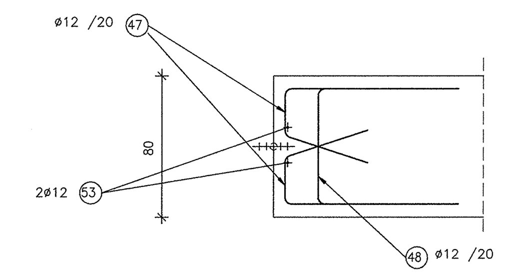

PARTICOLARE PARETE LATO IMBOCCO
scala 1 : 25

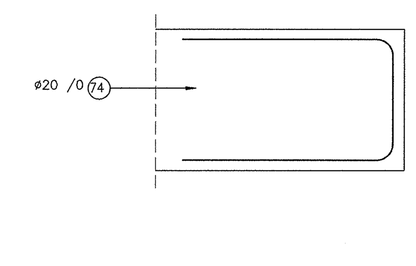

PARTICOLARE WATER-STOP FONDAZIONE
scala 1 : 25

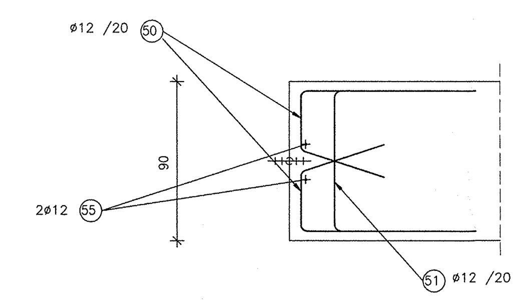

PARTICOLARE FONDAZIONE LATO IMBOCCO
scala 1 : 25

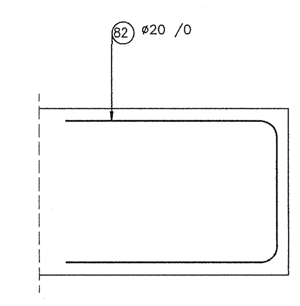

TABELLA DIAMETRI AMMISSIBILI DEI MANDRINI PER LE BARRE PIEGATE

POS. N°	DIAMETRO MINIMO DI PIEGATURA
(24)(26)(43)(34)(40)	17ø
(25)(41)(42)	19ø
(35)(23)(30)(36)(29)(31)(37)(32)(38)	22ø

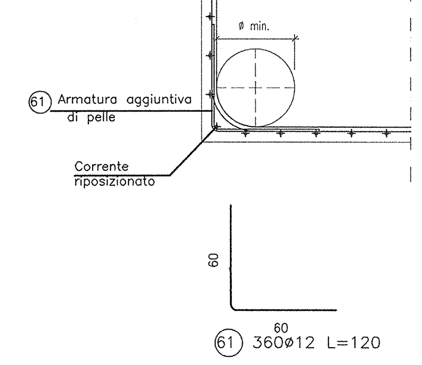

(61) 360ø12 L=120

DISPOSIZIONE STAFFE SOLETTA
scala 1 : 25

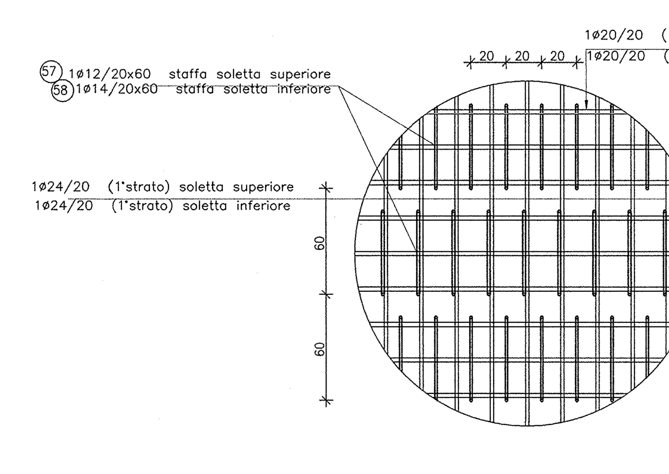

DISEGNI DI RIFERIMENTO

DESCRIZIONE	CODICE
- GA23 - RELAZIONE TECNICA GENERALE	INOR11EE2ROGA2300001
- GA23 - RELAZIONE DI CALCOLO	INOR11EE2CLGA2300001
- GA23 - TABELLA MATERIALI	INOR11EE24TGA2300001
- GA23 - PLANIMETRIA DI PROGETTO	INOR11EE2P8GA2300001
- GA23 - PLANIMETRIA DI TRACCIAMENTO	INOR11EE2P9GA2300001
- GA23 - PROFILO LONGITUDINALE	INOR11EE2F7GA2300001
- GA23 - SEZIONI TRASVERSALI - TAV.1	INOR11EE2W9GA2300001
- GA23 - SEZIONI TRASVERSALI - TAV.2	INOR11EE2W9GA2300002
- GA23 - SEZIONI TRASVERSALI - TAV.3	INOR11EE2W9GA2300003
- GA23 - SEZIONI TIPO GALLERIA	INOR11EE2WBGA2300001
- GA23 - PIANTA E SEZIONE LONG - TAV.1	INOR11EE2PAGA2300001
- GA23 - PIANTA E SEZIONE LONG - TAV.2	INOR11EE2PAGA2300002
- GA23 - PIANTA E SEZIONE LONG - TAV.3	INOR11EE2PAGA2300003
- GA23 - PIANTA E SEZIONE LONG - TAV.4	INOR11EE2PAGA2300004
- GA23 - CARPENTERIA - CONCIO 1 - PIANTA E SEZIONI	INOR11EE2BBGA2300001
- GA23 - CARPENTERIA - CONCIO 2 - PIANTA E SEZIONI	INOR11EE2BBGA2300002
- GA23 - CARPENTERIA - CONCIO 3 - PIANTA E SEZIONI	INOR11EE2BBGA2300003
- GA23 - CARPENTERIA - CONCIO 4 - PIANTA E SEZIONI	INOR11EE2BBGA2300004
- GA23 - CARPENTERIA - CONCIO 5 - PIANTA E SEZIONI	INOR11EE2BBGA2300005
- GA23 - CARPENTERIA - CONCIO 6 - PIANTA E SEZIONI	INOR11EE2BBGA2300006
- GA23 - CARPENTERIA - CONCIO 7A - PIANTA E SEZIONI - TAV 1	INOR11EE2BBGA2300007
- GA23 - CARPENTERIA - CONCIO 7A - PIANTA E SEZIONI - TAV 2	INOR11EE2BBGA2300008
- GA23 - CARPENTERIA - CONCIO 7B - PIANTA E SEZIONI - TAV 1	INOR11EE2BBGA2300009
- GA23 - CARPENTERIA - CONCIO 7B - PIANTA E SEZIONI - TAV 2	INOR11EE2BBGA2300010
- GA23 - CARPENTERIA - CONCI 7A-7B - PIANTA PREDALLES	INOR11EE2BZGA2300001
- GA23 - CARPENTERIA - CONCIO 8 - PIANTA E SEZIONI	INOR11EE2BBGA2300011
- GA23 - CARPENTERIA - CONCIO 9 - PIANTA E SEZIONI	INOR11EE2BBGA2300012
- GA23 - CARPENTERIA - CONCIO 10 - PIANTA E SEZIONI	INOR11EE2BBGA2300013
- GA23 - CARPENTERIA - CONCIO 11 - PIANTA E SEZIONI	INOR11EE2BBGA2300014
- GA23 - ARMATURA - CONCIO 1 - TAV.1	INOR11EE2BBGA2300016
- GA23 - ARMATURA - CONCIO 1 - TAV.2	INOR11EE2BZGA2300003
- GA23 - ARMATURA - CONCIO 2 - TAV.1	INOR11EE2BZGA2300004
- GA23 - ARMATURA - CONCIO 2 - TAV.2	INOR11EE2BZGA2300005
- GA23 - ARMATURA - CONCIO 3 - TAV.1	INOR11EE2BZGA2300006
- GA23 - ARMATURA - CONCIO 3 - TAV.2	INOR11EE2BZGA2300007
- GA23 - ARMATURA - CONCIO 4 - TAV.1	INOR11EE2BZGA2300008
- GA23 - ARMATURA - CONCIO 4 - TAV.2	INOR11EE2BZGA2300009
- GA23 - ARMATURA - CONCIO 5 - TAV.1	INOR11EE2BZGA2300010
- GA23 - ARMATURA - CONCIO 5 - TAV.2	INOR11EE2BZGA2300011
- GA23 - ARMATURA - CONCIO 6 - TAV.1	INOR11EE2BZGA2300012
- GA23 - ARMATURA - CONCIO 6 - TAV.2	INOR11EE2BZGA2300013
- GA23 - ARMATURA - CONCIO 7A - TAV. 1	INOR11EE2BBGA2300015
- GA23 - ARMATURA - CONCIO 7A - TAV. 2	INOR11EE2BZGA2300002
- GA23 - ARMATURA - CONCIO 7A - TAV. 3	INOR11EE2BBGA2300017
- GA23 - ARMATURA - CONCIO 7A - TAV. 4	INOR11EE2BBGA2300018
- GA23 - ARMATURA - CONCIO 7A - TAV. 5	INOR11EE2BBGA2300019
- GA23 - ARMATURA - CONCIO 7A - TAV. 6	INOR11EE2BZGA2300015
- GA23 - ARMATURA - CONCIO 7A - TAV. 7	INOR11EE2BZGA2300016
- GA23 - ARMATURA - CONCIO 7A - TAV. 8	INOR11EE2BZGA2300017
- GA23 - ARMATURA - CONCIO 7B - TAV. 1	INOR11EE2BZGA2300014
- GA23 - ARMATURA - CONCIO 7B - TAV. 2	INOR11EE2BBGA2300020
- GA23 - ARMATURA - CONCIO 7B - TAV. 3	INOR11EE2BZGA2300018
- GA23 - ARMATURA - CONCIO 7B - TAV. 4	INOR11EE2BBGA2300022
- GA23 - ARMATURA - CONCIO 7B - TAV. 5	INOR11EE2BBGA2300021
- GA23 - ARMATURA - CONCIO 7B - TAV. 6	INOR11EE2BZGA2300027
- GA23 - ARMATURA - CONCIO 7B - TAV. 7	INOR11EE2BBGA2300024
- GA23 - ARMATURA - CONCIO 7B - TAV. 8	INOR11EE2BZGA2300021
- GA23 - ARMATURA - CONCIO 8 - TAV.1	INOR11EE2BZGA2300022
- GA23 - ARMATURA - CONCIO 8 - TAV.2	INOR11EE2BZGA2300023
- GA23 - ARMATURA - CONCIO 9 - TAV.1	INOR11EE2BZGA2300024
- GA23 - ARMATURA - CONCIO 9 - TAV.2	INOR11EE2BZGA2300025
- GA23 - ARMATURA - CONCIO 10 - TAV.1	INOR11EE2BZGA2300026
- GA23 - ARMATURA - CONCIO 10 - TAV.2	INOR11EE2BZGA2300019
- GA23 - ARMATURA - CONCIO 11 - TAV.1	INOR11EE2BBGA2300023
- GA23 - PIANTA SCAVI E OPERE PROVVISIONALI	INOR11EE2P8GA2301001
- GA23 - PARTICOLARI COSTRUTTIVI - TAV.1	INOR11EE2BZGA2309001
- GA23 - PARTICOLARI COSTRUTTIVI - TAV.2	INOR11EE2BZGA2309002
- GA00 - TIPOLOGICO GALLERIE ARTIFICIALI - COLLEGAMENTI EQUIPOTENZIALI MASSE METALLICHE	INOR11EE2BXGA0009001

NOTE GENERALI

- TUTTE LE MISURE SONO ESPRESSE IN CENTIMETRI
- TUTTI GLI ANGOLI SONO ESPRESSI IN GRADI DECIMALI
- DOVE NON SPECIFICATO, SI PRESCRIVONO I SEGUENTI DIAMETRI MINIMI DI PIEGATURA:

ø BARRA	DIAMETRO MINIMO DI PIEGATURA
>16mm	7ø
≤16mm	4ø

- LE DIMENSIONI INDICATE PER LA SAGOMA DELLE ARMATURE SONO RIFERITE ALL'ASSE DELLA BARRA
- LE MISURE DEI SINGOLI TRATTI DI BARRA VANNO INTESE SECONDO LA SEGUENTE TABELLA:

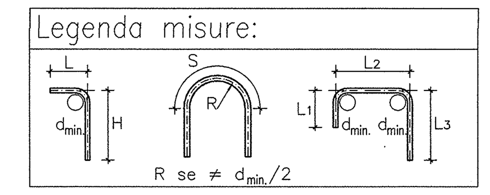

COMMITTENTE: RFI RETE FERROVIARIA ITALIANA GRUPPO FERROVIE DELLO STATO

ALTA SORVEGLIANZA: ITALFERR GRUPPO FERROVIE DELLO STATO

GENERAL CONTRACTOR: Cepav due Consorzio ENI per l' Alta Velocità

INFRASTRUTTURE FERROVIARIE STRATEGICHE DEFINITE DALLA LEGGE OBIETTIVO N. 443/01

LINEA A.V. /A.C. TORINO - VENEZIA Tratta MILANO - VERONA
Lotto funzionale Brescia-Verona
PROGETTO ESECUTIVO

GA23 - GALLERIA ARTIFICIALE IC VR MERCI B.D. DA PK 1+626,455 A PK 1+935,866
ARMATURA
CONCIO 11 - TAV.2

GENERAL CONTRACTOR	DIRETTORE LAVORI	SCALA:
Consorzio Cepav due — Consorzio Cepav due Il Direttore del Consorzio (Ing. T. Taranta)	Valido per Costruzione	VARIE
Data:	Data:	

COMMESSA	LOTTO	FASE	ENTE	TIPO DOC.	OPERA/DISCIPLINA	PROGR.	REV.
INOR	11	E	E2	BZ	GA2300	020	A

PROGETTAZIONE

Rev.	Descrizione	Redatto	Data	Verificato	Data	Progettista Integratore	Data	IL PROGETTISTA
A	EMISSIONE	Roncà	22/10/18	Aiello	22/10/18	Taranta	22/10/18	Data 22/10/18
B								
C								

CIG. 751447334A — File: INOR11EE2BZGA2300020A_02.dwg

Progetto cofinanziato dalla Unione Europea — CUP: F81H91000000008

Scala di plot: 1: