SEZIONE 1
PROGRESSIVA: 1+626.455

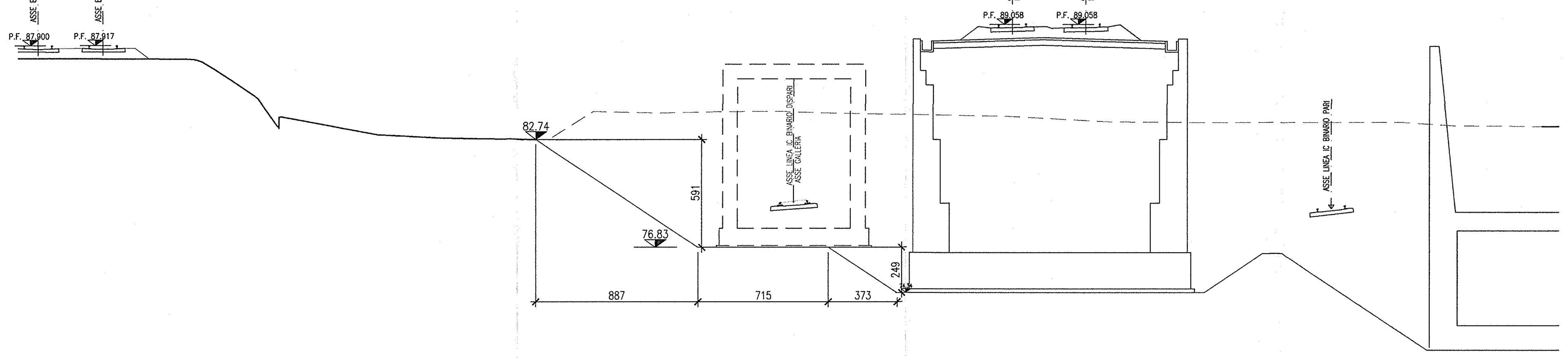

SCALA 1:200

Q. B. 66.000

QUOTA TERRENO	87.19 87.17 87.14 87.01 86.62 86.00 85.15 85.00 83.49 83.90 83.00 82.81 82.81 82.73 82.88 84.28 84.19 84.26 84.28 84.25 84.21 84.00 83.71 83.66 83.67 83.48
DISTANZA TERRENO	-39.97 -33.45 -32.90 -32.45 -31.79 -30.84 -29.60 -29.41 -28.34 -27.69 -22.84 -19.27 -19.16 -13.40 -13.17 -10.98 -7.38 -4.22 -0.75 0.00 1.26 11.92 17.21 23.85 33.33 36.15
QUOTA PROGETTO	79.73 79.74 78.49 79.28 79.28
DISTANZA PROGETTO	-3.10 -1.88 0.00 1.90 3.10

SEZIONE 2
PROGRESSIVA 1+652.151

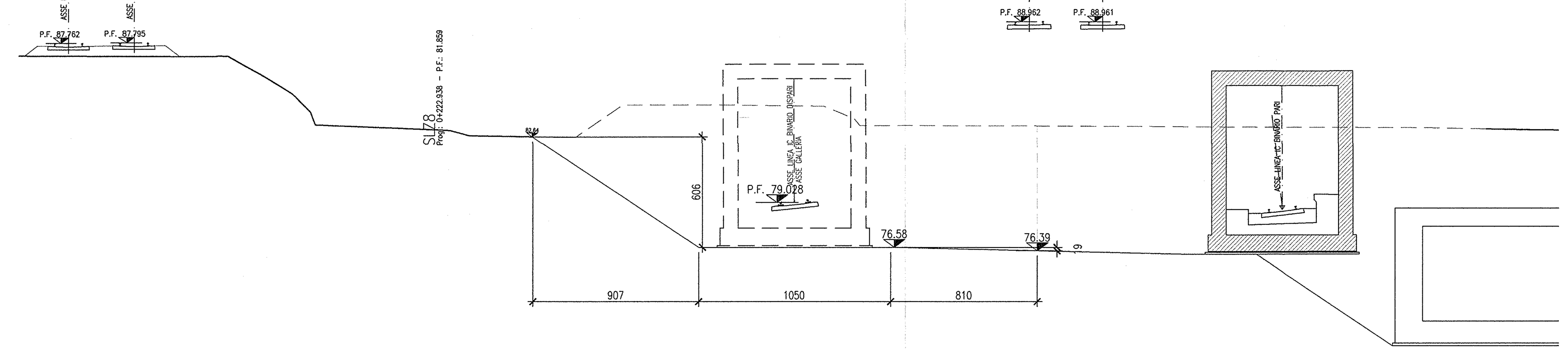

SCALA 1:200

Q. B. 66.000

QUOTA TERRENO	87.07 87.04 87.05 86.78 86.05 85.63 85.00 84.00 83.28 83.00 82.71 82.61 82.61 82.67 84.39 84.39 84.39 84.39 84.39 84.35 84.33 83.64 83.26 83.26 83.23 83.18 83.15 83.04
DISTANZA TERRENO	-39.89 -31.77 -31.07 -30.56 -29.25 -28.54 -27.53 -26.54 -25.94 -18.94 -17.85 -12.83 -11.99 -11.90 -9.40 -8.80 -4.90 -3.98 -3.69 0.00 1.63 3.29 3.59 9.29 18.41 25.06 34.50 40.30
QUOTA PROGETTO	79.45 79.46 78.24 79.03 79.03
DISTANZA PROGETTO	-3.10 -1.90 0.00 1.90 3.10

SEZIONE 3
PROGRESSIVA 1+675.000

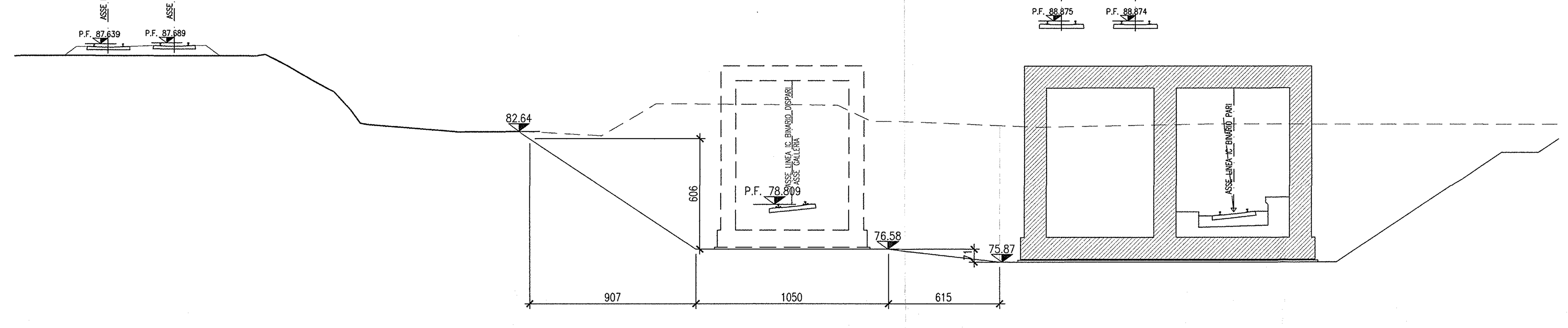

SCALA 1:200

Q. B. 66.000

QUOTA TERRENO	87.00 86.97 86.96 87.05 86.44 86.00 85.35 85.00 84.23 83.28 83.20 82.80 82.82 82.58 83.74 84.34 84.33 84.32 84.28 84.27 84.26 84.23 83.50 83.38 83.37 83.05 83.25 83.23
DISTANZA TERRENO	-41.92 -30.62 -29.23 -28.82 -27.62 -26.88 -25.73 -25.07 -24.37 -23.64 -23.24 -18.28 -14.65 -10.39 -8.41 -7.42 -5.74 -4.42 0.00 0.91 2.47 2.52 4.03 4.33 5.78 13.57 23.08 29.27
QUOTA PROGETTO	79.23 79.24 78.02 78.81 78.81
DISTANZA PROGETTO	-3.10 -1.90 0.00 1.90 3.10

SEZIONE 4
PROGRESSIVA: 1+698.233

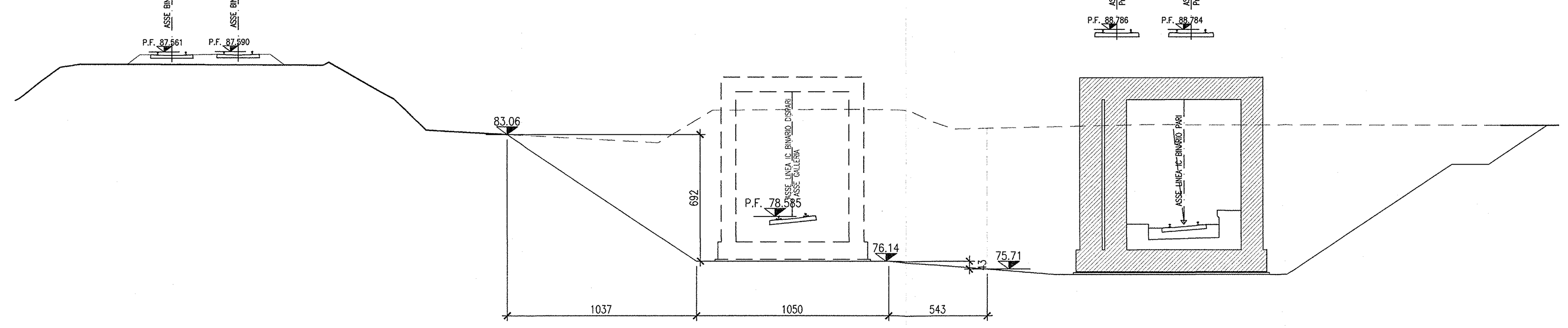

SCALA 1:200

Q. B. 66.000

QUOTA TERRENO	86.00 86.72 86.83 86.89 86.89 86.89 86.84 86.87 86.30 86.00 85.32 85.00 84.29 84.00 83.31 83.29 83.22 82.97 82.91 82.88 82.61 83.27 83.87 84.38 84.40 84.41 84.41 84.42 84.41 84.40 83.78 83.36 83.55 83.60
DISTANZA TERRENO	-41.03 -40.04 -39.37 -38.77 -38.37 -36.41 -25.67 -25.15 -24.15 -23.64 -22.44 -21.84 -21.09 -20.80 -20.08 -20.07 -18.72 -14.02 -12.91 -12.44 -7.31 -6.20 -5.21 -4.36 -2.07 -0.88 0.00 2.95 4.18 6.37 7.61 8.87 17.39 19.34
QUOTA PROGETTO	79.00 79.01 77.80 78.59 78.59
DISTANZA PROGETTO	-3.10 -1.90 0.00 1.90 3.10

SEZIONE 5
PROGRESSIVA 1+725.000

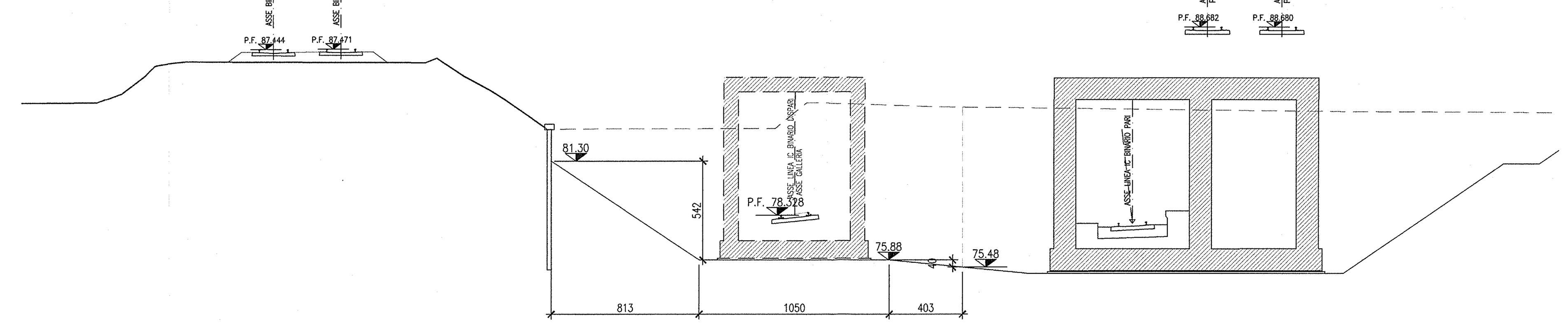

SCALA 1:200

Q. B. 66.000

QUOTA TERRENO	84.50 84.56 84.94 85.25 86.00 86.53 86.59 86.76 86.74 86.73 86.98 86.64 86.00 85.60 85.21 84.71 84.04 83.05 83.08 83.08 83.10 83.76 84.51 84.46 84.28 84.10 84.02
DISTANZA TERRENO	-38.37 -38.24 -37.21 -36.71 -35.74 -35.21 -34.92 -33.52 -22.54 -20.29 -19.69 -19.17 -18.22 -17.48 -16.76 -15.97 -15.01 -13.61 -10.92 -10.82 -1.07 -0.27 0.65 2.90 8.00 22.34 31.04
QUOTA PROGETTO	78.75 78.76 77.54 78.33 78.33
DISTANZA PROGETTO	-3.10 -1.90 0.00 1.90 3.10

SEZIONE 6
PROGRESSIVA 1+744.316

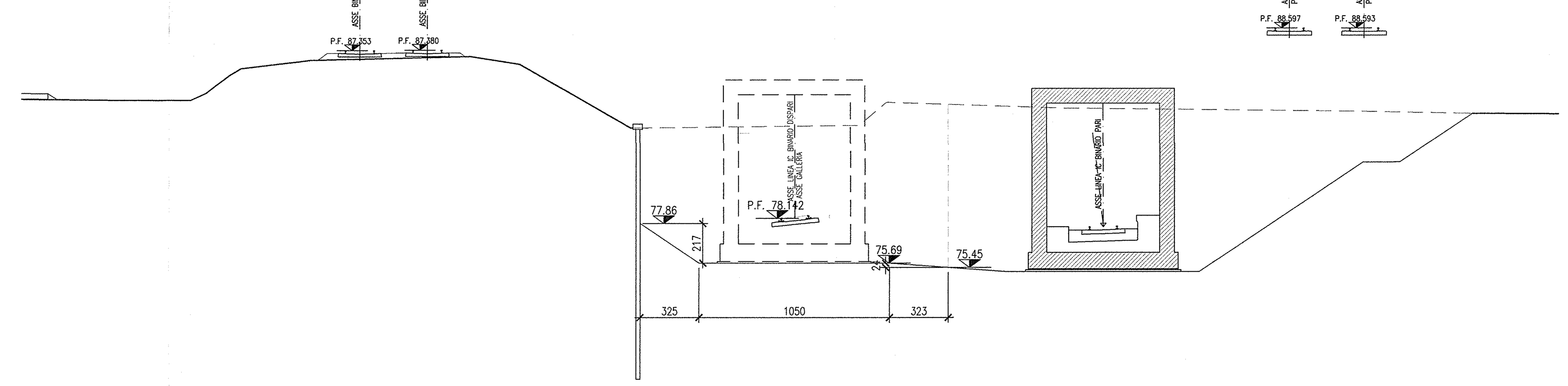

SCALA 1:200

Q. B. 66.000

QUOTA TERRENO	84.67 84.63 84.62 85.00 85.90 86.33 86.36 86.80 86.82 87.03 86.91 86.60 85.16 83.59 83.11 83.13 83.15 83.21 83.25 83.50 84.48 84.53 84.48 84.20 84.04 83.90 [illegible]
DISTANZA TERRENO	-40.33 -36.97 -33.19 -32.34 -31.13 -30.44 -30.39 -26.64 -26.41 -17.84 -17.08 -15.10 -12.59 -9.83 -9.00 -6.69 -5.10 0.00 3.56 3.89 5.05 5.10 6.29 14.82 29.96 38.01 [illegible]
QUOTA PROGETTO	78.56 78.57 77.35 78.14 78.14
DISTANZA PROGETTO	-3.10 -1.90 0.00 1.90 3.10

SEZIONE 7
PROGRESSIVA: 1+755.934

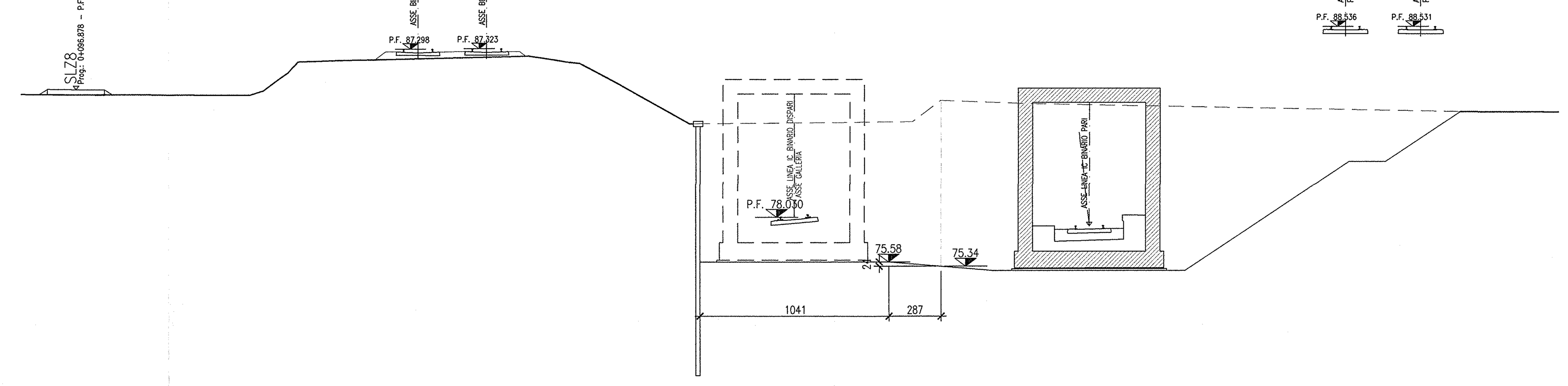

SCALA 1:200

Q. B. 66.000

QUOTA TERRENO	84.80 84.77 84.76 84.94 85.00 85.70 86.38 86.60 86.68 86.70 86.78 86.78 86.81 86.85 86.87 86.92 86.58 86.52 85.57 83.19 83.24 83.25 83.28 83.29 83.30 83.41 84.39 84.47 84.37 84.32 84.25 83.84
DISTANZA TERRENO	-41.10 -32.56 -29.88 -29.32 -29.14 -28.20 -27.43 -27.22 -24.44 -23.30 -20.35 -20.15 -18.94 -17.19 -16.53 -14.57 -12.46 -11.80 -10.02 -5.75 0.00 1.36 4.67 5.83 6.54 6.69 7.97 8.08 10.89 12.32 15.26 37.15
QUOTA PROGETTO	78.47 78.48 77.24 78.03 78.03
DISTANZA PROGETTO	-3.10 -1.89 0.00 1.90 3.10

DISEGNI DI RIFERIMENTO

DESCRIZIONE	CODICE
– GA23 – RELAZIONE GEOTECNICA	IN0R11EE2RBGA2300001
– GA23 – PROFILO GEOTECNICO	IN0R11EE2F6GA2300001
– GA23 – RELAZIONE TECNICA GENERALE	IN0R11EE2ROGA2300001
– GA23 – TABELLA MATERIALI	IN0R11EE24TGA2300001
– GA23 – PLANIMETRIA STATO DI FATTO	IN0R11EE2P7GA2300001
– GA23 – PLANIMETRIA DI PROGETTO	IN0R11EE2P8GA2300001
– GA23 – PLANIMETRIA DI TRACCIAMENTO	IN0R11EE2P9GA2300001
– GA23 – PROFILO LONGITUDINALE	IN0R11EE2F7GA2300001
– GA23 – SEZIONI TRASVERSALI – TAV.1	IN0R11EE2W9GA2300001
– GA23 – SEZIONI TRASVERSALI – TAV.2	IN0R11EE2W9GA2300002
– GA23 – SEZIONI TRASVERSALI – TAV.3	IN0R11EE2W9GA2300003
– GA23 – SEZIONI TIPO GALLERIA	IN0R11EE2WBGA2300001
– GA23 – PROSPETTI IMBOCCHI BRESCIA E VERONA	IN0R11EE2PAGA2300005
– GA23 – IMBOCCO LATO VERONA – PIANTA E SEZIONI	IN0R11EE2PAGA2300006
– GA23 – IMBOCCO LATO BRESCIA – PIANTA E SEZIONI	IN0R11EE2PAGA2300007
– GA23 – PIANTA E SEZIONE LONG – TAV.1	IN0R11EE2PAGA2300001
– GA23 – PIANTA E SEZIONE LONG – TAV.2	IN0R11EE2PAGA2300002
– GA23 – PIANTA E SEZIONE LONG – TAV.3	IN0R11EE2PAGA2300003
– GA23 – PIANTA E SEZIONE LONG – TAV.4	IN0R11EE2PAGA2300004
– GA23 – PIANTA SCAVI E OPERE PROVVISIONALI	IN0R11EE2P8GA2301001
– GA23 – SEZIONI TRASVERSALI SCAVI – FASE 2 – TAV.1	IN0R11EE2W9GA2301002
– GA23 – SEZIONI TRASVERSALI SCAVI – FASE 2 – TAV.2	IN0R11EE2W9GA2301003
– GA23 – SEZIONI TRASVERSALI SCAVI – FASE 2 – TAV.3	IN0R11EE2W9GA2301004
– GA23 – PARTICOLARI COSTRUTTIVI – TAV.1	IN0R11EE2BZGA2309001
– GA23 – PARTICOLARI COSTRUTTIVI – TAV.2	IN0R11EE2BZGA2309002

NOTE GENERALI

- TUTTE LE MISURE SONO ESPRESSE IN CENTIMETRI
- TUTTE LE QUOTE ALTIMETRICHE SONO ESPRESSE IN METRI s.l.m.
- TUTTI GLI ANGOLI SONO ESPRESSI IN GRADI DECIMALI
- TUTTE LE PROGRESSIVE SONO ESPRESSE IN CHILOMETRI
- TUTTE LE COORDINATE SONO ESPRESSE IN METRI
- LA QUOTA DELLA FALDA IDRICA DI PROGETTO È ASSUNTA PARI A 51,61 m

COMMITTENTE:

RFI RETE FERROVIARIA ITALIANA
GRUPPO FERROVIE DELLO STATO

ALTA SORVEGLIANZA:

ITALFERR
GRUPPO FERROVIE DELLO STATO

GENERAL CONTRACTOR:

Cepav due
Consorzio ENI per l' Alta Velocità

INFRASTRUTTURE FERROVIARIE STRATEGICHE DEFINITE DALLA LEGGE OBIETTIVO N. 443/01

LINEA A.V. /A.C. TORINO - VENEZIA Tratta MILANO - VERONA
Lotto funzionale Brescia-Verona
PROGETTO ESECUTIVO

GA23 - GALLERIA ARTIFICIALE IC VR MERCI B.D. DA PK 1+626,455 A PK 1+935,866
SEZIONI TRASVERSALI SCAVI
FASE 1

GENERAL CONTRACTOR	DIRETTORE LAVORI	SCALA :
Consorzio Cepav due — Consorzio Cepav due Il Direttore del Consorzio (Ing. T. Taranta)	Valido per Costruzione	1:200
Data:	Data:	

COMMESSA	LOTTO	FASE	ENTE	TIPO DOC.	OPERA/DISCIPLINA	PROGR.	REV.
IN0R	11	E	E2	W9	GA2301	001	A

PROGETTAZIONE

Rev.	Descrizione	Redatto	Data	Verificato	Data	Approvato	Data	IL PROGETTISTA
A	EMISSIONE	Roncà	22/10/18	Aiello	22/10/18	Tommaso Taranta	22/10/18	Data: 22/10/18
B								
C								

CIG. 751447334A — File: IN0R11EE2W9GA2301001A_01.dwg

Progetto cofinanziato dalla Unione Europea — CUP: F81H91000000008

Scala di plot: 1: