PIANTA 2-2
Scala 1:100

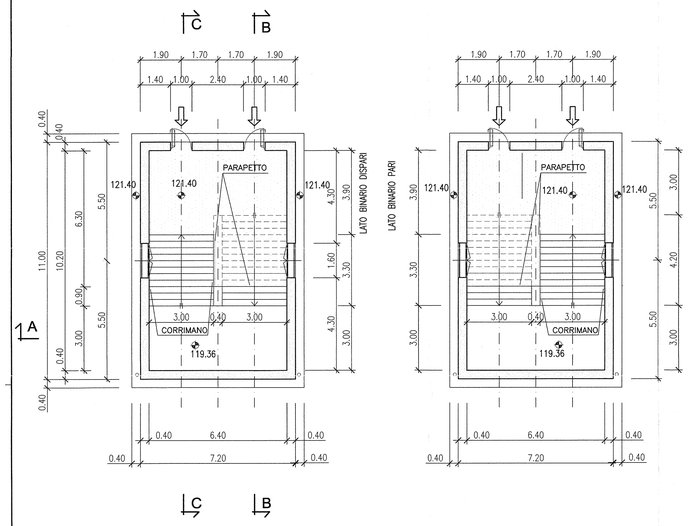

PIANTA 3-3
Scala 1:100

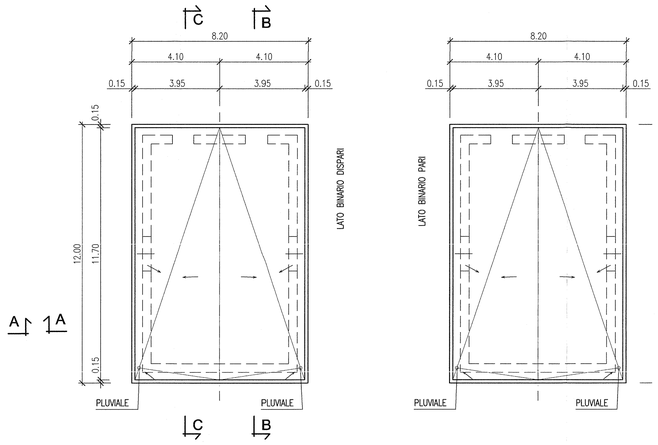

PARTICOLARE DI FACCIATA
Scala 1:20

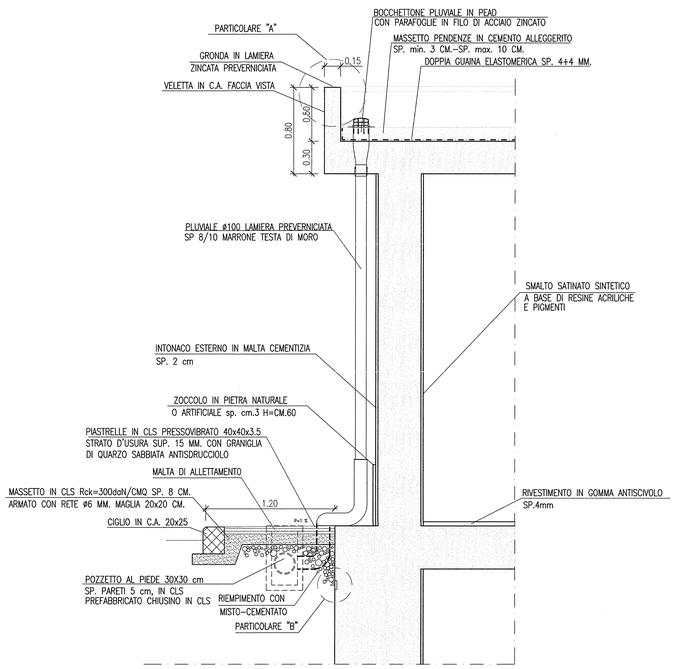

SEZIONE C-C
Scala 1:100

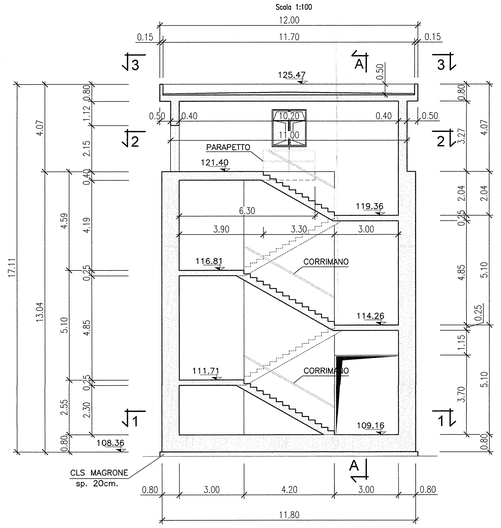

SEZIONE B-B
Scala 1:100

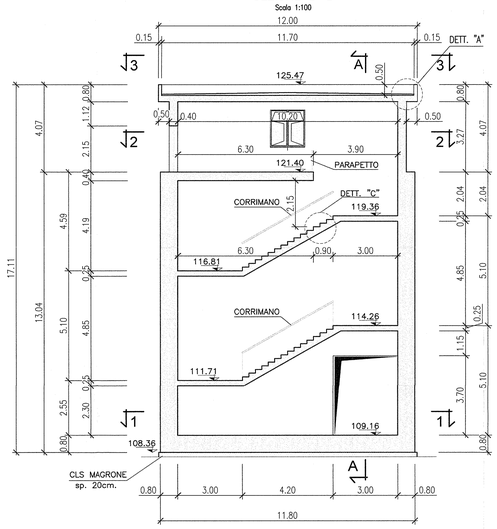

DETTAGLIO "C" - PARTICOLARE SCALE
Scala 1:10

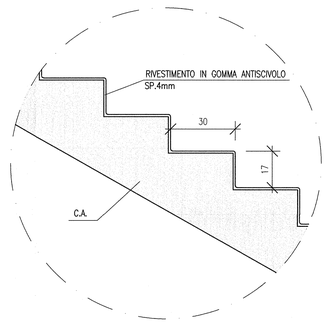

PARTICOLARE POZZETTI RETE DI TERRA DI SEZIONAMENTO
Scala 1:20

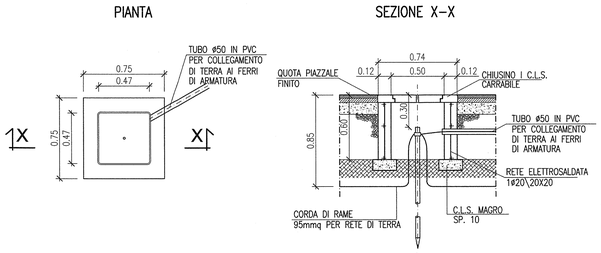

PARTICOLARE POZZETTO PIEDE PLUVIALE
Scala 1:20

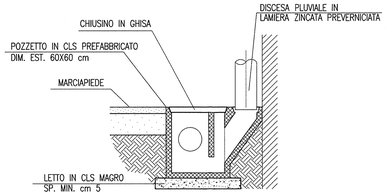

PARTICOLARE "B" PIASTRA DI MESSA A TERRA
Scala 1:5

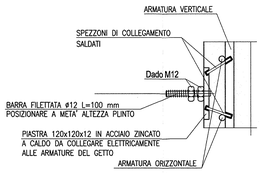

Nota Bene:
La filettatura della piastra dovra' essere protetta con un tappo da rimuovere a getto eseguito.

DETTAGLIO "A" - CHIUSURA/IMPERMEABILIZZAZIONE VELETTA
Scala 1:2

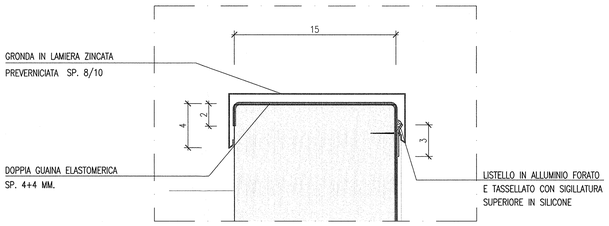

DISEGNI DI RIFERIMENTO

DESCRIZIONE	CODICE	CODICE
GALLERIA ARTIFICIALE SAN GIORGIO IN SALICI EST (GA17) – Km Pk 141+032.24 e Pk 143+575.24 – Scavi – Planimetria generale (Tav. 1/4)	IN0R11EZZRGA1701001	
GALLERIA ARTIFICIALE SAN GIORGIO IN SALICI EST (GA17) – Km Pk 141+032.24 e Pk 143+575.24 – Scavi – Profilo longitudinale, sezione tipo e particolari (Tav. 1/2)	IN0R11EZZRGA1701002	
GALLERIA ARTIFICIALE SAN GIORGIO IN SALICI EST (GA17) – Km Pk 141+032.24 e Pk 143+575.24 – Scavi – Sezioni trasversali (Tav. 1/14)	IN0R11EZZRGA1701003	
GALLERIA ARTIFICIALE SAN GIORGIO IN SALICI EST (GA17) – Km Pk 141+032.24 e Pk 143+575.24 – Sistemazione definitiva – Planimetria generale (Tav. 1/4)	IN0R11EZZRGA1702001	
GALLERIA ARTIFICIALE SAN GIORGIO IN SALICI EST (GA17) – Km Pk 141+032.24 e Pk 143+575.24 – Sistemazione definitiva – Profilo longitudinale, sezione tipo e particolari costruttivi (Tav. 1/2)	IN0R11EZZRGA1702002	
GALLERIA ARTIFICIALE SAN GIORGIO IN SALICI EST (GA17) – Km Pk 141+032.24 e Pk 143+575.24 – Sistemazione definitiva – Sezioni trasversali (Tav. 1/14)	IN0R11EZZRGA1702003	
GALLERIA ARTIFICIALE SAN GIORGIO IN SALICI EST (GA17) – Km Pk 141+032.24 e Pk 143+575.24 – Piante piano ferro, sezione longitudinale e vista dall'alto (TAV. 1/9)	IN0R11EZZRGA1703001	
GALLERIA ARTIFICIALE SAN GIORGIO IN SALICI EST (GA17) – Km Pk 141+032.24 e Pk 143+575.24 – Sistema di impermeabilizzazione – Sezione tipo e particolari costruttivi	IN0R11EZZRGA1704001	
GALLERIA ARTIFICIALE SAN GIORGIO IN SALICI EST (GA17) – Km Pk 141+032.24 e Pk 143+575.24 – Tabelle materiali	IN0R11EZZRGA1705001	
GALLERIA ARTIFICIALE SAN GIORGIO IN SALICI EST (GA17) – Km Pk 141+032.24 e Pk 143+575.24 – Relazione generale	IN0R11EZZRGA1700002	
GALLERIA ARTIFICIALE SAN GIORGIO IN SALICI EST (GA17) – Km Pk 141+032.24 e Pk 143+575.24 – Relazione sul monitoraggio	IN0R11EZZRGA1700003	
GALLERIA ARTIFICIALE SAN GIORGIO IN SALICI EST (GA17) – Km Pk 141+032.24 e Pk 143+575.24 – Relazione sugli spazi provvisionali	IN0R11EZZRGA1700004	
GALLERIA ARTIFICIALE SAN GIORGIO IN SALICI EST (GA17) – Km Pk 141+032.24 e Pk 143+575.24 – Relazione di calcolo	IN0R11EZZRGA1700005	
GALLERIA ARTIFICIALE SAN GIORGIO IN SALICI EST USCITA DI SICUREZZA (GA55) – Pk 141+982.97 – Planimetria, sezioni e particolari	IN0R11EZZFGA5500001	
GALLERIA ARTIFICIALE SAN GIORGIO IN SALICI EST USCITA DI SICUREZZA (GA55) – Pk 141+982.97 – Carpenteria – Piante, sezioni e dettagli (Tav. 1/3)	IN0R11EZZBGA5500001	
GALLERIA ARTIFICIALE SAN GIORGIO IN SALICI EST USCITA DI SICUREZZA (GA55) – Pk 141+982.97 – Carpenteria – Prospetti	IN0R11EZZBGA5500002	
GALLERIA ARTIFICIALE SAN GIORGIO IN SALICI EST USCITA DI SICUREZZA (GA55) – Pk 141+982.97 – Armature (Tav. 1/2)	IN0R11EZZBGA5500003	
GALLERIA ARTIFICIALE SAN GIORGIO IN SALICI EST USCITA DI SICUREZZA (GA55) – Pk 141+982.97 – Armature (Tav. 2/2)	IN0R11EZZBGA5500003	

NOTE GENERALI

LE QUOTE SONO ESPRESSE IN METRI.

LE QUOTE DI LIVELLO SONO ESPRESSE IN METRI.

PORTE E FINESTRE AVRANNO IL CONTROTELAIO IN SCATOLARE D'ACCIAIO ZINCATO mm. 20X60X3 ZANCATO ALLA MURATURA IN "VIBRAPAC".

I TELAI FISSI E MOBILI SARANNO DEL TIPO SCHUCO "ROYAL 78 ST BLINDATO" O SIMILARE.

TUTTI I SERRAMENTI ESTERNI DEVONO AVERE UNA CLASSE DI RESISTENZA ANTEFFRAZIONE NON INFERIORE A 4 SECONDO LA NORMA UNI EN 1627.

LE PIASTRE PREFABBRICATE DI CLS. PRESSOVIBRATO DELLA PAVIMENTAZIONE DEI MARCIAPIEDI AVRANNO LO SP. DI cm. 3.5 COSTITUITO DI DUE STRATI: QUELLO SUPERIORE D'USURA (SP. mm.15) SARA' IN CLS DI GRANIGLIA DI QUARZO AD ALTA RESISTENZA CON LA SUPERFICIE DI CALPESTIO SABBIATA ANTISDRUCCIOLO.

LE PORTE ESTERNE, SONO INCOMBUSTIBILI TAGLIAFUOCO CON VALORE REI NON INFERIORE A REI 60

KEY PLAN

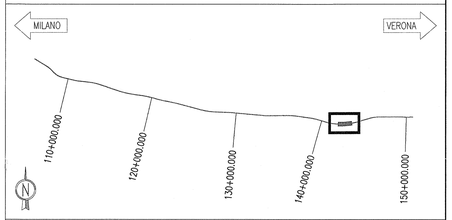

COMMITTENTE:

RFI RETE FERROVIARIA ITALIANA
GRUPPO FERROVIE DELLO STATO

ALTA SORVEGLIANZA:

ITALFERR
GRUPPO FERROVIE DELLO STATO

GENERAL CONTRACTOR:

Cepav due
Consorzio ENI per l' Alta Velocità

INFRASTRUTTURE FERROVIARIE STRATEGICHE DEFINITE DALLA LEGGE OBIETTIVO N. 443/01

LINEA A.V. /A.C. TORINO - VENEZIA Tratta MILANO - VERONA
Lotto funzionale Brescia-Verona
PROGETTO ESECUTIVO

GALLERIA ARTIFICIALE SAN GIORGIO IN SALICI EST USCITA DI SICUREZZA (GA55)
Pk 141+982.97
Carpenteria - Piante, sezioni e dettagli (Tav. 2/2)

GENERAL CONTRACTOR	DIRETTORE LAVORI	SCALA :
Consorzio Cepav due — Consorzio Cepav due, Il Direttore del Consorzio (Ing. C. Foraria) — Data:	Visto per Costruzione — Data:	VARIE

COMMESSA	LOTTO	FASE	ENTE	TIPO DOC.	OPERA/DISCIPLINA	PROGR.	REV.
IN0R	11	E	E2	BZ	GA5500	001	A

PROGETTAZIONE

Rev.	Descrizione	Redatto	Data	Verificato	Data	Validato	Data
A	EMISSIONE	OLMO	30.07.18	MERLINI	30.07.18	TOMASI	30.07.18
B							
C							

IL PROGETTISTA: Dott. Ing. Carlo Tomasi — Ordine degli Ingegneri della Provincia di Venezia n. 2477

CIG. 751447334A — CUP: F81H91000000008

CODIFICA FILE: IN0R11EE2BZGA5500001A_01.dwg

Progetto cofinanziato dalla Unione Europea

Scala di plot: 1:1