SEZIONE A–A
scala 1:50

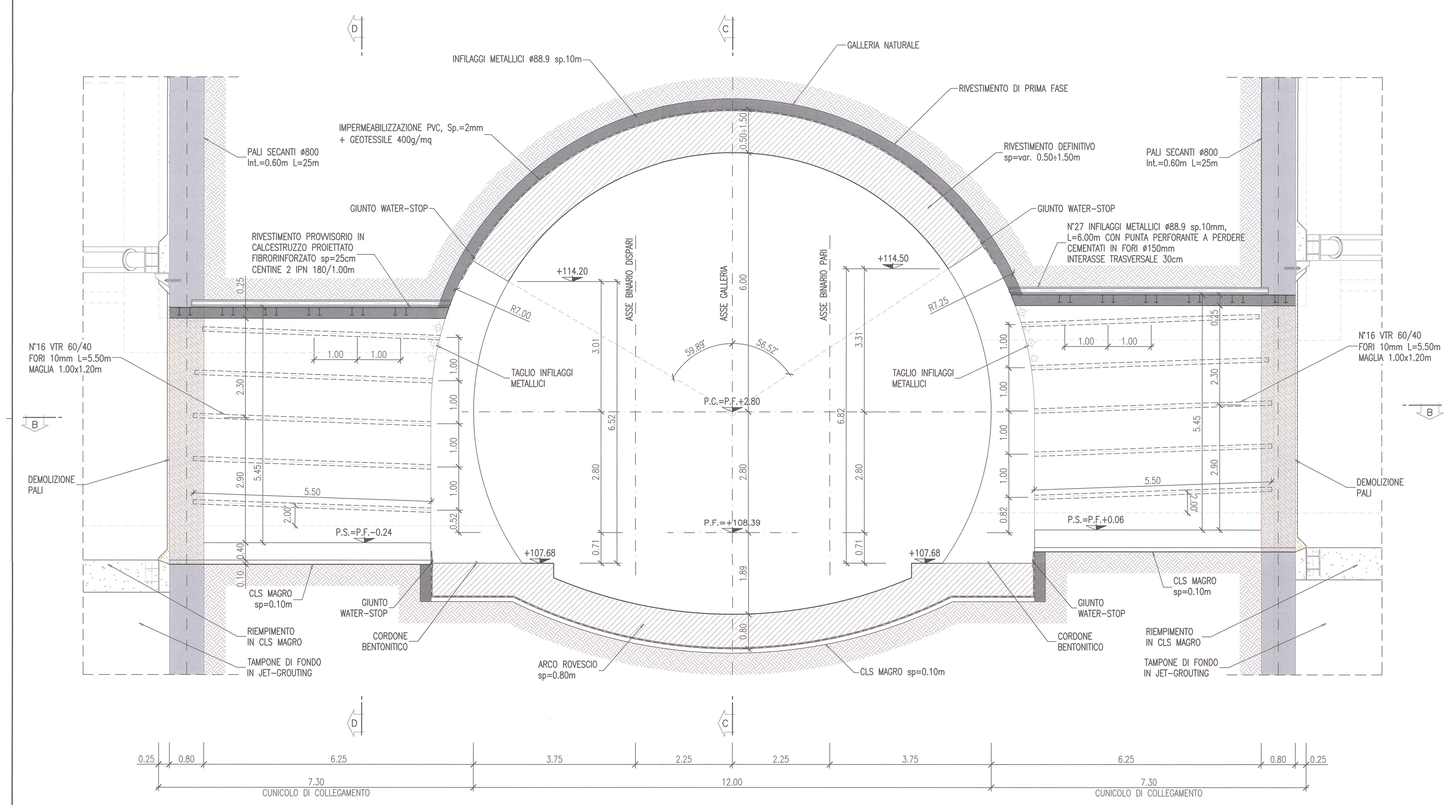

PROFILO C–C
scala 1:50

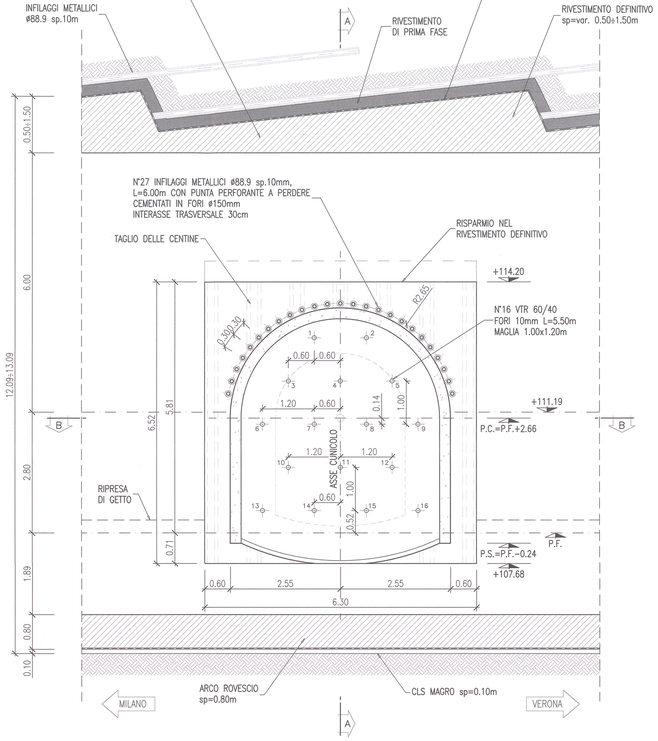

PIANTA B–B
scala 1:50

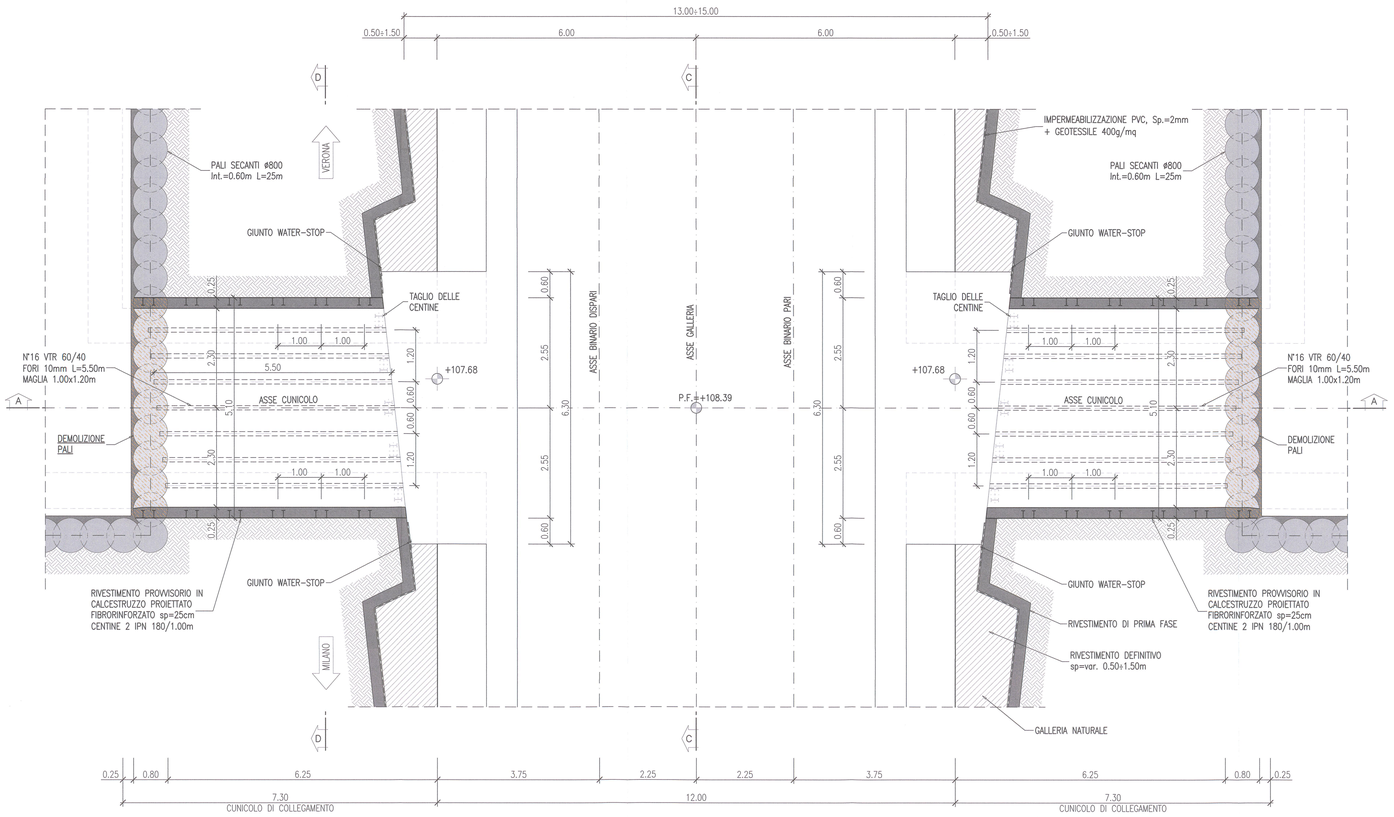

SEZIONE D–D
scala 1:50

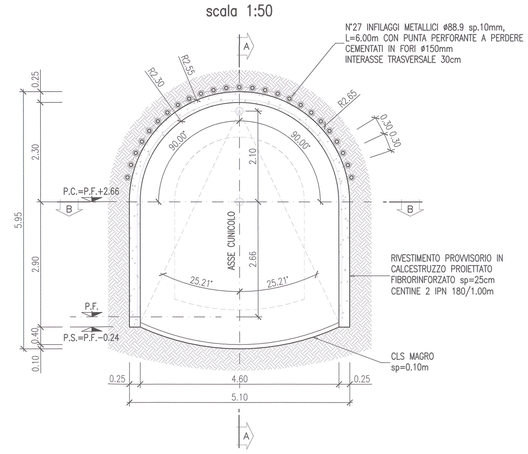

CENTINE METALLICHE	2 IPN 180 P.=1.00m
CALCESTRUZZO PROIETTATO AL CONTORNO	Sp. 25cm FIBRORINFORZATO
CALCESTRUZZO PROIETTATO AL FRONTE	Sp. 5cm FIBRORINFORZATO A OGNI SFONDO (max 1.00m)
CONSOLIDAMENTI AL CONTORNO	N°27 INFILAGGI METALLICI ø88.9mm, Sp.10mm L=6.00m P.=0.30m
CONSOLIDAMENTI AL FRONTE	N°16 VTR 60/40, L=5.50m (MAGLIA 1.00x1.20m)

DISEGNI DI RIFERIMENTO

Opere provvisionali di scavo – Planimetria, sezioni e sviluppate	IN0R11EE2PZGA6501001
Carpenteria centina – Cunicolo di collegamento	IN0R11EE2BZGA6500001
Carpenteria – Tav. 1/2	IN0R11EE2BZGA6500003
Carpenteria – Tav. 2/2	IN0R11EE2BZGA6500004
Armatura – Pali	IN0R11EE2BZGA6500005
Armatura – Cunicolo di collegamento	IN0R11EE2BBGA6500002

KEY PLAN

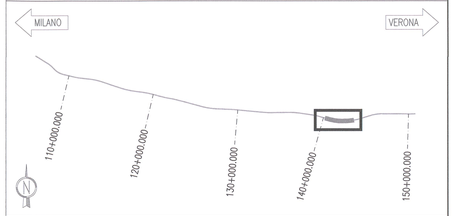

FASI ESECUTIVE PRINCIPALI

FASE 1: GETTO RIVESTIMENTO DEFINITIVO GALLERIA CORRENTE
Esecuzione del getto del rivestimento definitivo della galleria corrente, lasciando il risparmio per la successiva esecuzione del cunicolo di collegamento.

FASE 2: DEMOLIZIONE RIVESTIMENTO DI PRIMA FASE E TAGLIO CENTINE DELLA GALLERIA CORRENTE
Demolizione calcestruzzo proiettato e taglio delle centine con il profilo di scavo del cunicolo di collegamento. In tale fase andranno eliminati anche gli eventuali ulteriori elementi del rivestimento di prima fase (infilaggi, piastre, bulloni, ecc.)

FASE 3: MESSA IN SICUREZZA DEL FRONTE
Messa in sicurezza del fronte con uno strato di spritz fibrorinforzato Sp.=5cm.

FASE 4: ESECUZIONE PRECONSOLIDAMENTO AL FRONTE
Esecuzione preconsolidamento del fronte di scavo con tubi in VTR ø60/40 secondo le geometrie di progetto e con la seguente modalità:
- perforazione eseguita a secco ø>=100mm
- inserimento tubo in VTR
- cementazione tubo in VTR ogni foro

FASE 5: ESECUZIONE PRESOSTEGNO AL CONTORNO
Esecuzione infilaggi metallici al contorno secondo le geometrie di progetto.

FASE 6: ESECUZIONE SCAVO
Lo scavo deve essere eseguito a piena sezione per singoli sfondi (max 1.00m), protetto con uno strato di calcestruzzo proiettato fibrorinforzato Sp.=5cm.

FASE 7: POSA IN OPERA CENTINE E CALCESTRUZZO PROIETTATO
- Appena posata la centina deve essere collegata alle altre attraverso le catene. Il calcestruzzo proiettato deve essere fibrorinforzato.

FASE 8: DEMOLIZIONE PALI
- Demolizione pali ø800 in corrispondenza del cunicolo di collegamento

FASE 9: POSA DEL SISTEMA DI IMPERMEABILIZZAZIONE
Composto da uno strato protettivo di geotessuto e da un telo impermeabilizzante di PVC.

FASE 10: GETTO RIVESTIMENTO DEFINITIVO DEL CUNICOLO DI COLLEGAMENTO E DEL RISPARMIO

NOTE

- LA REALIZZAZIONE DEL CUNICOLO DI COLLEGAMENTO AVVERRÀ DOPO L'ESECUZIONE DEL RIVESTIMENTO DEFINITIVO DELLA GALLERIA.
- EVENTUALI DIFFERENZE TRA LE MISURE TOTALI E LE SOMMATORIE DELLE MISURE PARZIALI SONO DOVUTE AGLI ARROTONDAMENTI AUTOMATICI DI AUTOCAD.

LEGENDA

- P.C. — PIANO DEI CENTRI
- P.F. — PIANO DEL FERRO
- P.S. — PIANO DI SCAVO

COMMITTENTE:
RFI RETE FERROVIARIA ITALIANA
GRUPPO FERROVIE DELLO STATO

ALTA SORVEGLIANZA:
ITALFERR
GRUPPO FERROVIE DELLO STATO

GENERAL CONTRACTOR:
Consorzio Cepav due
Consorzio ENI per l' Alta Velocità

INFRASTRUTTURE FERROVIARIE STRATEGICHE DEFINITE DALLA LEGGE OBIETTIVO N. 443/01

LINEA A.V. /A.C. TORINO - VENEZIA Tratta MILANO - VERONA
Lotto funzionale Brescia-Verona
PROGETTO ESECUTIVO

GALLERIA NATURALE SAN GIORGIO IN SALICI USCITA DI SICUREZZA (GA65)
Pk 141+021.64
Sezioni di scavo
Cunicolo di collegamento

GENERAL CONTRACTOR
Consorzio Cepav due
Consorzio Cepav due
Il Direttore del Consorzio
(Ing. D. Mirabile)
Data:

DIRETTORE LAVORI
Visto per Costruzione
Data:

SCALA: 1:50

COMMESSA	LOTTO	FASE	ENTE	TIPO DOC.	OPERA/DISCIPLINA	PROGR.	REV.
IN0R	11	E	E2	WB	GA6501	001	A

PROGETTAZIONE

Rev.	Descrizione	Redatto	Data	Verificato	Data	Validato	Data
A	EMISSIONE	PALERMO	19.10.18	MERLINI	19.10.18	TAMBURINO	19.10.18
B							
C							

IL DIRETTORE TECNICO (Ing. Tommaso Tanzanella) — Data: 19.10.18

IL PROGETTISTA INTEGRATORE (Ing. Tommaso Tanzanella) — Data: 19.10.18

CIG. 751447334A
File: IN0R11EE2WBGA6501001A_02

Progetto cofinanziato dalla Unione Europea
CUP: F81H91000000008