IMPERMEABILIZZAZIONE SIFONE DOPPIA CANNA
SCALA 1:25

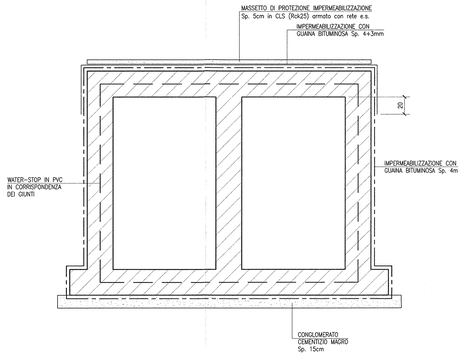

IMPERMEABILIZZAZIONE POZZETTI SIFONE DOPPIA CANNA
SCALA 1:25

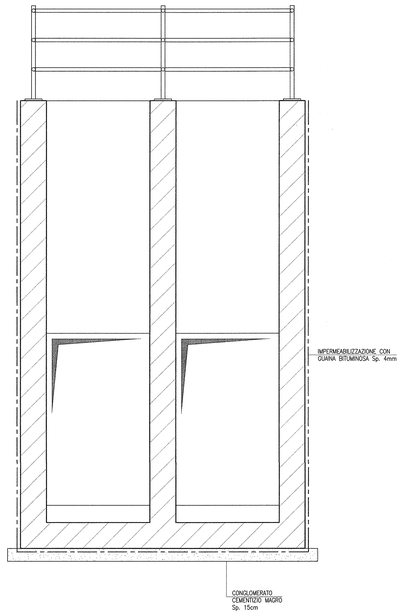

PARTICOLARI PANCONCELLI
SCALA 1:25

PANCONE

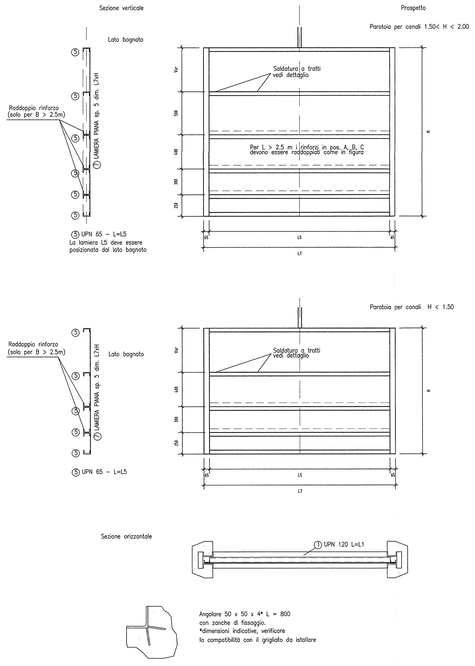

PARAPETTO

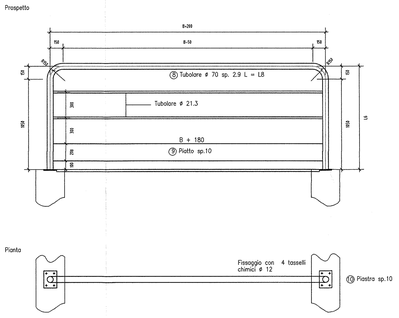

PARTICOLARI COSTRUTTIVI
SCALA 1:5

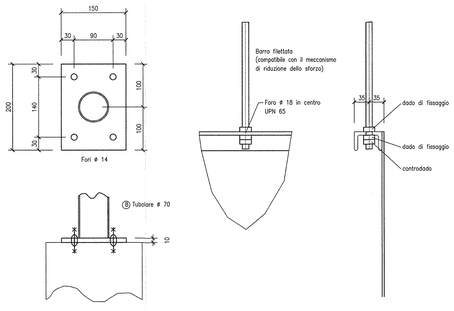

PARTICOLARI PARATOIA
SCALA 1:25

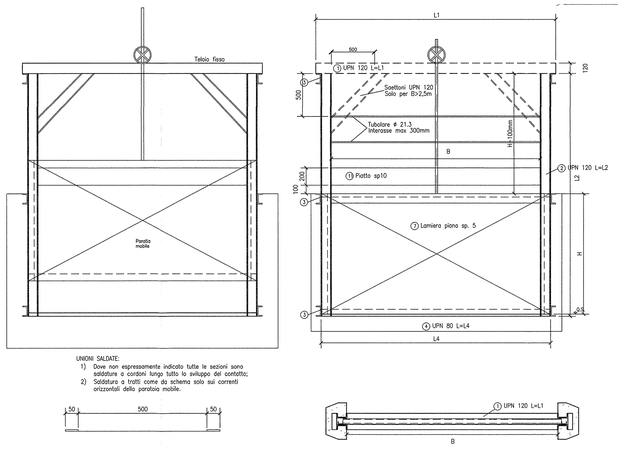

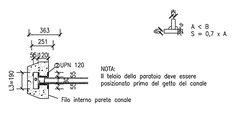

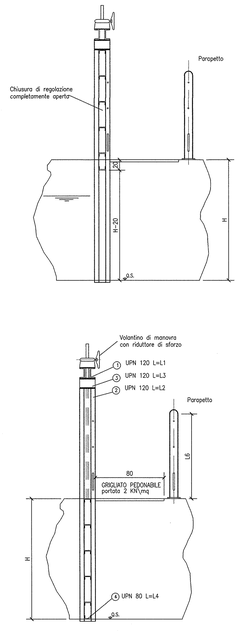

DISEGNI DI RIFERIMENTO

DESCRIZIONE	CODICE
– IN89–SIFONE PK 149+925,00 – RELAZIONE IDRAULICA	IN0R11EZ2RIIN8900001
– IN89–SIFONE PK 149+925,00 – IN15036–SIFONE SOTTO LINEA AV/AC – RELAZIONE DI CALCOLO	IN0R11EZ2CLIN8900001
– IN89–SIFONE PK 149+925,00 – IN15036–SIFONE SOTTO LINEA AV/AC–CARP.–PIANTA E SEZ. LONG.–TAV.1/2	IN0R11EZ2BBIN8900001
– IN89–SIFONE PK 149+925,00 – IN15036–SIFONE SOTTO LINEA AV/AC–CARP.–PIANTA E SEZ. LONG.–TAV.2/2	IN0R11EZ2BBIN8900002
– IN89–SIFONE PK 149+925,00 – IN15036–SIFONE SOTTO LINEA AV/AC–CARPENTERIA–SEZIONI TRASVERSALI	IN0R11EZ2BBIN8900003
– IN89–SIFONE PK 149+925,00 – IN15036–SIFONE SOTTO LINEA AV/AC – ARMATURA – TAVOLA 1	IN0R11EZ2BBIN8900004
– IN89–SIFONE PK 149+925,00 – IN15036–SIFONE SOTTO LINEA AV/AC – ARMATURA – TAVOLA 2	IN0R11EZ2BZIN8900001
– IN89–SIFONE PK 149+925,00 – TABELLA MATERIALI	IN0R11EZ24TIN8900001

NOTE GENERALI

CARATTERISTICHE DEI MATERIALI

– PER LE CARATTERISTICHE DEI MATERIALI FARE RIFERIMENTO ALL'ELABORATO IN0R11EE24TIN8900001

COMMITTENTE:

RFI RETE FERROVIARIA ITALIANA
GRUPPO FERROVIE DELLO STATO

ALTA SORVEGLIANZA:

ITALFERR
GRUPPO FERROVIE DELLO STATO

GENERAL CONTRACTOR:

Cepav due
Consorzio ENI per l' Alta Velocità

INFRASTRUTTURE FERROVIARIE STRATEGICHE DEFINITE DALLA LEGGE OBIETTIVO N. 443/01

LINEA A.V. /A.C. TORINO - VENEZIA Tratta MILANO - VERONA
Lotto funzionale Brescia-Verona
PROGETTO ESECUTIVO

IN89 - SIFONE PK 149+925,00

IN15036 - SIFONE SOTTO LINEA AV/AC

PARTICOLARI COSTRUTTIVI

GENERAL CONTRACTOR	DIRETTORE LAVORI	SCALA :
Consorzio Cepav due Data:	Consorzio Cepav due Il Direttore del Consorzio (Ing. T. Tarantino) Visto per Costruzione Data:	VARIE

COMMESSA	LOTTO	FASE	ENTE	TIPO DOC.	OPERA/DISCIPLINA	PROGR.	REV.
IN0R	11	E	E2	BZ	IN8900	002	A

PROGETTAZIONE

Rev.	Descrizione	Redatto	Data	Verificato	Data	Validato	Data
A	EMISSIONE	Ronca	21/11/19	Aiello	21/11/19	Tarantino	21/11/19
B							
C							

CIG. 751447334A

CUP: F81H91000000008

Scala di plot: 1:

IN0R11EE2BZIN8900002A_01.dwg

Progetto cofinanziato dalla Unione Europea