MURO AD "U" – CONCIO 87

SEZIONE TRASVERSALE
scala 1 : 50

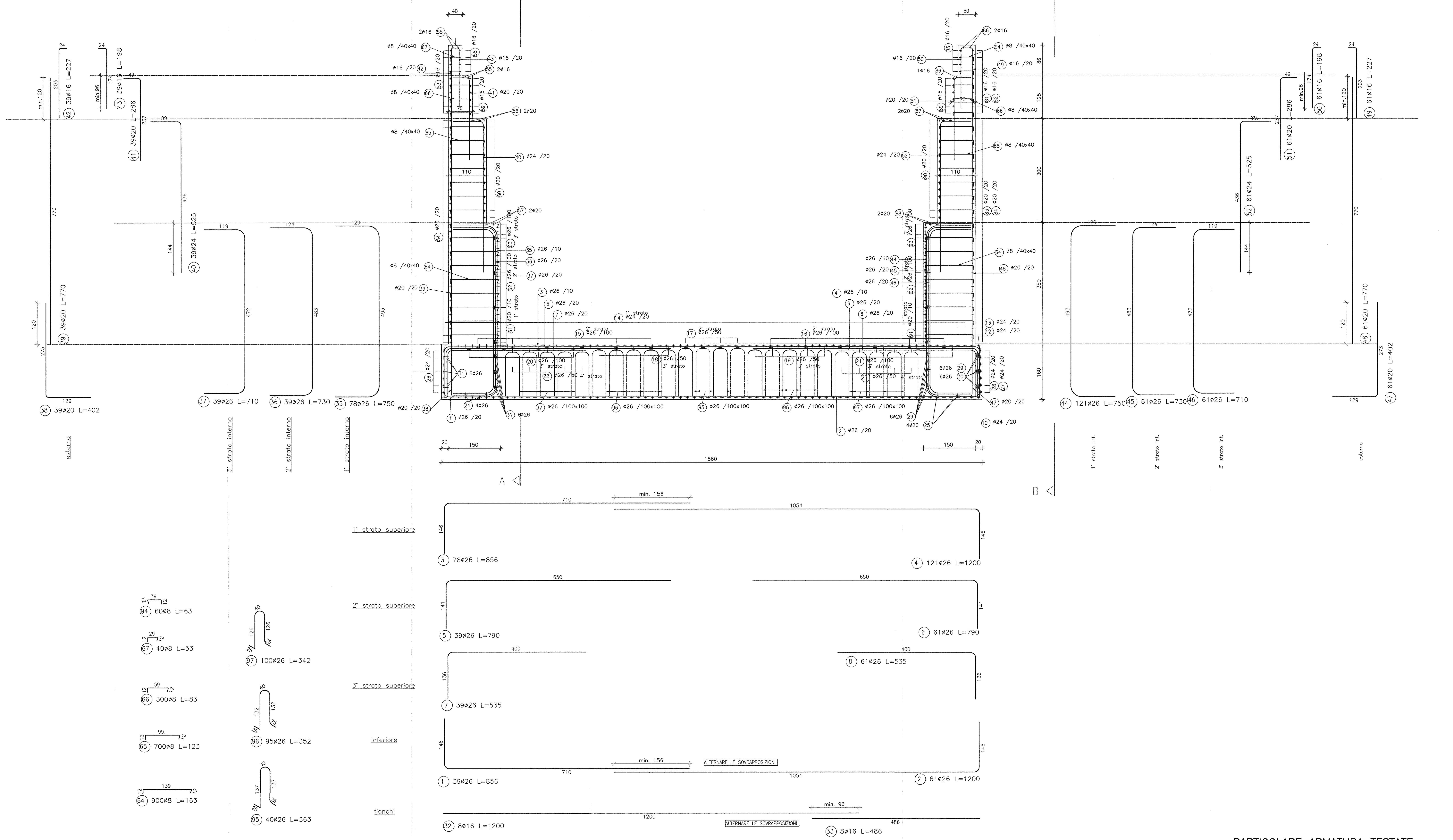

TABELLA DIAMETRI AMMISSIBILI DEI MANDRINI PER LE BARRE PIEGATE

POS. N°	DIAMETRO MINIMO DI PIEGATURA
36 37 45 46	17ø
35 44	23ø

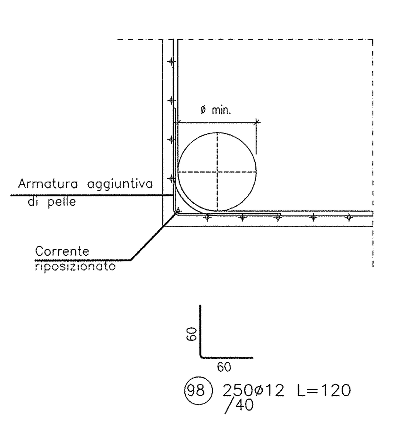

PARTICOLARE ARMATURA TESTATE VISTA IN PIANTA
scala 1 : 25

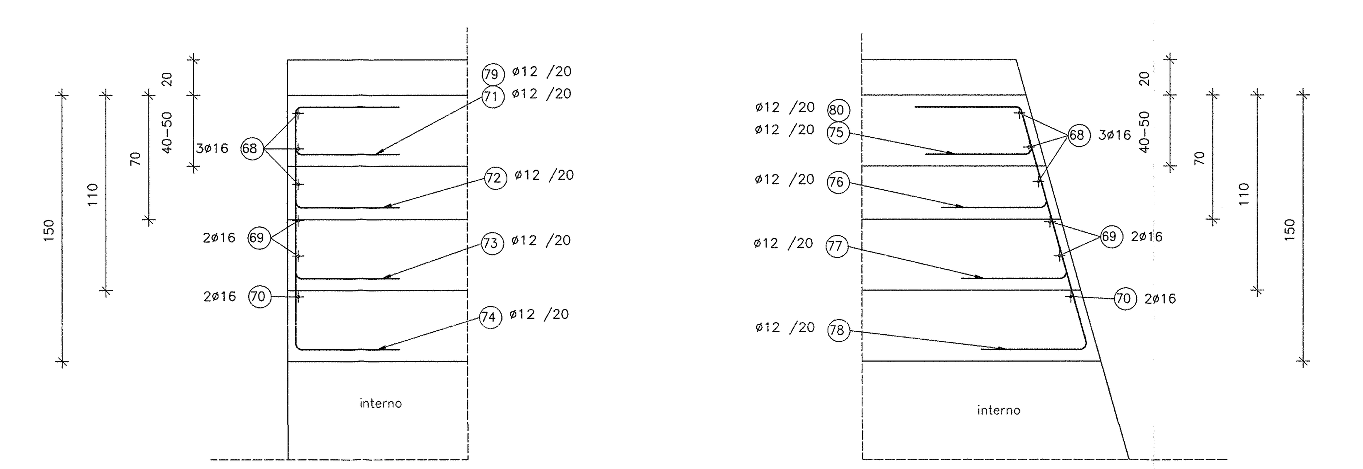

PARTICOLARE ARMATURA TESTATE
scala 1 : 50

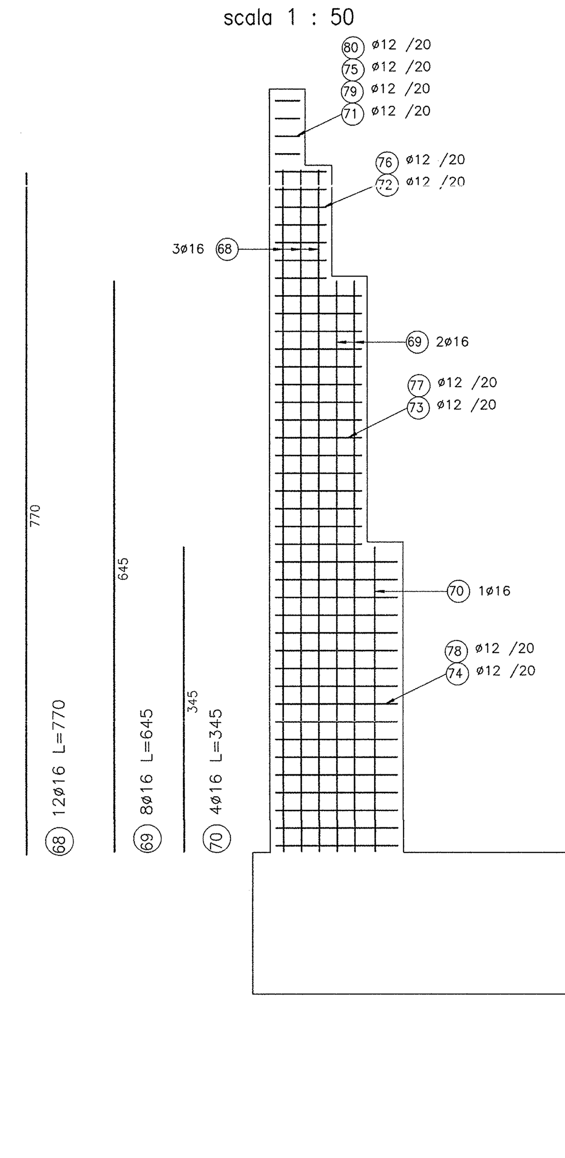

DISEGNI DI RIFERIMENTO

DESCRIZIONE	CODICE
– RI61 – RELAZIONE GEOTECNICA	IN0R11EE2RBRI6100001
– RI61 – PROFILO GEOTECNICO – TAV.1	IN0R11EE2F6RI6100001
– RI61 – PROFILO GEOTECNICO – TAV.2	IN0R11EE2F6RI6100002
– RI61 – RELAZIONE TECNICA GENERALE	IN0R11EE2RORI6100001
– RI61 – RELAZIONE IDRAULICA	IN0R11EE2RIRI6104001
– RI61 – PLANIMETRIA DI PROGETTO – TAV.1	IN0R11EE2P8RI6100001
– RI61 – PLANIMETRIA DI PROGETTO – TAV.2	IN0R11EE2P8RI6100002
– RI61 – PLANIMETRIA DI PROGETTO – TAV.3	IN0R11EE2P8RI6100003
– RI61 – PLANIMETRIA DI PROGETTO – TAV.4	IN0R11EE2P8RI6100004
– RI61 – PLANIMETRIA DI PROGETTO – TAV.5	IN0R11EE2P8RI6100005
– RI61 – PLANIMETRIA DI PROGETTO – TAV.6	IN0R11EE2P8RI6100006
– RI61 – PLANIMETRIA IDRAULICA DI LINEA – TAV.1	IN0R11EE2P8RI6104001
– RI61 – PLANIMETRIA IDRAULICA DI LINEA – TAV.2	IN0R11EE2P8RI6104002
– RI61 – PLANIMETRIA IDRAULICA DI LINEA – TAV.3	IN0R11EE2P8RI6104003
– RI61 – PLANIMETRIA IDRAULICA DI LINEA – TAV.4	IN0R11EE2P8RI6104004
– RI61 – PLANIMETRIA IDRAULICA DI LINEA – TAV.5	IN0R11EE2P8RI6104005
– RI61 – PLANIMETRIA IDRAULICA DI LINEA – TAV.6	IN0R11EE2P8RI6104006
– RI61 – LINEA AV/AC – PROFILO LONGITUDINALE – TAV.1	IN0R11EE2F7RI6100001
– RI61 – LINEA AV/AC – PROFILO LONGITUDINALE – TAV.2	IN0R11EE2F7RI6100002
– RI61 – LINEA AV/AC – PROFILO LONGITUDINALE – TAV.3	IN0R11EE2F7RI6100003
– RI61 – LINEA AV/AC – SEZIONI TRASVERSALI – TAV. 1	IN0R11EE2W9RI6100001
– RI61 – LINEA AV/AC – SEZIONI TRASVERSALI – TAV. 2	IN0R11EE2W9RI6100002
– RI61 – LINEA AV/AC – SEZIONI TRASVERSALI – TAV. 3	IN0R11EE2W9RI6100003
– RI61 – LINEA AV/AC – SEZIONI TRASVERSALI – TAV. 4	IN0R11EE2W9RI6100004
– RI61 – LINEA AV/AC – SEZIONI TRASVERSALI – TAV. 5	IN0R11EE2W9RI6100005
– RI61 – LINEA AV/AC – SEZIONI TRASVERSALI – TAV. 6	IN0R11EE2W9RI6100006
– RI61 – LINEA AV/AC – SEZIONI TRASVERSALI – TAV. 7	IN0R11EE2W9RI6100007
– RI61 – LINEA AV/AC – SEZIONI TRASVERSALI – TAV. 8	IN0R11EE2W9RI6100008
– RI61 – LINEA AV/AC – SEZIONI TRASVERSALI – TAV. 9	IN0R11EE2W9RI6100009
– RI61 – LINEA AV/AC – SEZIONI TRASVERSALI – TAV. 10	IN0R11EE2W9RI6100010
– RI61 – LINEA AV/AC – SEZIONI TRASVERSALI – TAV. 11	IN0R11EE2W9RI6100011
– RI61 – LINEA AV/AC – SEZIONI TRASVERSALI – TAV. 12	IN0R11EE2W9RI6100012
– RI61 – LINEA AV/AC – SEZIONI TRASVERSALI – TAV. 13	IN0R11EE2W9RI6100013
– RI61 – LINEA AV/AC – SEZIONI TRASVERSALI – TAV. 14	IN0R11EE2W9RI6100014
– RI61 – LINEA AV/AC – SEZIONI TRASVERSALI – TAV. 15	IN0R11EE2W9RI6100015
– RI61 – IN10254 – TOMBINO D1500 PK 148+475 – CARPENTERIA	IN0R11EE2BBRI6104001
– RI61 – IN10254 – TOMBINO D1500 PK 148+710 – CARPENTERIA	IN0R11EE2BBRI6104002
– RI61 – IN10255 – TOMBINO D1500 PK 148+812 – CARPENTERIA	IN0R11EE2BBRI6104003
– RI61 – IN10255 – TOMBINO D1500 PK 149+000 – CARPENTERIA	IN0R11EE2BBRI6104004
– RI61 – IN10255 – TOMBINO D1500 PK 149+250 – CARPENTERIA	IN0R11EE2BBRI6104005
– RI61 – MURI DA PK 148+843,940 A PK 150+211,776 – CARPENTERIA – PIANTA E SEZIONE LONGITUDINALE – TAV.1	IN0R11EE2BARI6102001
– RI61 – MURI DA PK 148+843,940 A PK 150+211,776 – CARPENTERIA – PIANTA E SEZIONE LONGITUDINALE – TAV.2	IN0R11EE2BARI6102002
– RI61 – MURI DA PK 148+843,940 A PK 150+211,776 – CARPENTERIA – PIANTA E SEZIONE LONGITUDINALE – TAV.3	IN0R11EE2BARI6102003
– RI61 – MURI DA PK 148+843,940 A PK 150+211,776 – CARPENTERIA – PIANTA E SEZIONE LONGITUDINALE – TAV.4	IN0R11EE2BARI6102004
– RI61 – MURI DA PK 148+843,940 A PK 150+211,776 – CARPENTERIA – PIANTA E SEZIONE LONGITUDINALE – TAV.5	IN0R11EE2BARI6102005
– RI61 – MURI DA PK 148+843,940 A PK 150+211,776 – CARPENTERIA – PIANTA E SEZIONE LONGITUDINALE – TAV.6	IN0R11EE2BARI6102006
– RI61 – MURI DA PK 148+843,940 A PK 150+211,776 – CARPENTERIA – PIANTA E SEZIONE LONGITUDINALE – TAV.7	IN0R11EE2BARI6102007
– RI61 – MURI DA PK 148+843,940 A PK 150+211,776 – CARPENTERIA – PIANTA E SEZIONE LONGITUDINALE – TAV.8	IN0R11EE2BARI6102008
– RI61 – MURI DA PK 148+843,940 A PK 150+211,776 – CARPENTERIA – PIANTA E SEZIONE LONGITUDINALE – TAV.9	IN0R11EE2BARI6102009
– RI61 – MURI DA PK 148+843,940 A PK 150+211,776 – CARPENTERIA – PIANTA E SEZIONE LONGITUDINALE – TAV.10	IN0R11EE2BARI6102010
– RI61 – MURI DA PK 148+843,940 A PK 150+211,776 – CARPENTERIA – PIANTA E SEZIONE LONGITUDINALE – TAV.11	IN0R11EE2BARI6102011
– RI61 – MURI DA PK 148+843,940 A PK 150+211,776 – CARPENTERIA – PIANTA E SEZIONE LONGITUDINALE – TAV.12	IN0R11EE2BARI6102012
– RI61 – MURI DA PK 148+843,940 A PK 150+211,776 – CARPENTERIA – PIANTA E SEZIONE LONGITUDINALE – TAV.13	IN0R11EE2BARI6102013
– RI61 – MURI DA PK 148+843,940 A PK 150+211,776 – CARPENTERIA – PIANTA E SEZIONE LONGITUDINALE – TAV.14	IN0R11EE2BARI6102014
– RI61 – MURI DA PK 148+843,940 A PK 150+211,776 – CARPENTERIA – PIANTA E SEZIONE LONGITUDINALE – TAV.15	IN0R11EE2BARI6102015
– RI61 – MURI DA PK 148+843,940 A PK 150+211,776 – CARPENTERIA – PIANTA E SEZIONE LONGITUDINALE – TAV.16	IN0R11EE2BARI6102016
– RI61 – MURI DA PK 148+843,940 A PK 150+211,776 – CARPENTERIA – PIANTA TRACCIAMENTO – TAV.1	IN0R11EE2B9RI6102001
– RI61 – MURI DA PK 148+843,940 A PK 150+211,776 – CARPENTERIA – PIANTA TRACCIAMENTO – TAV.2	IN0R11EE2B9RI6102002
– RI61 – MURI DA PK 148+843,940 A PK 150+211,776 – CARPENTERIA – PIANTA TRACCIAMENTO – TAV.3	IN0R11EE2B9RI6102003
– RI61 – MURI DA PK 148+843,940 A PK 150+211,776 – CARPENTERIA – SEZIONI TRASVERSALI – TAV.1	IN0R11EE2BBRI6102001
– RI61 – MURI DA PK 148+843,940 A PK 150+211,776 – CARPENTERIA – SEZIONI TRASVERSALI – TAV.2	IN0R11EE2BBRI6102002
– RI61 – MURI DA PK 148+843,940 A PK 150+211,776 – CARPENTERIA – SEZIONI TRASVERSALI – TAV.3	IN0R11EE2BBRI6102003
– RI61 – MURI DA PK 148+843,940 A PK 150+211,776 – CARPENTERIA – SEZIONI TRASVERSALI – TAV.4	IN0R11EE2BBRI6102004
– RI61 – MURI DA PK 148+843,940 A PK 150+211,776 – CARPENTERIA – SEZIONI TRASVERSALI – TAV.5	IN0R11EE2BBRI6102005
– RI61 – MURI DA PK 148+843,940 A PK 150+211,776 – CARPENTERIA – SEZIONI TRASVERSALI – TAV.6	IN0R11EE2BBRI6102006
– RI61 – MURI DA PK 148+843,940 A PK 150+211,776 – CARPENTERIA – SEZIONI TRASVERSALI – TAV.7	IN0R11EE2BBRI6102007
– RI61 – MURI DA PK 148+843,940 A PK 150+211,776 – CARPENTERIA – SEZIONI TRASVERSALI – TAV.8	IN0R11EE2BBRI6102008
– RI61 – IN50025–IN50026 – MURI DI SOSTEGNO DA PK 148+843,940 A PK 149+847,855 – ARMATURA – TAV.1	IN0R11EE2BBRI6102013
– RI61 – IN50025–IN50026 – MURI DI SOSTEGNO DA PK 148+843,940 A PK 149+847,855 – ARMATURA – TAV.2	IN0R11EE2BBRI6102014
– RI61 – IN50025–IN50026 – MURI DI SOSTEGNO DA PK 148+843,940 A PK 149+847,855 – ARMATURA – TAV.3	IN0R11EE2BBRI6102015
– RI61 – IN50025–IN50026 – MURI DI SOSTEGNO DA PK 148+843,940 A PK 149+847,855 – ARMATURA – TAV.4	IN0R11EE2BBRI6102016
– RI61 – IN50025–IN50026 – MURI DI SOSTEGNO DA PK 148+843,940 A PK 149+847,855 – ARMATURA – TAV.5	IN0R11EE2BBRI6102017
– RI61 – IN50025–IN50026 – MURI DI SOSTEGNO DA PK 148+843,940 A PK 149+847,855 – ARMATURA – TAV.6	IN0R11EE2BBRI6102018
– RI61 – IN50025–IN50026 – MURI DI SOSTEGNO DA PK 148+843,940 A PK 149+847,855 – ARMATURA – TAV.7	IN0R11EE2BBRI6102019
– RI61 – IN50025–IN50026 – MURI DI SOSTEGNO DA PK 148+843,940 A PK 149+847,855 – ARMATURA – TAV.8	IN0R11EE2BBRI6102020
– RI61 – IN50025–IN50026 – MURI DI SOSTEGNO DA PK 148+843,940 A PK 149+847,855 – ARMATURA – TAV.9	IN0R11EE2BBRI6102021
– RI61 – IN50025–IN50026 – MURI DI SOSTEGNO DA PK 148+843,940 A PK 149+847,855 – ARMATURA – TAV.10	IN0R11EE2BBRI6102022
– RI61 – IN50025–IN50026 – MURI DI SOSTEGNO DA PK 148+843,940 A PK 149+847,855 – ARMATURA – TAV.11	IN0R11EE2BBRI6102023
– RI61 – IN50025–IN50026 – MURI DI SOSTEGNO DA PK 148+843,940 A PK 149+847,855 – ARMATURA – TAV.12	IN0R11EE2BBRI6102024
– RI61 – IN50025–IN50026 – MURI DI SOSTEGNO DA PK 148+843,940 A PK 149+847,855 – ARMATURA – TAV.13	IN0R11EE2BBRI6102025
– RI61 – IN50025–IN50026 – MURI DI SOSTEGNO DA PK 148+843,940 A PK 149+847,855 – ARMATURA – TAV.14	IN0R11EE2BBRI6102026
– RI61 – IN50025–IN50026 – MURI DI SOSTEGNO DA PK 148+843,940 A PK 149+847,855 – ARMATURA – TAV.15	IN0R11EE2BBRI6102027
– RI61 – IN50025–IN50026 – MURI DI SOSTEGNO DA PK 148+843,940 A PK 149+847,855 – ARMATURA – TAV.16	IN0R11EE2BBRI6102028
– RI61 – IN50025–IN50026 – MURI DI SOSTEGNO DA PK 148+843,940 A PK 149+847,855 – ARMATURA – TAV.17	IN0R11EE2BBRI6102029
– RI61 – IN50025–IN50026 – MURI DI SOSTEGNO DA PK 148+843,940 A PK 149+847,855 – ARMATURA – TAV.18	IN0R11EE2BBRI6102030
– RI61 – IN50Q03 – MURI AD U DA PK 149+847,855 A PK 150+211,776 – ARMATURA – TAV.1	IN0R11EE2BBRI6102031
– RI61 – IN50Q03 – MURI AD U DA PK 149+847,855 A PK 150+211,776 – ARMATURA – TAV.3	IN0R11EE2BBRI6102032
– RI61 – IN50Q03 – MURI AD U DA PK 149+847,855 A PK 150+211,776 – ARMATURA – TAV.4	IN0R11EE2BZRI6102002
– RI61 – IN50Q03 – MURI AD U DA PK 149+847,855 A PK 150+211,776 – ARMATURA – TAV.5	IN0R11EE2BBRI6102033
– RI61 – IN50Q03 – MURI AD U DA PK 149+847,855 A PK 150+211,776 – ARMATURA – TAV.6	IN0R11EE2BBRI6102034
– RI61 – IN50Q03 – MURI AD U DA PK 149+847,855 A PK 150+211,776 – ARMATURA – TAV.7	IN0R11EE2BBRI6102035
– RI61 – IN50Q03 – MURI AD U DA PK 149+847,855 A PK 150+211,776 – ARMATURA – TAV.8	IN0R11EE2BBRI6102036
– RI61 – IN50Q03 – MURI AD U DA PK 149+847,855 A PK 150+211,776 – ARMATURA – TAV.9	IN0R11EE2BBRI6102037
– RI61 – IN50Q03 – MURI AD U DA PK 149+847,855 A PK 150+211,776 – ARMATURA – TAV.10	IN0R11EE2BBRI6102038
– RI61 – IN50Q03 – MURI AD U DA PK 149+847,855 A PK 150+211,776 – ARMATURA – TAV.11	IN0R11EE2BBRI6102039
– RI61 – MURI DI SOSTEGNO E AD U – SEZIONI TIPO – TAV.1	IN0R11EE2BBRI6102009
– RI61 – MURI DI SOSTEGNO E AD U – SEZIONI TIPO – TAV.2	IN0R11EE2BBRI6102010
– RI61 – MURI DI SOSTEGNO E AD U – SEZIONI TIPO – TAV.3	IN0R11EE2BBRI6102011
– RI61 – IN50025–IN50026 – MURI DI SOSTEGNO DA PK 148+843,940 A PK 149+847,855 – RELAZIONE DI CALCOLO	IN0R11EE2CLRI6102001
– RI61 – IN50Q03 – MURI AD U DA PK 149+847,855 A PK 150+211,776 – RELAZIONE DI CALCOLO	IN0R11EE2CLRI6102002
– RI61 – MURI DA PK 148+843,940 A PK 150+211,776 – PARTICOLARI COSTRUTTIVI	IN0R11EE2BZRI6102003
– RI61 – TABELLA MATERIALI	IN0R11EE24TRI6100001

NOTE GENERALI

– TUTTE LE MISURE SONO ESPRESSE IN CENTIMETRI
– TUTTI GLI ANGOLI SONO ESPRESSI IN GRADI DECIMALI
– DOVE NON SPECIFICATO, SI PRESCRIVONO I SEGUENTI DIAMETRI MINIMI DI PIEGATURA:

ø BARRA	DIAMETRO MINIMO DI PIEGATURA
>16mm	7ø
≤16mm	4ø

– LE DIMENSIONI INDICATE PER LA SAGOMA DELLE ARMATURE SONO RIFERITE ALL'ASSE DELLA BARRA
– LE MISURE DEI SINGOLI TRATTI DI BARRA VANNO INTESE SECONDO LA SEGUENTE TABELLA:

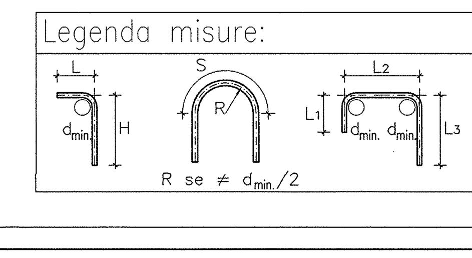

COMMITTENTE:
RFI RETE FERROVIARIA ITALIANA
GRUPPO FERROVIE DELLO STATO

ALTA SORVEGLIANZA:
ITALFERR
GRUPPO FERROVIE DELLO STATO

GENERAL CONTRACTOR:
Cepav due
Consorzio ENI per l' Alta Velocità

INFRASTRUTTURE FERROVIARIE STRATEGICHE DEFINITE DALLA LEGGE OBIETTIVO N. 443/01

LINEA A.V. /A.C. TORINO - VENEZIA Tratta MILANO - VERONA
Lotto funzionale Brescia-Verona
PROGETTO ESECUTIVO

RI61 - RILEVATO LINEA AC da Pk 148+399,891 a Pk 150+780,229
IN50Q03 - MURI AD "U" DA PK 149+847,855 A PK 150+211,776
ARMATURA
TAV.2

GENERAL CONTRACTOR	DIRETTORE LAVORI	SCALA:
Consorzio Cepav due — Consorzio Cepav due Il Direttore del Consorzio (Ing. T. Taranta)	Valido per Costruzione	VARIE
Data:	Data:	

COMMESSA	LOTTO	FASE	ENTE	TIPO DOC.	OPERA/DISCIPLINA	PROGR.	REV.
IN0R	11	E	E2	BZ	RI6102	001	A

PROGETTAZIONE

Rev.	Descrizione	Redatto	Data	Verificato	Data	Progettista Integratore	Data
A	EMISSIONE	Fiscale	20/11/18	Aiello	20/11/18	Taranta	20/11/18
B							
C							

CIG. 751447334A
File: IN0R11EE2BZRI6102001A_01.dwg

Progetto cofinanziato dalla Unione Europea
CUP: F81H91000000008

Scala di plot: 1: