SEZIONE N.: RI61–73
PROGRESSIVA: 149+930.000
QUOTA P. F.: 90.091

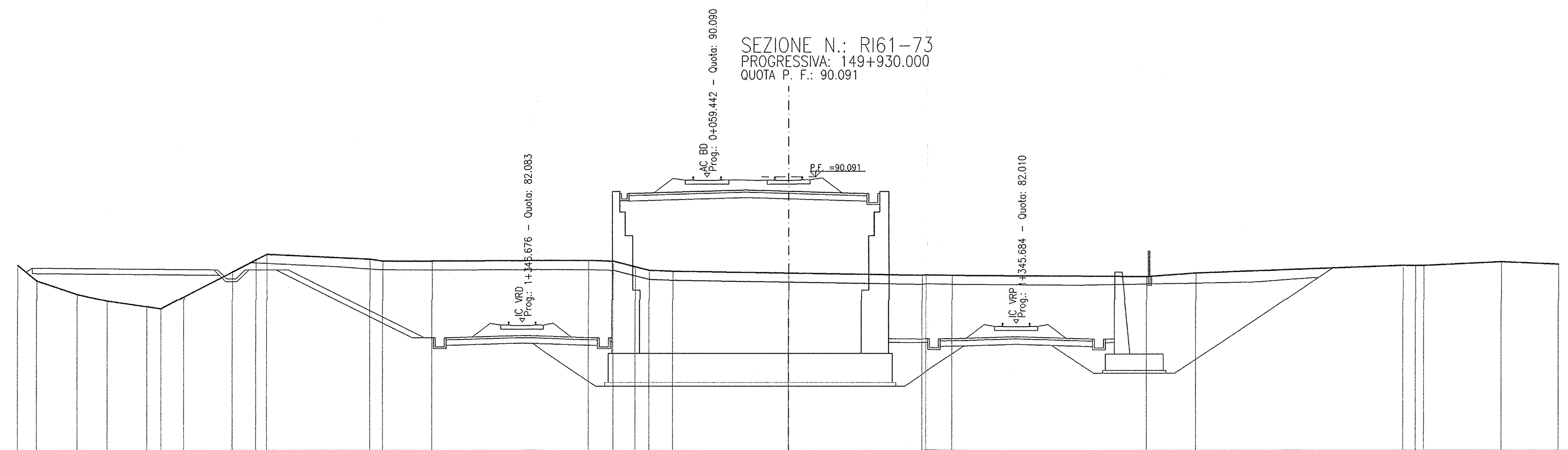

QUOTA TERRENO	84.36, 83.60, 83.24, 82.92, 82.81, 83.47, 84.84, 85.52, 85.82, 85.55, 85.45, 85.46, 85.49, 85.45, 85.14, 84.95, 84.89, 84.79, 84.67, 84.67, 84.66, 84.60, 84.80, 85.22, 85.20, 85.21, 85.41
DISTANZA TERRENO	41.45, 39.19, 37.53, 35.37, 34.60, 33.34, 30.67, 29.37, 28.78, 23.10, 22.39, 19.69, 10.99, 9.64, 8.45, 7.69, 6.39, 0.00, 7.33, 7.57, 9.04, 19.75, 22.48, 33.93, 34.62, 35.08, 39.37
QUOTA PROGETTO	89.18, 89.37, 89.30, 89.17
DISTANZA PROGETTO	8.80, 2.35, 0.00, 4.30
QUOTA RECINZIONE	
DISTANZA RECINZIONE	

SEZIONE N.: RI61–74
PROGRESSIVA: 149+950.000
QUOTA P. F.: 90.017

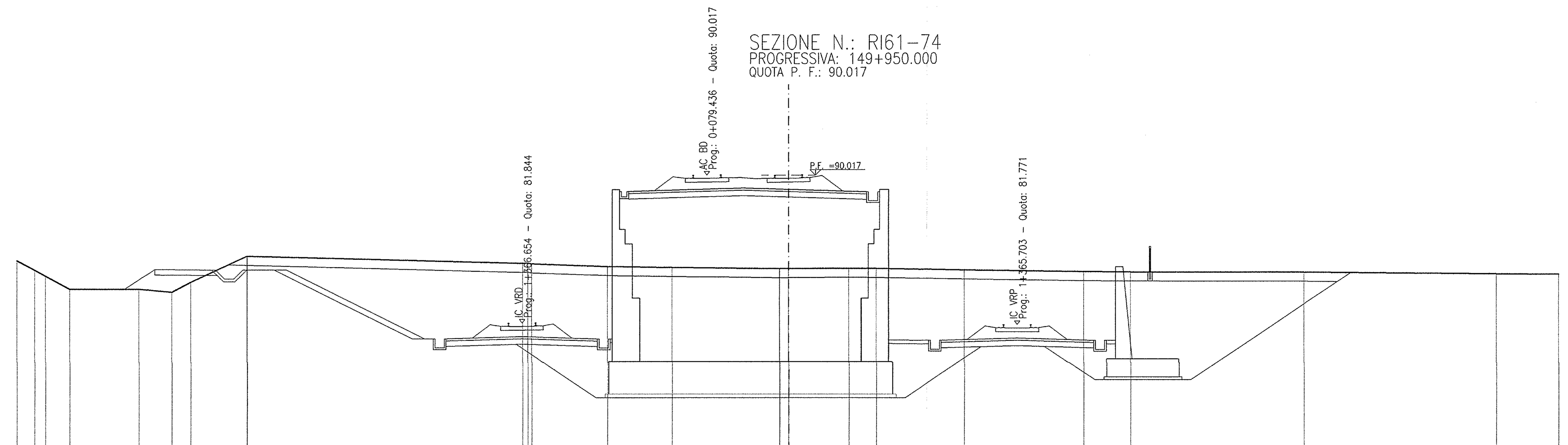

QUOTA TERRENO	84.76, 84.43, 83.70, 83.71, 83.54, 84.09, 85.52, 85.52, 85.14, 85.10, 85.11, 84.97, 84.92, 84.86, 84.86, 84.88, 84.87, 84.79, 84.70, 84.68, 84.66, 84.58
DISTANZA TERRENO	41.52, 40.92, 39.58, 35.77, 33.97, 32.94, 29.85, 29.83, 14.68, 14.17, 14.16, 9.95, 6.41, 0.51, 0.00, 3.34, 4.81, 9.71, 16.28, 18.86, 28.45, 39.08
QUOTA PROGETTO	89.11, 89.30, 89.23, 89.10
DISTANZA PROGETTO	8.79, 2.49, 0.00, 4.30
QUOTA RECINZIONE	
DISTANZA RECINZIONE	

SEZIONE N.: RI61–75
PROGRESSIVA: 149+975.000
QUOTA P. F.: 89.926

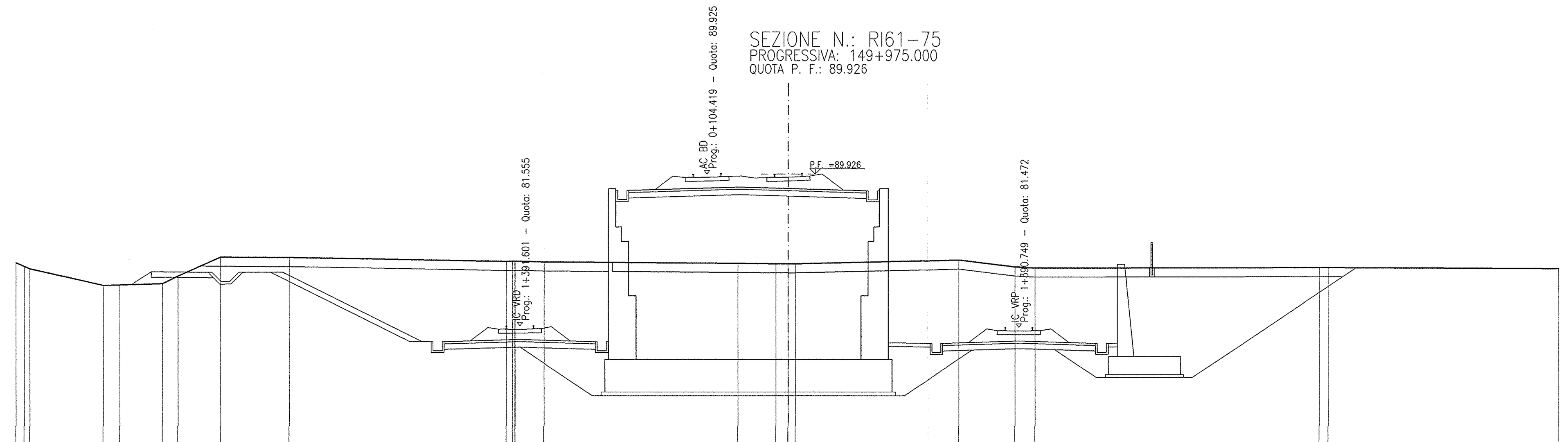

QUOTA TERRENO	84.71, 83.80, 83.82, 83.89, 84.31, 85.35, 85.32, 85.11, 85.13, 85.09, 85.01, 84.99, 84.98, 84.98, 85.19, 84.81, 84.75, 84.78, 84.78
DISTANZA TERRENO	41.73, 37.68, 36.78, 34.45, 33.60, 31.25, 27.49, 15.53, 15.03, 13.44, 2.78, 0.68, 0.00, 0.40, 9.45, 12.52, 13.65, 29.31, 29.81
QUOTA PROGETTO	89.03, 89.21, 89.14, 89.01
DISTANZA PROGETTO	8.77, 2.66, 0.00, 4.30
QUOTA RECINZIONE	
DISTANZA RECINZIONE	

SEZIONE N.: RI61–76
PROGRESSIVA: 150+000.000
QUOTA P. F.: 89.834

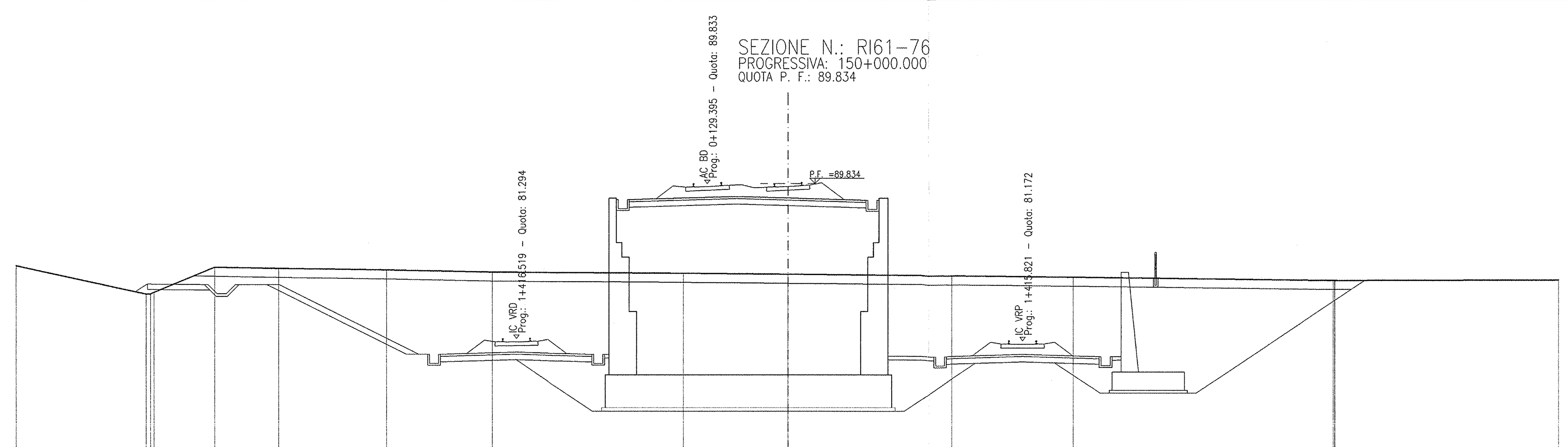

QUOTA TERRENO	83.75, 83.84, 85.23, 85.16, 85.07, 84.96, 84.89, 84.84, 84.75, 84.68, 84.50, 84.50
DISTANZA TERRENO	35.34, 34.91, 31.57, 28.07, 22.13, 16.30, 5.74, 0.00, 9.08, 15.75, 30.09, 30.20
QUOTA PROGETTO	88.95, 89.13, 89.04, 88.91
DISTANZA PROGETTO	8.73, 2.82, 0.00, 4.30
QUOTA RECINZIONE	
DISTANZA RECINZIONE	

SEZIONE N.: RI61–77
PROGRESSIVA: 150+015.556
QUOTA P. F.: 89.777

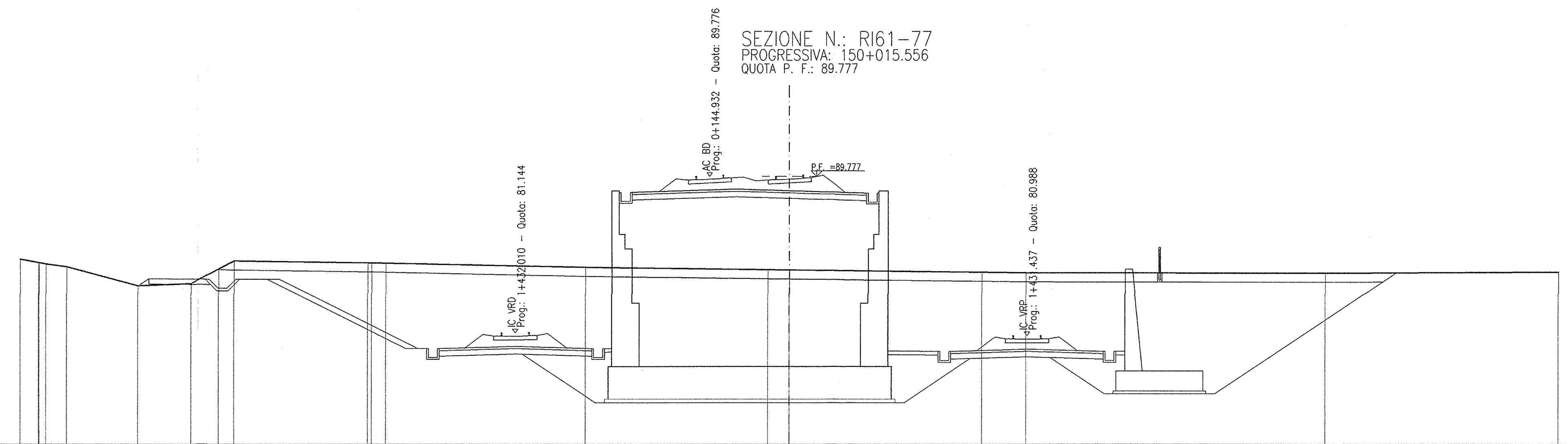

QUOTA TERRENO	85.02, 84.95, 84.80, 83.75, 83.87, 84.67, 85.12, 85.01, 85.01, 84.99, 84.77, 84.63, 84.62, 84.50, 84.47, 84.44
DISTANZA TERRENO	41.49, 41.09, 39.95, 36.02, 33.09, 31.52, 30.66, 23.29, 23.07, 22.29, 11.27, 1.20, 0.00, 10.70, 13.12, 29.62
QUOTA PROGETTO	88.90, 89.07, 88.99, 88.86
DISTANZA PROGETTO	8.70, 2.92, 0.00, 4.30
QUOTA RECINZIONE	
DISTANZA RECINZIONE	

SEZIONE N.: RI61–78
PROGRESSIVA: 150+025.000
QUOTA P. F.: 89.742

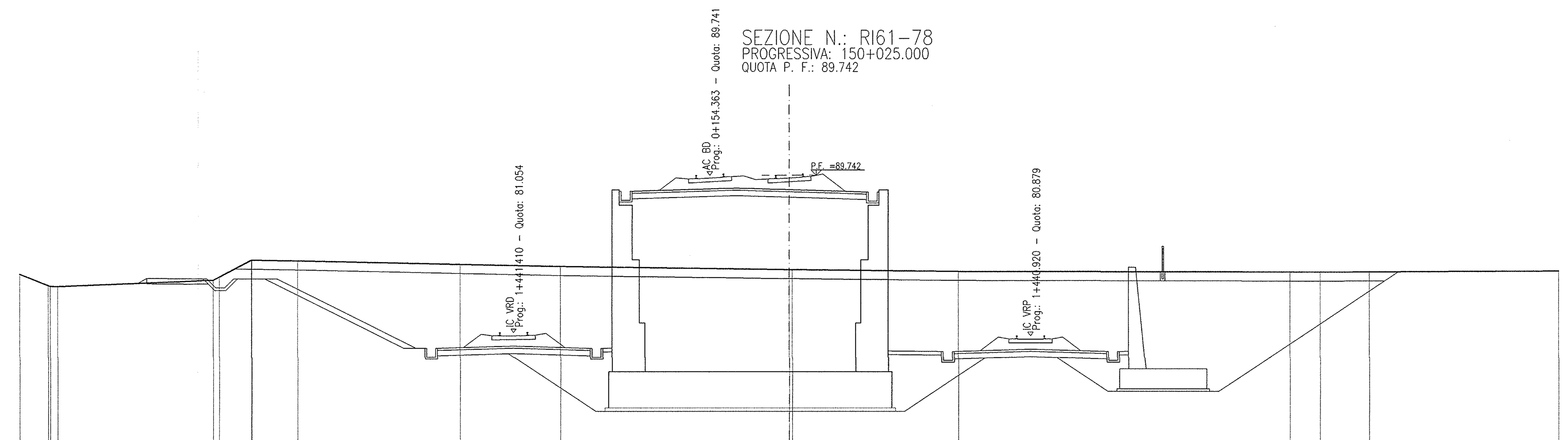

QUOTA TERRENO	83.65, 83.59, 83.94, 84.12, 85.05, 85.05, 85.02, 84.82, 84.70, 84.53, 84.53, 84.44, 84.41, 84.40, 84.42
DISTANZA TERRENO	40.94, 40.41, 31.79, 31.45, 29.67, 29.65, 27.13, 18.12, 12.62, 0.00, 0.16, 9.40, 27.65, 29.32, 32.05
QUOTA PROGETTO	88.87, 89.04, 88.95, 88.82
DISTANZA PROGETTO	8.68, 2.91, 0.00, 4.30
QUOTA RECINZIONE	
DISTANZA RECINZIONE	

SEZIONE N.: RI61–79
PROGRESSIVA: 150+050.000
QUOTA P. F.: 89.650

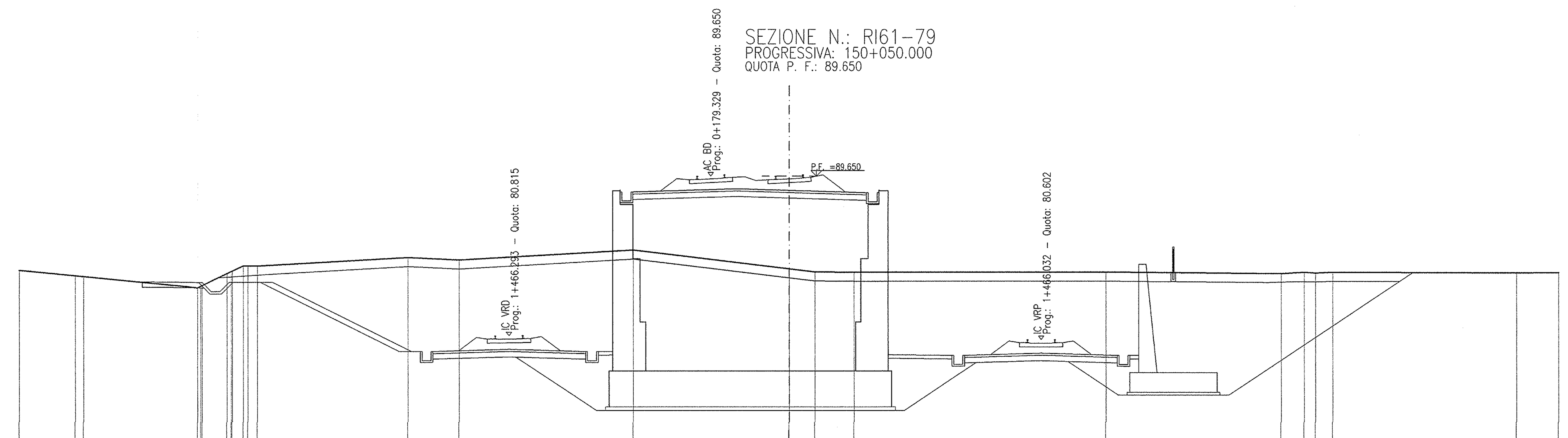

QUOTA TERRENO	84.13, 84.09, 83.47, 83.60, 84.26, 84.68, 84.67, 85.14, 85.01, 85.56, 84.52, 84.35, 84.33, 84.34, 84.25, 84.33, 84.28, 84.33, 84.30
DISTANZA TERRENO	39.42, 38.96, 32.66, 32.39, 30.98, 30.09, 29.32, 21.02, 18.16, 8.61, 0.00, 1.42, 3.62, 17.52, 27.17, 28.44, 29.06, 30.02, 40.18
QUOTA PROGETTO	88.77, 88.95, 88.86, 88.73
DISTANZA PROGETTO	8.63, 2.89, 0.00, 4.30
QUOTA RECINZIONE	
DISTANZA RECINZIONE	

SEZIONE N.: RI61–80
PROGRESSIVA: 150+075.000
QUOTA P. F.: 89.558

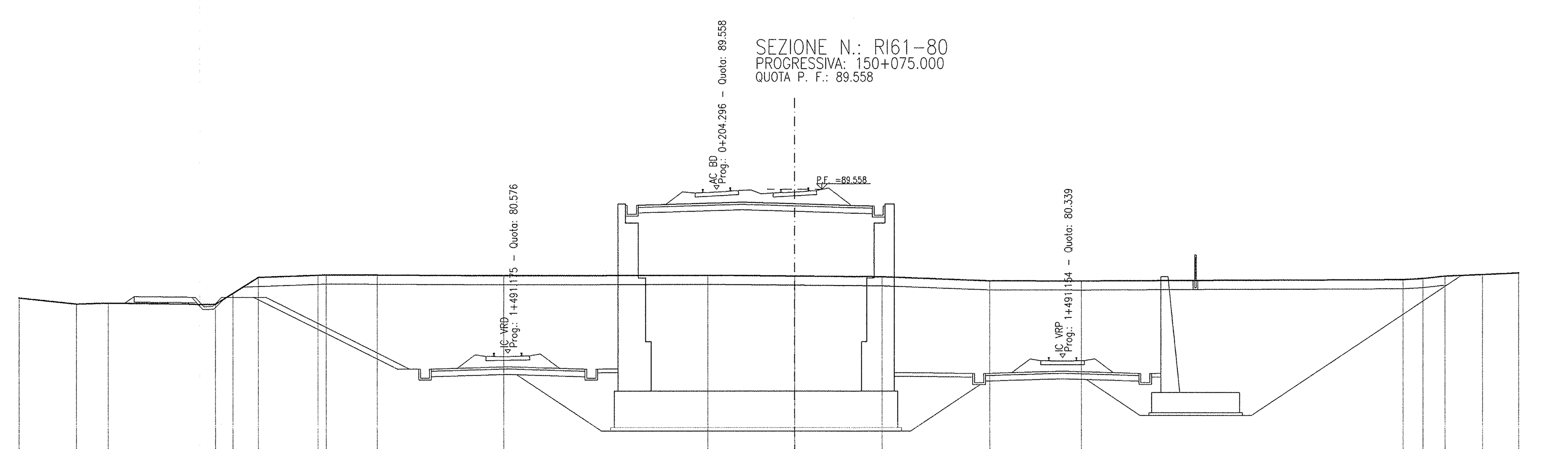

QUOTA TERRENO	83.27, 83.32, 83.25, 83.85, 84.73, 84.85, 84.87, 84.86, 84.82, 84.85, 84.81, 84.76, 84.55, 84.54, 84.61, 84.67, 84.80, 84.89, 84.98
DISTANZA TERRENO	39.37, 37.63, 31.72, 30.75, 29.36, 26.11, 25.67, 22.87, 15.91, 4.76, 0.00, 4.84, 10.75, 15.74, 33.39, 34.47, 35.69, 37.73, 39.73
QUOTA PROGETTO	88.68, 88.85, 88.77, 88.64
DISTANZA PROGETTO	8.58, 2.86, 0.00, 4.30
QUOTA RECINZIONE	
DISTANZA RECINZIONE	

DISEGNI DI RIFERIMENTO

DESCRIZIONE	CODICE
– RI61 – RELAZIONE GEOTECNICA	INOR11EE2RBRI6100001
– RI61 – PROFILO GEOTECNICO – TAV.1	INOR11EE2F6RI6100001
– RI61 – PROFILO GEOTECNICO – TAV.2	INOR11EE2F6RI6100002
– RI61 – RELAZIONE TECNICA GENERALE	INOR11EE2RORI6100001
– RI61 – RELAZIONE IDRAULICA	INOR11EE2RIRI6104001
– RI61 – PLANIMETRIA STATO DI FATTO – TAV.1	INOR11EE2P7RI6100001
– RI61 – PLANIMETRIA STATO DI FATTO – TAV.2	INOR11EE2P7RI6100002
– RI61 – PLANIMETRIA STATO DI FATTO – TAV.3	INOR11EE2P7RI6100003
– RI61 – PLANIMETRIA DI PROGETTO – TAV.1	INOR11EE2P8RI6100001
– RI61 – PLANIMETRIA DI PROGETTO – TAV.2	INOR11EE2P8RI6100002
– RI61 – PLANIMETRIA DI PROGETTO – TAV.3	INOR11EE2P8RI6100003
– RI61 – PLANIMETRIA DI PROGETTO – TAV.4	INOR11EE2P8RI6100004
– RI61 – PLANIMETRIA DI PROGETTO – TAV.5	INOR11EE2P8RI6100005
– RI61 – PLANIMETRIA DI PROGETTO – TAV.6	INOR11EE2P8RI6100006
– RI61 – PLANIMETRIA IDRAULICA DI LINEA – TAV.1	INOR11EE2P8RI6104001
– RI61 – PLANIMETRIA IDRAULICA DI LINEA – TAV.2	INOR11EE2P8RI6104002
– RI61 – PLANIMETRIA IDRAULICA DI LINEA – TAV.3	INOR11EE2P8RI6104003
– RI61 – PLANIMETRIA IDRAULICA DI LINEA – TAV.4	INOR11EE2P8RI6104004
– RI61 – PLANIMETRIA IDRAULICA DI LINEA – TAV.5	INOR11EE2P8RI6104005
– RI61 – PLANIMETRIA IDRAULICA DI LINEA – TAV.6	INOR11EE2P8RI6104006
– RI61 – LINEA AV/AC – PROFILO LONGITUDINALE – TAV.1	INOR11EE2F7RI6100001
– RI61 – LINEA AV/AC – PROFILO LONGITUDINALE – TAV.2	INOR11EE2F7RI6100002
– RI61 – LINEA AV/AC – PROFILO LONGITUDINALE – TAV.3	INOR11EE2F7RI6100003
– RI61 – LINEA AV/AC – SEZIONI TRASVERSALI – TAV. 1	INOR11EE2W9RI6100001
– RI61 – LINEA AV/AC – SEZIONI TRASVERSALI – TAV. 2	INOR11EE2W9RI6100002
– RI61 – LINEA AV/AC – SEZIONI TRASVERSALI – TAV. 3	INOR11EE2W9RI6100003
– RI61 – LINEA AV/AC – SEZIONI TRASVERSALI – TAV. 4	INOR11EE2W9RI6100004
– RI61 – LINEA AV/AC – SEZIONI TRASVERSALI – TAV. 5	INOR11EE2W9RI6100005
– RI61 – LINEA AV/AC – SEZIONI TRASVERSALI – TAV. 6	INOR11EE2W9RI6100006
– RI61 – LINEA AV/AC – SEZIONI TRASVERSALI – TAV. 7	INOR11EE2W9RI6100007
– RI61 – LINEA AV/AC – SEZIONI TRASVERSALI – TAV. 8	INOR11EE2W9RI6100008
– RI61 – LINEA AV/AC – SEZIONI TRASVERSALI – TAV. 9	INOR11EE2W9RI6100009
– RI61 – LINEA AV/AC – SEZIONI TRASVERSALI – TAV. 11	INOR11EE2W9RI6100011
– RI61 – LINEA AV/AC – SEZIONI TRASVERSALI – TAV. 12	INOR11EE2W9RI6100012
– RI61 – LINEA AV/AC – SEZIONI TRASVERSALI – TAV. 13	INOR11EE2W9RI6100013
– RI61 – LINEA AV/AC – SEZIONI TRASVERSALI – TAV. 14	INOR11EE2W9RI6100014
– RI61 – LINEA AV/AC – SEZIONI TRASVERSALI – TAV. 15	INOR11EE2W9RI6100015
– RI61 – I.C. VERONA MERCI – PLANIMETRIA E PROFILI LONGITUDINALI	INOR11EE2LZRI6100001
– RI61 – I.C. VERONA MERCI – SEZIONI TRASVERSALI BINARIO PARI	INOR11EE2W9RI6100016
– RI61 – I.C. VERONA MERCI – SEZIONI TRASVERSALI BINARIO DISPARI	INOR11EE2W9RI6100017
– RI61 – BIVIO VERONA – PLANIMETRIA E PROFILI LONGITUDINALI	INOR11EE2LZRI6100002
– RI61 – BIVIO VERONA – SEZIONI TRASVERSALI BINARIO PARI	INOR11EE2W9RI6100018
– RI61 – BIVIO VERONA – SEZIONI TRASVERSALI BINARIO DISPARI	INOR11EE2W9RI6100019
– RI61 – IN10254 – TOMBINO D1500 PK 148+475 – CARPENTERIA	INOR11EE2BBRI6104001
– RI61 – IN10254 – TOMBINO D1500 PK 148+710 – CARPENTERIA	INOR11EE2BBRI6104002
– RI61 – IN10255 – TOMBINO D1500 PK 148+812 – CARPENTERIA	INOR11EE2BBRI6104003
– RI61 – IN10255 – TOMBINO D1500 PK 149+000 – CARPENTERIA	INOR11EE2BBRI6104004
– RI61 – IN10255 – TOMBINO D1500 PK 149+250 – CARPENTERIA	INOR11EE2BBRI6104005
– RI61 – MURI – CARPENTERIA – PIANTA E SEZIONE LONGITUDINALE – TAV.1	INOR11EE2BARI6102001
– RI61 – MURI – CARPENTERIA – PIANTA E SEZIONE LONGITUDINALE – TAV.2	INOR11EE2BARI6102002
– RI61 – MURI – CARPENTERIA – PIANTA E SEZIONE LONGITUDINALE – TAV.3	INOR11EE2BARI6102003
– RI61 – MURI – CARPENTERIA – PIANTA E SEZIONE LONGITUDINALE – TAV.4	INOR11EE2BARI6102004
– RI61 – MURI – CARPENTERIA – PIANTA E SEZIONE LONGITUDINALE – TAV.5	INOR11EE2BARI6102005
– RI61 – MURI – CARPENTERIA – PIANTA E SEZIONE LONGITUDINALE – TAV.6	INOR11EE2BARI6102006
– RI61 – MURI – CARPENTERIA – PIANTA E SEZIONE LONGITUDINALE – TAV.7	INOR11EE2BARI6102007
– RI61 – MURI – CARPENTERIA – PIANTA E SEZIONE LONGITUDINALE – TAV.8	INOR11EE2BARI6102008
– RI61 – MURI – CARPENTERIA – PIANTA E SEZIONE LONGITUDINALE – TAV.9	INOR11EE2BARI6102009
– RI61 – MURI – CARPENTERIA – PIANTA E SEZIONE LONGITUDINALE – TAV.10	INOR11EE2BARI6102010
– RI61 – MURI – CARPENTERIA – PIANTA E SEZIONE LONGITUDINALE – TAV.11	INOR11EE2BARI6102011
– RI61 – MURI – CARPENTERIA – PIANTA E SEZIONE LONGITUDINALE – TAV.12	INOR11EE2BARI6102012
– RI61 – MURI – CARPENTERIA – PIANTA E SEZIONE LONGITUDINALE – TAV.13	INOR11EE2BARI6102013
– RI61 – MURI – CARPENTERIA – PIANTA E SEZIONE LONGITUDINALE – TAV.14	INOR11EE2BARI6102014
– RI61 – MURI – CARPENTERIA – PIANTA E SEZIONE LONGITUDINALE – TAV.15	INOR11EE2BARI6102015
– RI61 – MURI – CARPENTERIA – PIANTA E SEZIONE LONGITUDINALE – TAV.16	INOR11EE2BARI6102016
– RI61 – MURI – CARPENTERIA – SEZIONI TRASVERSALI – TAV.1	INOR11EE2BBRI6102001
– RI61 – MURI – CARPENTERIA – SEZIONI TRASVERSALI – TAV.2	INOR11EE2BBRI6102002
– RI61 – MURI – CARPENTERIA – SEZIONI TRASVERSALI – TAV.3	INOR11EE2BBRI6102003
– RI61 – MURI – CARPENTERIA – SEZIONI TRASVERSALI – TAV.4	INOR11EE2BBRI6102004
– RI61 – MURI – CARPENTERIA – SEZIONI TRASVERSALI – TAV.5	INOR11EE2BBRI6102005
– RI61 – MURI – CARPENTERIA – SEZIONI TRASVERSALI – TAV.6	INOR11EE2BBRI6102006
– RI61 – MURI – CARPENTERIA – SEZIONI TRASVERSALI – TAV.7	INOR11EE2BBRI6102007
– RI61 – MURI – CARPENTERIA – SEZIONI TRASVERSALI – TAV.8	INOR11EE2BBRI6102008
– RI61 – MURI DI SOSTEGNO E AD U – SEZIONI TIPO – TAV.1	INOR11EE2BBRI6102009
– RI61 – MURI DI SOSTEGNO E AD U – SEZIONI TIPO – TAV.2	INOR11EE2BBRI6102010
– RI61 – MURI DI SOSTEGNO E AD U – SEZIONI TIPO – TAV.3	INOR11EE2BBRI6102011
– RI61 – MURI – PARTICOLARI COSTRUTTIVI	INOR11EE2BZRI6102003
– RI61 – TABELLA MATERIALI	INOR11EE24TRI6100001
– RI00 – CORPO FERROVIARIO LINEA AV DA PK 143+829,891 A PK 150+780,229 – TOMBINI CIRCOLARI D1500 – RELAZIONE DI CALCOLO	INOR11EE2CLRI0004001
– RI00 – CORPO FERROVIARIO LINEA AV DA PK 143+829,891 A PK 150+780,229 – TOMBINI CIRCOLARI D1500 – ALLEGATO ALLA RELAZ. DI CALCOLO – TABULATI DI CALCOLO	INOR11EE2CLRI0004002
– RI00 – SEZIONI TIPO – PIATTAFORMA IN RILEVATO DOPPIO BINARIO–200<=V<=300Km/h	INOR11EE2WBRI0003001
– RI00 – SEZIONI TIPO – PIATTAFORMA IN TRINCEA DOPPIO BINARIO–200<=V<=300Km/h	INOR11EE2WBRI0003003
– RI00 – ACCESSIBILITÀ ALLA LINEA – RECINZIONE CON PALETTI IN CAP E RETE MET. – PIANTE, SEZIONI, PROSPETTI E PARTICOLARI	INOR11EE2BZRI0007001
– RI00 – ACCESSIBILITÀ ALLA LINEA – PISTA DI SERVIZIO INTERNA – DISEGNI TIPICI	INOR11EE2BZRI0007002
– RI00 – ACCESSIBILITÀ ALLA LINEA – SCALA ACCESSO ALLA LINEA – PIANTA, SEZIONI, PROSPETTI E PARTICOLARI	INOR11EE2BZRI0007003
– RI00 – CORPO STRADALE FERROVIARIO – OPERE DI FINITURA DEI RILEVATI – PARTI IDRAULICHE	INOR11EE2BZRI0004001
– RI00 – CORPO STRADALE FERROVIARIO LINEA AV – TOMBINI – TIPOLOGICO OPERE CIVILI DI RACCORDO CANALETTE IDRAULICHE – PARTICOLARI COSTRUTTIVI	INOR11EE2BBRI0004001
– RI00 – CORPO STRADALE FERROVIARIO LINEA AV– PARTICOLARE CANALETTA PASSACAVI	INOR11EE2BZRI0007004
– RI00 – FONDAZIONE RILEVATI – SEZIONI TIPO PER LINEA AV	INOR11EE2WXRI0000001
– RI00 – BLOCCO DI FONDAZIONE PER CIPPO CHILOMETRICO SU RILEVATO PIANTA, SEZIONI E DETT. COSTRUTTIVI	INOR11EE2BZCS0000001
– RI00 – CIPPI ETTOMETRICI E CHILOMETRICI STAFFE DI ATTACCO CARTELLI AI SOSTEGNI T.E. – DETTAGLI	INOR11EE2BZCS0000002
– RI00 – CIPPO CHILOMETRICO SU VIADOTTO E GALLERIE– SEZIONI TIPO E DETTAGLI COSTRUTTIVI	INOR11EE2BZCS0000003

NOTE GENERALI

COMMITTENTE: RFI RETE FERROVIARIA ITALIANA – GRUPPO FERROVIE DELLO STATO

ALTA SORVEGLIANZA: ITALFERR – GRUPPO FERROVIE DELLO STATO

GENERAL CONTRACTOR: Cepav due – Consorzio ENI per l' Alta Velocità

INFRASTRUTTURE FERROVIARIE STRATEGICHE DEFINITE DALLA LEGGE OBIETTIVO N. 443/01

LINEA A.V. /A.C. TORINO - VENEZIA Tratta MILANO - VERONA
Lotto funzionale Brescia-Verona
PROGETTO ESECUTIVO

RI61 - RILEVATO LINEA AV/AC DA PK 148+399,891 A PK 150+780,229
LINEA AV/AC
SEZIONI TRASVERSALI
TAVOLA 10

GENERAL CONTRACTOR	DIRETTORE LAVORI	SCALA :
Consorzio Cepav due — Consorzio Cepav due Il Direttore del Consorzio (Ing. T. Taranta) — Data:	Valido per Costruzione — Data:	1:200

COMMESSA	LOTTO	FASE	ENTE	TIPO DOC.	OPERA/DISCIPLINA	PROGR.	REV.
INOR	11	E	E2	W9	RI6100	010	A

PROGETTAZIONE

Rev.	Descrizione	Redatto	Data	Verificato	Data	Progettista Integratore	Data	IL PROGETTISTA
A	EMISSIONE	Rocca	20/11/18	Aiello	20/11/18	Taranta	20/11/18	Data: 20/11/18
B								
C								

CIG. 751447334A | File: IN0R11EE2W9RI6100010A_02.dwg

Progetto cofinanziato dalla Unione Europea | CUP: F81H91000000008

Scala di plot: 1: