CONCIO 7

SEZIONE TRASVERSALE
scala 1:50

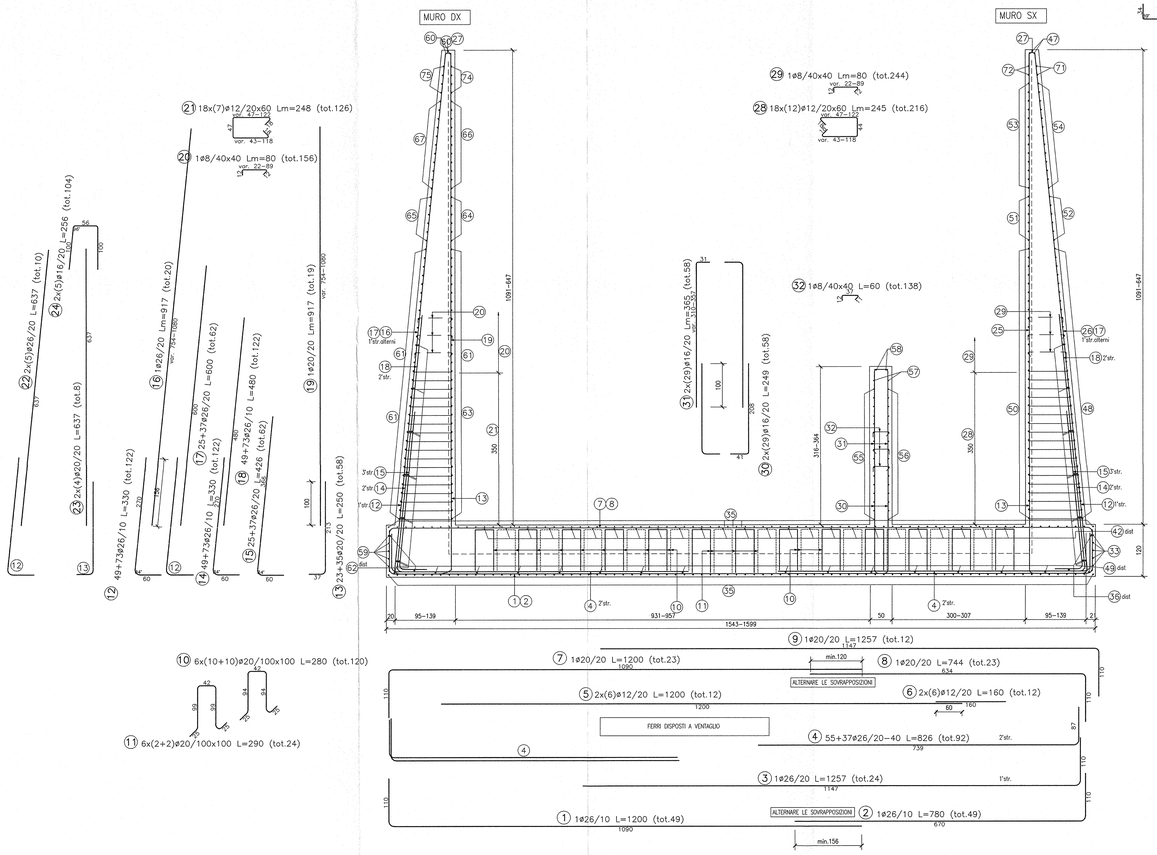

SEZIONE LONGITUDINALE
scala 1:50

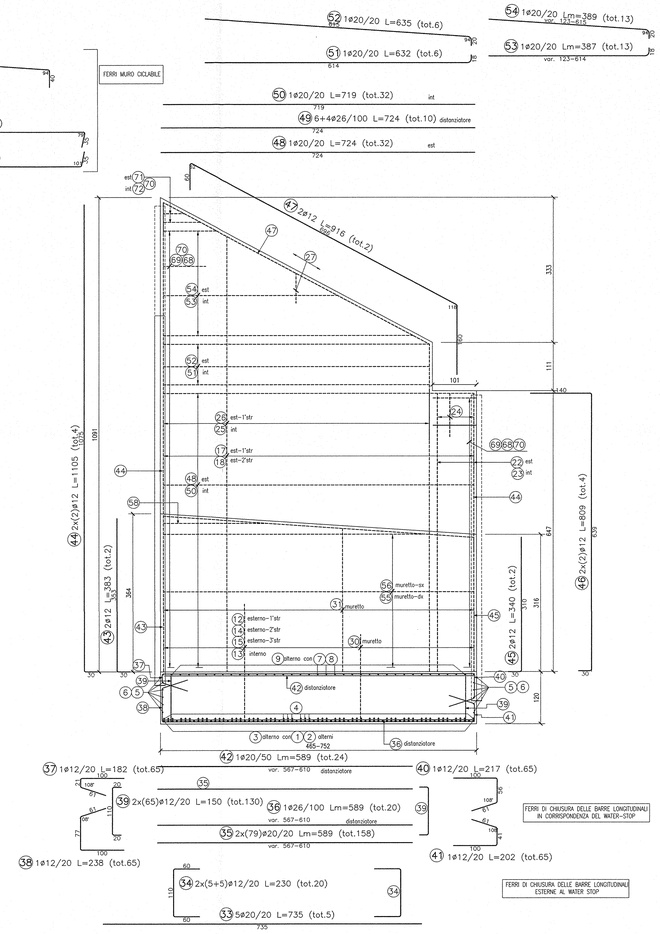

SEZIONE SU MURO DX
scala 1:50

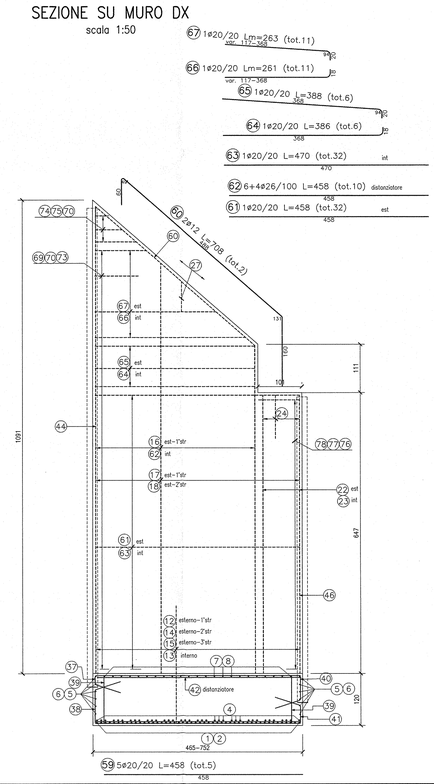

PARTICOLARE WATER-STOP MURO
Scala 1:50

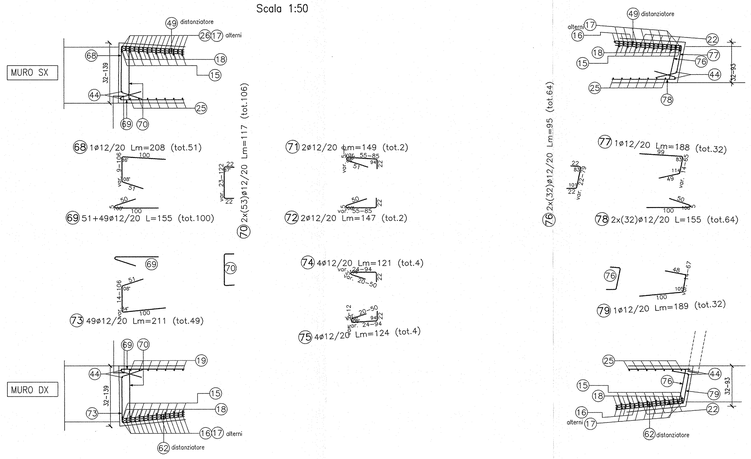

TABELLA DIAMETRI AMMISSIBILI DEI MANDRINI PER LE BARRE PIEGATE

POS. N°	DIAMETRO MINIMO DI PIEGATURA
1 2 12 14	23ø
	20ø
15 36	17ø

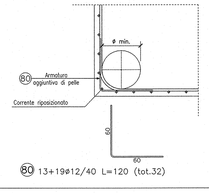

DISEGNI DI RIFERIMENTO

DESCRIZIONE	CODICE
– SLZ1 – CARPENTERIA – PIANTA E SEZIONE LONGITUDINALE – TAV. 1	IN0R11EE2BASLZ1C00001
– SLZ1 – CARPENTERIA – PIANTA E SEZIONE LONGITUDINALE – TAV. 2	IN0R11EE2BASLZ1C00002
– SLZ1 – CARPENTERIA – PIANTA E SEZIONE LONGITUDINALE – TAV. 3	IN0R11EE2BASLZ1C00003
– SLZ1 – CARPENTERIA – PIANTA E SEZIONE LONGITUDINALE – TAV. 4	IN0R11EE2BASLZ1C00004
– SLZ1 – CARPENTERIA – SEZIONE LONGITUDINALE CICLO SINISTRO	IN0R11EE2BASLZ1C00005
– SLZ1 – CARPENTERIA – SEZIONE LONGITUDINALE CICLO DESTRO	IN0R11EE2BASLZ1C00006
– SLZ1 – CARPENTERIA – SEZIONI TRASVERSALI – TAV. 1	IN0R11EE2BBSLZ1C00001
– SLZ1 – CARPENTERIA – SEZIONI TRASVERSALI – TAV. 2	IN0R11EE2BBSLZ1C00002
– SLZ1 – CARPENTERIA – SEZIONI TRASVERSALI – TAV. 3	IN0R11EE2BBSLZ1C00003
– SLZ1 – CARPENTERIA – SEZIONI TRASVERSALI – TAV. 4	IN0R11EE2BBSLZ1C00004
– SLZ1 – CARPENTERIA – SEZIONI TRASVERSALI – TAV. 5	IN0R11EE2BBSLZ1C00005
– SLZ1 – CARPENTERIA – SEZIONI TRASVERSALI – TAV. 6	IN0R11EE2BBSLZ1C00006
– SLZ1 – CARPENTERIA – SEZIONI TRASVERSALI – TAV. 7	IN0R11EE2BBSLZ1C00007
– SLZ1 – CARPENTERIA – SEZIONI TRASVERSALI – TAV. 8	IN0R11EE2BBSLZ1C00008
– SLZ1 – CARPENTERIA – SEZIONI TRASVERSALI – TAV. 9	IN0R11EE2BBSLZ1C00009
– SLZ1 – CARPENTERIA – VASCA DI SOLLEVAMENTO ACQUE – TAV. 1	IN0R11EE2BBSLZ1C00001
– SLZ1 – CARPENTERIA – VASCA DI SOLLEVAMENTO ACQUE – TAV. 2	IN0R11EE2BBSLZ1C00002
– SLZ1 – CARPENTERIA – PARTICOLARE GIUNTI	IN0R11EE2BCSLZ1D9001
– SLZ1 – CARPENTERIA – PIANTA PUNTONI	IN0R11EE2BHSLZ1C00001
– SLZ1 – ARMATURA – SOTTOVIA SOTTO LINEA AV/AC – TAV. 1	IN0R11EE2B25LZ1A0001
– SLZ1 – ARMATURA – SOTTOVIA SOTTO LINEA AV/AC – TAV. 2	IN0R11EE2B25LZ1A0002
– SLZ1 – ARMATURA – SOTTOVIA SOTTO LINEA AV/AC – TAV. 3	IN0R11EE2B25LZ1A0003
– SLZ1 – ARMATURA – SCATOLARE SOTTO I.C. B.P.	IN0R11EE2B25LZ1A0005
– SLZ1 – ARMATURA – SCATOLARE SOTTO I.C. B.D.	IN0R11EE2B27LZ1A0007
– SLZ1 – ARMATURA – SCATOLARE SOTTO LINEA STORICA – TAV. 1	IN0R11EE2B25LZ1D0001
– SLZ1 – ARMATURA – SCATOLARE SOTTO LINEA STORICA – TAV. 2	IN0R11EE2B25LZ1D0002
– SLZ1 – ARMATURA – MURI AD "L" – TAV.1	IN0R11EE2B69LZ1D0003
– SLZ1 – ARMATURA – MURI AD "L" – TAV.2	IN0R11EE2B69LZ1D0004
– SLZ1 – ARMATURA – MURI AD "U" – TAV.1	IN0R11EE2B25LZ1D0001
– SLZ1 – ARMATURA – MURI AD "U" – TAV.2	IN0R11EE2B69LZ1D0008
– SLZ1 – ARMATURA – MURI AD "U" – TAV.3	IN0R11EE2B69LZ1D0009
– SLZ1 – ARMATURA – MURI AD "U" – TAV.4	IN0R11EE2B69LZ1D0010
– SLZ1 – ARMATURA – MURI AD "U" – TAV.5	IN0R11EE2B69LZ1D0011
– SLZ1 – ARMATURA – MURI AD "U" – TAV.7	IN0R11EE2B25LZ1D0002
– SLZ1 – ARMATURA – MURI AD "U" – TAV.8	IN0R11EE2B69LZ1D0014
– SLZ1 – ARMATURA – MURI AD "U" – TAV.9	IN0R11EE2B69LZ1D0015
– SLZ1 – ARMATURA – MURI AD "U" – TAV.10	IN0R11EE2B69LZ1D0016
– SLZ1 – ARMATURA – MURI AD "U" – TAV.11	IN0R11EE2B69LZ1D0017
– SLZ1 – ARMATURA – MURI AD "U" – TAV.12	IN0R11EE2B69LZ1D0018
– SLZ1 – ARMATURA – MURI AD "U" – TAV.13	IN0R11EE2B69LZ1D0019
– SLZ1 – ARMATURA – MURI AD "U" – TAV.14	IN0R11EE2B69LZ1D0020
– SLZ1 – ARMATURA – MURI AD "U" – TAV.15	IN0R11EE2B69LZ1D0021
– SLZ1 – ARMATURA – MURI AD "U" – TAV.16	IN0R11EE2B69LZ1D0022
– SLZ1 – ARMATURA – MURI AD "U" – TAV.17	IN0R11EE2B69LZ1D0023
– SLZ1 – ARMATURA – MURI AD "U" – TAV.18	IN0R11EE2B69LZ1D0024
– SLZ1 – ARMATURA – MURI AD "U" – TAV.19	IN0R11EE2B69LZ1D0025
– SLZ1 – ARMATURA – MURI AD "U" – TAV.20	IN0R11EE2B69LZ1D0026
– SLZ1 – ARMATURA – VASCA DI SOLLEVAMENTO – TAV. 1	IN0R11EE2B69LZ1D0027
– SLZ1 – ARMATURA – VASCA DI SOLLEVAMENTO – TAV. 2	IN0R11EE2B69LZ1D0028
– SLZ1 – ARMATURA – VASCA DI SOLLEVAMENTO – TAV. 3	IN0R11EE2B69LZ1D0029
– SLZ1 – ARMATURA – VASCA DI SOLLEVAMENTO – TAV. 4	IN0R11EE2B69LZ1D0030
– SLZ1 – RELAZIONE DI CALCOLO SCATOLARI IC VERONA MERCI E LINEA STORICA	IN0R11EE2CSLZ1I00001
– SLZ1 – ALLEGATO ALLA RELAZIONE DI CALCOLO SCATOLARI IC VR MERCI E LS – TABULATI DI CALCOLO	IN0R11EE2CSLZ1I00002
– SLZ1 – RELAZIONE DI CALCOLO MURI	IN0R11EE2CSLZ1C00001
– SLZ1 – ALLEGATO ALLA RELAZIONE DI CALCOLO MURI – TABULATI DI CALCOLO	IN0R11EE2CSLZ1C00003
– SLZ1 – RELAZIONE DI CALCOLO VASCA DI SOLLEVAMENTO	IN0R11EE2CSLZ1C00002

NOTE GENERALI

– TUTTE LE MISURE SONO ESPRESSE IN CENTIMETRI
– TUTTI GLI ANGOLI SONO ESPRESSI IN GRADI DECIMALI
– DOVE NON SPECIFICATO, SI PRESCRIVONO I SEGUENTI DIAMETRI MINIMI DI PIEGATURA:

ø BARRA	DIAMETRO MINIMO DI PIEGATURA
>16mm	7ø
≤16mm	4ø

– LE DIMENSIONI INDICATE PER LA SAGOMA DELLE ARMATURE SONO RIFERITE ALL'ASSE DELLA BARRA
– LE MISURE DEI SINGOLI TRATTI DI BARRA VANNO INTESE SECONDO LA SEGUENTE TABELLA:

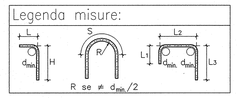

CARATTERISTICHE DEI MATERIALI

– PER LE CARATTERISTICHE DEI MATERIALI FARE RIFERIMENTO ALL'ELABORATO IN0R11EE24TSL0000001

COMMITTENTE:
RFI RETE FERROVIARIA ITALIANA
GRUPPO FERROVIE DELLO STATO

ALTA SORVEGLIANZA:
ITALFERR
GRUPPO FERROVIE DELLO STATO

GENERAL CONTRACTOR:
Consorzio Cepav due
Consorzio ENI per l' Alta Velocità

INFRASTRUTTURE FERROVIARIE STRATEGICHE DEFINITE DALLA LEGGE OBIETTIVO N. 443/01

LINEA A.V. /A.C. TORINO - VENEZIA Tratta MILANO - VERONA
Lotto funzionale Brescia-Verona
PROGETTO ESECUTIVO

SLZ1 - SOTTOVIA S.C. VIA RAMPA PK 149+888,702
ARMATURA
MURI AD "U" - TAV.6

GENERAL CONTRACTOR	DIRETTORE LAVORI	SCALA:
Consorzio Cepav due Consorzio Cepav due Il Direttore del Consorzio (Ing. T. Tomasi) Data:	Valido per Costruzione Data:	1:50

COMMESSA	LOTTO	FASE	ENTE	TIPO DOC.	OPERA/DISCIPLINA	PROGR.	REV.
IN0R	11	E	E2	BB	SLZ1C0	012	A

PROGETTAZIONE

Rev.	Descrizione	Redatto	Data	Verificato	Data	Validato	Data
A	EMISSIONE	Fiscale	30/11/18	Aletto	30/11/18	Tomasi	30/11/18
B							
C							

PROGETTISTA: ORDINE DEGLI INGEGNERI DELLA PROVINCIA DI VENEZIA, Ing. TOMASI MARCO, Sezione A, n. 2799, Settore a, b, c, d, e, f, g, h, i

CIG 751447334A
File: IN0R11EE2BBSLZ1C0012A_01.dwg
Progetto cofinanziato dalla Unione Europea
CUP: F81H91000000008