PARTICOLARE CABINA ARRIVO B.T.
SCALA 1:20

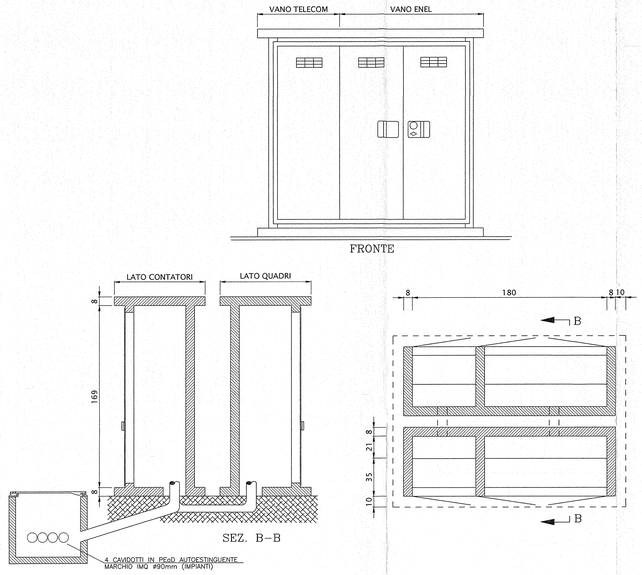

PARTICOLARE POZZETTO PER POLIFORA IMPIANTO
SCALA 1:20

LEGENDA
- 01 CHIUSINO IN GHISA DIM. 60x60cm CLASSE D400 UNI EN124
- 02 CORDOLO DI ANCORAGGIO TELAIO DEL CHIUSINO
- 03 ZANCHE DI FISSAGGIO TELAIO CHIUSINO
- 04 PROLUNGHE POZZETTO IN CLS DIM. 60x60x15cm
- 05 POZZETTO IN CLS DIM. 60x60x75cm
- 06 TUBAZIONI CORRUGATE Ø90
- 07 SIGLILATURA TUBAZIONI IN CLS

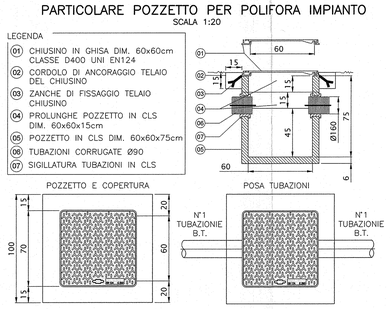

PARTICOLARE POZZETTO E.N.E.L. SU STRADA ACCESSO VASCA
SCALA 1:20

LEGENDA
- 01 CHIUSINO IN GHISA SFEROIDALE
- 02 CORDOLO DI ANCORAGGIO TELAIO DEL CHIUSINO
- 03 ZANCHE DI FISSAGGIO TELAIO CHIUSINO
- 04 PROLUNGHE POZZETTO IN CLS DIM. 60x60x15cm
- 05 POZZETTO IN CLS DIM. 60x60x75cm
- 06 TUBAZIONI CORRUGATE Ø90
- 07 SIGLILATURA TUBAZIONI IN CLS

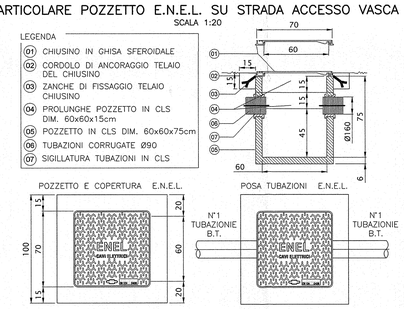

PARTICOLARE PAVIMENTAZIONE PIAZZOLA

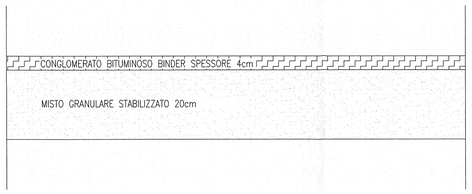

PIANTA
scala 1:50

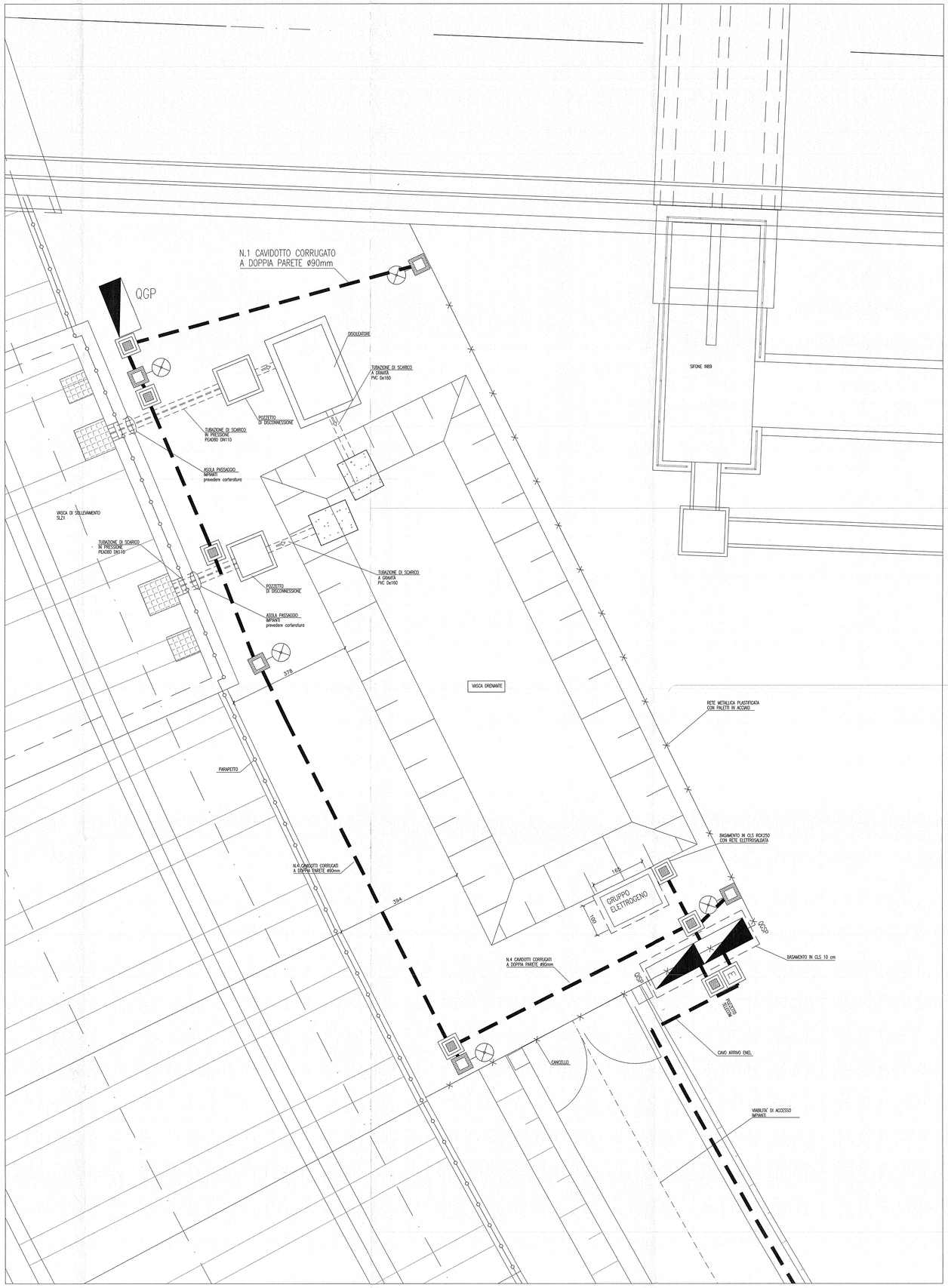

DISEGNI DI RIFERIMENTO

DESCRIZIONE	CODICE
– SL21 – RELAZIONE TECNICA GENERALE	INOR11EE2R05SL2100001
– SL21 – PLANIMETRIA DI PROGETTO – TAV. 1	INOR11EE2P8SL2100001
– SL21 – PLANIMETRIA DI PROGETTO – TAV. 2	INOR11EE2P8SL2100002
– SL21 – PLANIMETRIA DELLA SEGNALETICA E BARRIERE DI SICUREZZA – TAV. 1	INOR11EE2P8SL2109001
– SL21 – PLANIMETRIA DELLA SEGNALETICA E BARRIERE DI SICUREZZA – TAV. 2	INOR11EE2P8SL2109002
– SL21 – PLANIMETRIA DI DRENAGGIO ACQUE DI PIATTAFORMA	INOR11EE2P8SL2106001
– SL21 – RELAZIONE IDRAULICA	INOR11EE2R05SL2106001
– SL21 – SEZIONI TIPO STRADALI	INOR11EE2W27SL2100001
– SL21 – SEZIONI TIPO OPERE D'ARTE – TAV.1	INOR11EE2W27SL2100002
– SL21 – SEZIONI TIPO OPERE D'ARTE – TAV.2	INOR11EE2W05SL2100001
– SL21 – CARPENTERIA – PIANTA E SEZIONE LONGITUDINALE – TAV. 1	INOR11EE2B9SL2100001
– SL21 – CARPENTERIA – PIANTA E SEZIONE LONGITUDINALE – TAV. 2	INOR11EE2B9SL2100002
– SL21 – CARPENTERIA – PIANTA E SEZIONE LONGITUDINALE – TAV. 3	INOR11EE2B9SL2100003
– SL21 – CARPENTERIA – PIANTA E SEZIONE LONGITUDINALE – TAV. 4	INOR11EE2B9SL2100004
– SL21 – CARPENTERIA – SEZIONE LONGITUDINALE CICLIO SINISTRO	INOR11EE2B9SL2100005
– SL21 – CARPENTERIA – SEZIONE LONGITUDINALE CICLIO DESTRO	INOR11EE2B9SL2100006
– SL21 – CARPENTERIA – SEZIONI TRASVERSALI – TAV. 1	INOR11EE2B8SL2100001
– SL21 – CARPENTERIA – SEZIONI TRASVERSALI – TAV. 2	INOR11EE2B8SL2100002
– SL21 – CARPENTERIA – SEZIONI TRASVERSALI – TAV. 3	INOR11EE2B8SL2100003
– SL21 – CARPENTERIA – SEZIONI TRASVERSALI – TAV. 4	INOR11EE2B8SL2100004
– SL21 – CARPENTERIA – SEZIONI TRASVERSALI – TAV. 5	INOR11EE2B8SL2100005
– SL21 – CARPENTERIA – SEZIONI TRASVERSALI – TAV. 6	INOR11EE2B8SL2100006
– SL21 – CARPENTERIA – SEZIONI TRASVERSALI – TAV. 7	INOR11EE2B8SL2100007
– SL21 – CARPENTERIA – SEZIONI TRASVERSALI – TAV. 8	INOR11EE2B8SL2100008
– SL21 – CARPENTERIA – SEZIONI TRASVERSALI – TAV. 9	INOR11EE2B8SL2100009
– SL21 – CARPENTERIA – VASCA DI SOLLEVAMENTO ACQUE – TAV. 1	INOR11EE2B8SL2100001
– SL21 – CARPENTERIA – VASCA DI SOLLEVAMENTO ACQUE – TAV. 2	INOR11EE2B8SL2100002
– SL21 – CARPENTERIA – SIFONE CANALE DI SOMMACAMPAGNA – PIANTA E SEZIONE LONGITUDINALE	INOR11EE2B9SL2IF0001
– SL21 – CARPENTERIA – SIFONE CANALE DI SOMMACAMPAGNA – SEZIONI TRASVERSALI	INOR11EE2B8SL2IF0001
– SL21 – PIANTA PUNTI LUCE, CAVIDOTTI E IMPIANTO SEMAFORICO	INOR11EE2P2SL2109001
– SL21 – PARTICOLARI IMPIANTO DI SOLLEVAMENTO ACQUE	INOR11EE2B25SL2IC9001
– SL21 – RELAZIONE DIMENSIONAMENTO ILLUMINOTECNICO	INOR11EE2A85SL2109001
– SL21 – RELAZIONE DIMENSIONAMENTO DELLE LINEE E DELLE APPARECCHIATURE ELETTRICHE	INOR11EE2A85SL2109002
– SL21 – SCHEMA UNIFILARE QUADRO GENERALE UTENZE	INOR11EE2A45SL2109001
– SL21 – SCHEMA UNIFILARE QUADRO COMANDO GRUPPO POMPE	INOR11EE2A45SL2109002
– SL21 – SCHEMA UNIFILARE QUADRO ILLUMINAZIONE	INOR11EE2A45SL2109003

LEGENDA

- CORPO ILLUMINANTE DA PARETE A LED 30,5W IP66 COMPLETO DI DRIVER PER LA RIDUZIONE PROGRAMMATA DEL FLUSSO LUMINOSO
- POZZETTO PREFABBRICATO IN CLS DIM. 400x400x400mm SPESSORE 35mm, COMPLETO DI CHIUSINO IN GHISA
- POZZETTO PREFABBRICATO IN CLS DIM. 600x600x750mm SPESSORE 50mm, COMPLETO DI CHIUSINO CARRABILE IN GHISA
- E — POZZETTO ENEL PREFABBRICATO IN CLS DIM. 600x600x750mm SPESSORE 50mm, COMPLETO DI CHIUSINO CARRABILE IN GHISA
- CAVIDOTTO CORRUGATO A DOPPIA PARETE ø90mm
- TUBO IN ACCIAIO INOX ø32mm
- SEMAFORO — IMPIANTO SEMAFORICO A LED AD INTERVENTO AUTOMATICO PER ALLARME ALLAGAMENTO SOTTOPASSO POSIZIONATO SU PALO h=4m CON DOPPIA LANTERNA LUCE GIALLA DN300 GRADO DI ISOLAMENTO II
- SEMAFORO — IMPIANTO SEMAFORICO A LED AD INTERVENTO AUTOMATICO PER ALLARME ALLAGAMENTO SOTTOPASSO POSIZIONATO A PARETE CON DOPPIA LANTERNA LUCE ROSSA DN300 GRADO DI ISOLAMENTO II
- CASSETTA DI DERIVAZIONE IN LEGA DI ALLUMINIO DIM. 365x283x150mm IP67
- CASSETTA DI DERIVAZIONE IN LEGA DI ALLUMINIO DIM. 226x196x93mm IP67
- CORPO ILLUMINANTE A PALO H.f.t.=5m IP66 CON N°1 CORPO ILLUMINANTE PER LAMPADA A LED DA 30.5W
- QGSP — POSIZIONE QUADRO GENERALE UTENZE SOTTOPASSO
- QCP — POSIZIONE QUADRO COMANDO GRUPPO POMPE
- QISP — POSIZIONE QUADRO ILLUMINAZIONE SOTTOPASSO

COMMITTENTE:

RFI RETE FERROVIARIA ITALIANA
GRUPPO FERROVIE DELLO STATO

ALTA SORVEGLIANZA:

ITALFERR
GRUPPO FERROVIE DELLO STATO

GENERAL CONTRACTOR:

Cepav due
Consorzio ENI per l' Alta Velocità

INFRASTRUTTURE FERROVIARIE STRATEGICHE DEFINITE DALLA LEGGE OBIETTIVO N. 443/01

LINEA A.V. /A.C. TORINO - VENEZIA Tratta MILANO - VERONA
Lotto funzionale Brescia-Verona
PROGETTO ESECUTIVO

SLZ1 - SOTTOVIA S.C. VIA RAMPA PK 149+808,702

PIANTA PIAZZOLA IMPIANTI

GENERAL CONTRACTOR	DIRETTORE LAVORI	SCALA:
Consorzio Cepav due Consorzio Cepav due Il Direttore del Consorzio (Ing. C. Diranta) Data:	Valido per Costruzione Data:	VARIE

COMMESSA	LOTTO	FASE	ENTE	TIPO DOC.	OPERA/DISCIPLINA	PROGR.	REV.
INOR	11	E	E2	PZ	SLZ109	002	A

PROGETTAZIONE

Rev.	Descrizione	Redatto	Data	Verificato	Data	Validato	Data
A	EMISSIONE	Maggiotto	30/11/18	Asello	30/11/18	Tonna	30/11/18
B							
C							

IL PROGETTISTA: ORDINE DEGLI INGEGNERI DELLA PROVINCIA DI MILANO N. A22 Dott. Ing. TONNA MARIO Dott. Ing. TARANTO MARIO Dott. Ing. MAGGIOTTO ROBERTO Dott. Ing. ASELLO ANTONIO Settore A - Civile e Ambientale
Data: 30/11/18

CIG. 751447334A

File: INOR11EE2PZSLZ109002A_02.dwg

Progetto cofinanziato dalla Unione Europea

CUP: F81H91000000008