TAPPO DI CHIUSURA TERMORESTRINGENTE
PER TUBO DI PROTEZIONE

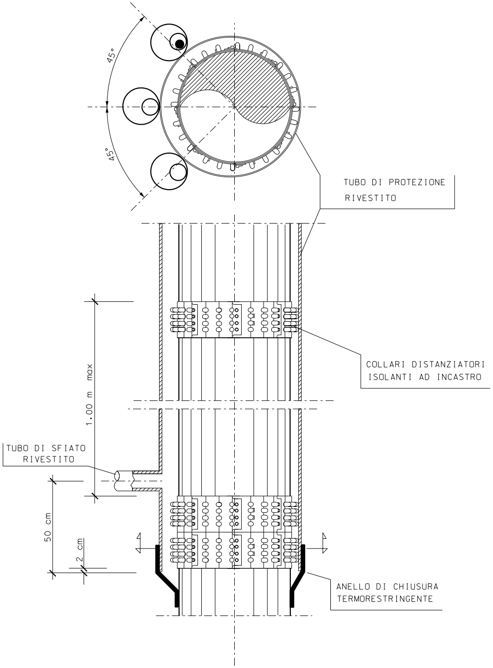
45°
45°
TUBO DI PROTEZIONE
RIVESTITO
COLLARI DISTANZIATORI
ISOLANTI AD INCASTRO
1.00 m max
TUBO DI SFIATO
RIVESTITO
50 cm
2 cm
ANELLO DI CHIUSURA
TERMORESTRINGENTE

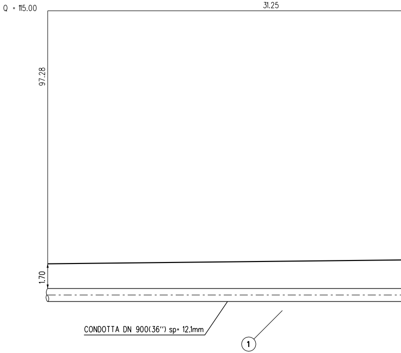
Q = 115.00
31.25
97.28
1.70
CONDOTTA DN 900(36") sp= 12.1mm
1

NOTA :

PRIMA DELL'ESECUZIONE DEI LAVORI E' NECESSARIO AC
- L'ESATTA UBICAZIONE PLANO-ALTIMETRICA DI TUTTI
- L'EFFETTIVA PROFONDITA' DELLE FONDAZIONI DELLE
L'INDAGINE ANDRA' SVOLTA ATTRAVERSO L'ESECUZIONE
("SAGGI A MANO") ED ALLA PRESENZA DI RAPPRESENTAN

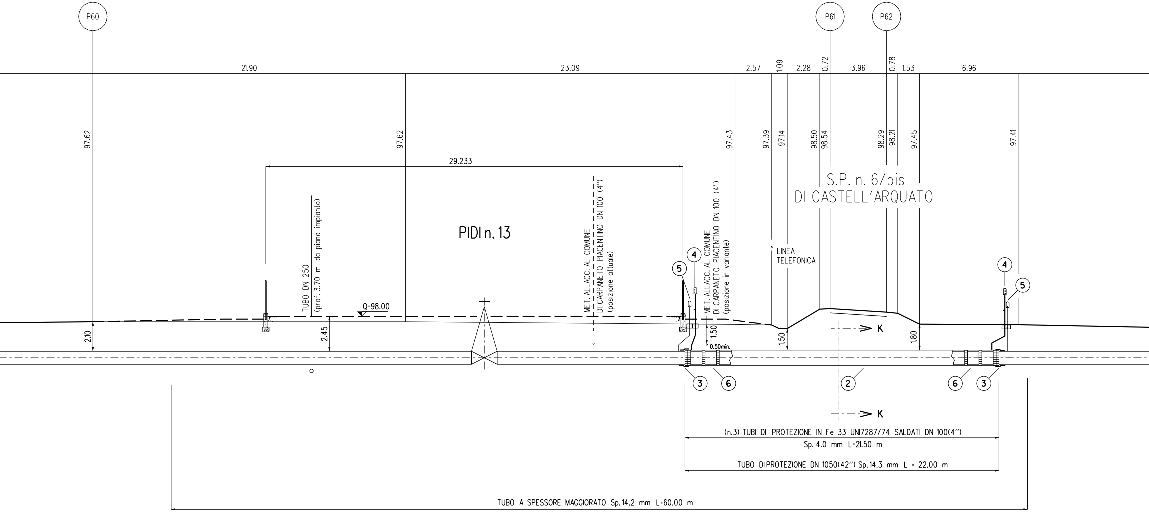
P60
P61
P62
21.90
23.09
2.57
1.09
2.28
0.72
3.96
0.78
1.53
6.96
97.62
97.62
97.43
97.39
97.14
98.50
98.54
98.29
98.21
97.45
97.41
29.233
S.P. n. 6/bis
DI CASTELL'ARQUATO
PIDI n. 13
TUBO DN 250
(prof. 3.70 m da piano impianto)
Q=98.00
MET. ALLACC. AL COMUNE
DI CARPANETO PIACENTINO DN 100 (4")
(posizione attuale)
MET. ALLACC. AL COMUNE
DI CARPANETO PIACENTINO DN 100 (4")
(posizione in variante)
LINEA
TELEFONICA
2.10
2.45
1.50
0.50min.
1.50
1.80
K
K
4
5
3
6
2
6
3
4
5
(n.3) TUBI DI PROTEZIONE IN Fe 33 UNI7287/74 SALDATI DN 100(4")
Sp. 4.0 mm L=21.50 m
TUBO DI PROTEZIONE DN 1050(42") Sp. 14.3 mm L = 22.00 m
TUBO A SPESSORE MAGGIORATO Sp. 14.2 mm L=60.00 m

CERTARE QUANTO SEGUE:
I SERVIZI INTERRATI INTERFERENTI.
OPERE D'ARTE EVENTUALMENTE PRESENTI.
DI ADEGUATI SAGGI ESPLORATIVI
TI DELL'ENTE COMPETENTE.

SEZIONE A - B scala 1:200

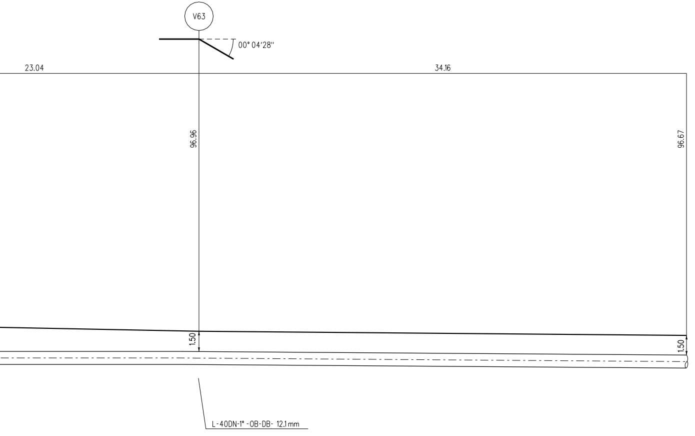
V63
00° 04'28"
23.04
34.16
96.96
96.67
1.50
1.50
L-40DN-1° -OB-DB- 12.1mm

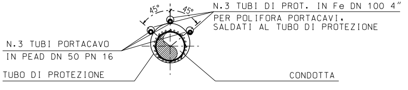
45°
45°
N.3 TUBI DI PROT. IN Fe DN 100 4"
PER POLIFORA PORTACAVI,
SALDATI AL TUBO DI PROTEZIONE
N.3 TUBI PORTACAVO
IN PEAD DN 50 PN 16
TUBO DI PROTEZIONE
CONDOTTA

SEZIONE K–K

97.17
ALLACC. AL COM. DI
97.23
97.24
MET. PONTREMOLI -
97.31
MET. PONTREMOLI -
97.56
97.82
97.34
97.09

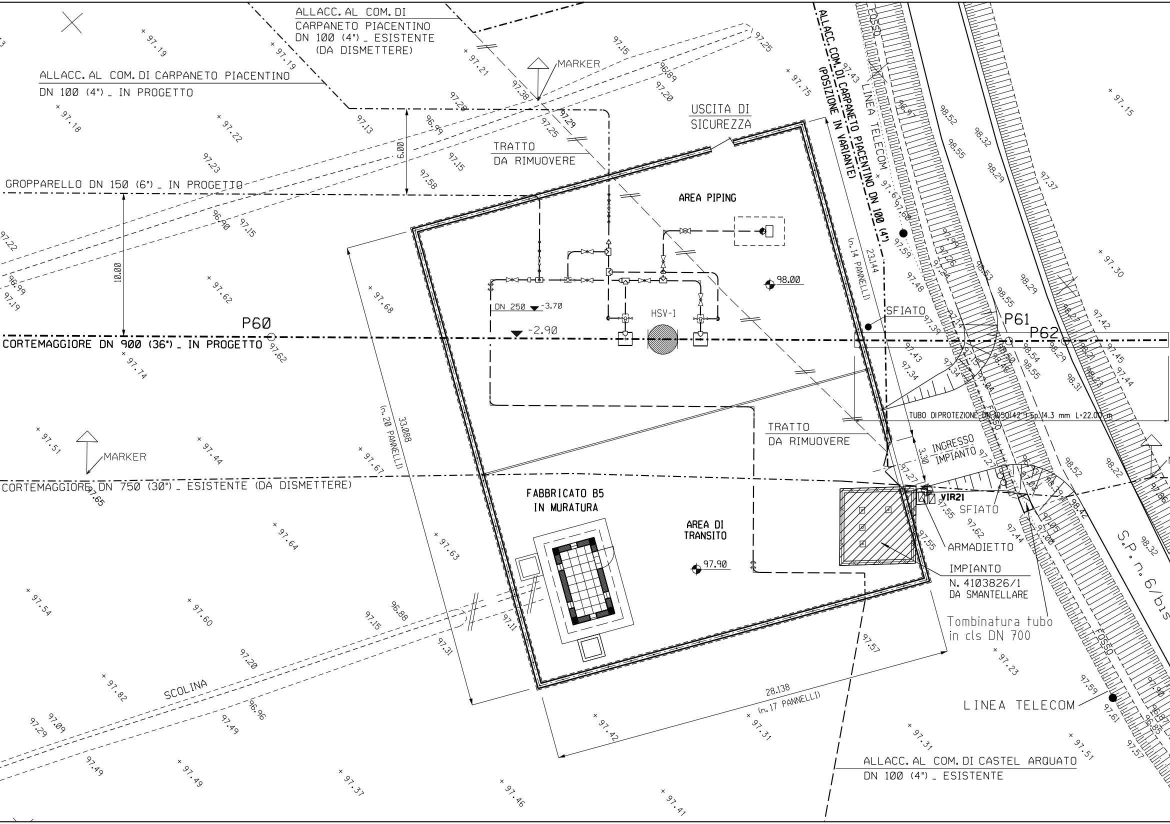
ALLACC. AL COM. DI CARPANETO PIACENTINO DN 100 (4") _ ESISTENTE (DA DISMETTERE)
ALLACC. AL COM. DI CARPANETO PIACENTINO DN 100 (4") _ IN PROGETTO
MARKER
USCITA DI SICUREZZA
TRATTO DA RIMUOVERE
GROPPARELLO DN 150 (6") _ IN PROGETTO
6.00
10.00
AREA PIPING
ALLACC. COM. DI CARPANETO PIACENTINO DN 100 (4") (POSIZIONE IN VARIANTE)
FOSSO
LINEA TELECOM
DN 250 -3.70
-2.90
HSV-1
98.00
P60
P61
P62
SFIATO
CORTEMAGGIORE DN 900 (36") _ IN PROGETTO
23.144 (n. 14 PANNELLI)
33.088 (n. 20 PANNELLI)
TUBO DI PROTEZIONE DN 1050 (42") Sp. 14.3 mm L=22.00 m
TRATTO DA RIMUOVERE
INGRESSO IMPIANTO
3.30
MARKER
CORTEMAGGIORE DN 750 (30") _ ESISTENTE (DA DISMETTERE)
FABBRICATO B5 IN MURATURA
AREA DI TRANSITO
97.90
VIR21
SFIATO
ARMADIETTO
IMPIANTO N. 4103826/1 DA SMANTELLARE
Tombinatura tubo in cls DN 700
S.P. n. 6/bis
LINEA TELECOM
SCOLINA
28.138 (n. 17 PANNELLI)
ALLACC. AL COM. DI CASTEL ARQUATO DN 100 (4") _ ESISTENTE
97.19
97.19
97.21
97.15
97.25
97.38
96.89
97.20
97.43
97.75
97.15
97.28
97.13
96.99
97.29
97.25
96.91
98.52
98.32
97.18
97.22
97.23
97.15
97.58
98.55
98.29
97.37
97.22
96.90
97.15
97.67
97.60
97.59
97.30
96.99
97.19
97.62
97.68
97.48
98.53
98.55
98.29
97.42
97.62
97.74
97.39
97.43
97.34
98.54
98.55
98.29
98.31
97.45
97.44
97.51
97.44
97.67
97.27
97.21
98.52
98.22
97.65
97.64
97.63
97.55
97.62
97.44
98.42
98.32
97.54
97.60
97.15
96.88
97.11
97.31
97.57
97.23
97.59
97.61
97.57
97.20
97.82
96.96
97.49
97.29
97.09
97.49
97.49
97.42
97.31
97.31
97.51
97.37
97.46
97.41

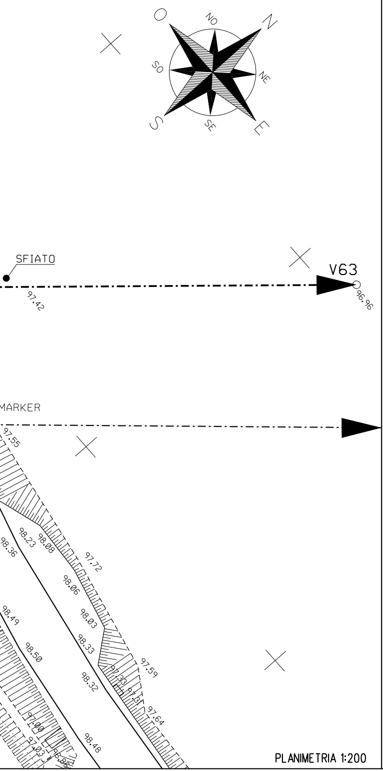
O
NO
N
SO
NE
S
SE
E
SFIATO
V63
97.42
96.96
MARKER
97.55
98.36
98.23
98.08
97.72
98.06
98.03
98.49
98.50
98.33
98.32
97.59
97.33
97.31
97.64
97.00
97.03
96.86
98.48

PLANIMETRIA 1:200

TABELLA DELLE ANNOTAZIONI

1	Tubo di acciaio grado EN L450 MB DN 900 (36") Sp. Normale 12.1 mm costruito secondo tab. GASD A.01.01.25 rivestimento in Polietilene Sp. 3 mm	
	Tubo di acciaio grado EN L450 MB (API-5L-X65) DN 900 (36") Sp. Maggiorato 14.2 mm costruito secondo tab. GASD A.01.01.25 rivestimento in Polietilene Sp. 3 mm	60.00 m
2	Tubo di protezione in acciaio grado L 415 DN 1050 (42") Sp. 14.3 mm costruito secondo tab. GASD A.01.04.01	22.00 m
3	Anello di chiusura termorestringente DN 900 (36") x DN 1050 (42") costruito secondo tab. GASD A9.02.10	n. 2
4	Apparecchiatura di sfiato e presa di segnalazione fuga gas Tipo2 costruito secondo tab. GASD A9.06.02	n. 2
	Tubo di sfiato in Fe 33 UNI 7287/74 DN 80 (3") Sp. 3.0 mm costruito secondo tab. GASD A1.03.01	3.11 m
5	Punto di misura P.E. a cassetta piantana secondo Tab GASD A7.01.05	n. 2
6	Distanziatori isolanti a collare con fissaggio ad incastro	
	tubo di linea DN 900 (36") anelli	n. 25
7	Tubi di Protezione in Ferro DN 100 (4") per Polifora Portacavi Sp. 4.0 mm	64.50 m

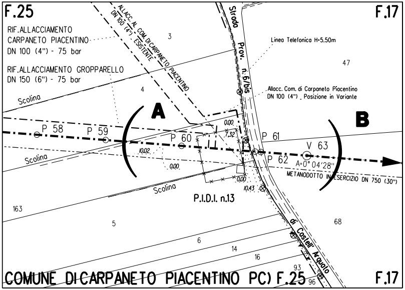
F.25
F.17
RIF.ALLACCIAMENTO CARPANETO PIACENTINO DN 100 (4") - 75 bar
RIF.ALLACCIAMENTO GROPPARELLO DN 150 (6") - 75 bar
ALLACC. AL COM. DI CARPANETO PIACENTINO DN 100 (4") - ESISTENTE
Strada Prov. n. 6/bis di Castell' Arquato
Linea Telefonica H=5.50m
Allacc. Com. di Carpaneto Piacentino DN 100 (4") Posizione in Variante
3
47
4
Scolina
Scolina
Scolina
A
B
P 58
P 59
P 60
P 61
P 62
V 63
A=0° 04'28"
0.00
7.32
10.02
0.00
0.00
10.43
METANODOTTO IN ESERCIZIO DN 750 (30")
P.I.D.I. n.13
163
5
68
6
14
16
93
96
COMUNE DI CARPANETO PIACENTINO PC) F.25
F.17

STRALCIO PLANIMETRICO 1:2000
COMUNE DI CARPANETO PIACENTINO F.25-17

DISEGNI DI RIFERIMENTO	N.

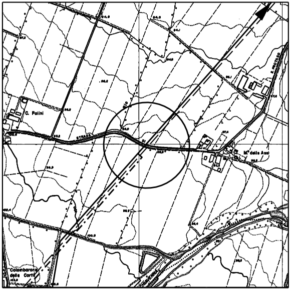
C. Palini
STRADA
M. delle Assi
Colombarone delle Corti

COROGRAFIA 1:10000
CTR 180062

Saipem S.p.A.
Il Progettista
Dott. Ing. G.P. LANZA iscritto all'ordine
degli Ingegneri di Pesaro al n.1180
Tel.0721.1682089 – Fax 0721.1682019
C.F. e P.IVA 00825790157

0	Dicembre 09	EMISSIONE PER PERMESSI	TARINI	SABBATINI	SCIOSCI
Revisione	DATA	DESCRIZIONE	ELABORATO	VERIFICATO	APPROVATO

Eni Snam Rete Gas

PROGETTISTA Eni Snamprogetti

COD.TEC.
WBS NR/
COMMESSA
P66990
UNITA' N°.
590

Metanodotto: PONTREMOLI - CORTEMAGGIORE
9° Tronco: CARPANETO PIACENTINO - CORTEMAGGIORE
DN 900 (36") - DP 75 bar

LC-11E-81914

REVISIONE 0

Attraversamento: S.P. n. 6/bis DI CASTELL' ARQUATO
MET.ALLAC. AL COM. DI CARPANETO PIACENTINO DN 100

FG. DI

SCALA 1:200

Il presente disegno e' di proprieta' aziendale - La societa' tutelera' i propri diritti a termine di legge.