PROFILO LONGITUDINALE
SCALA 1:50

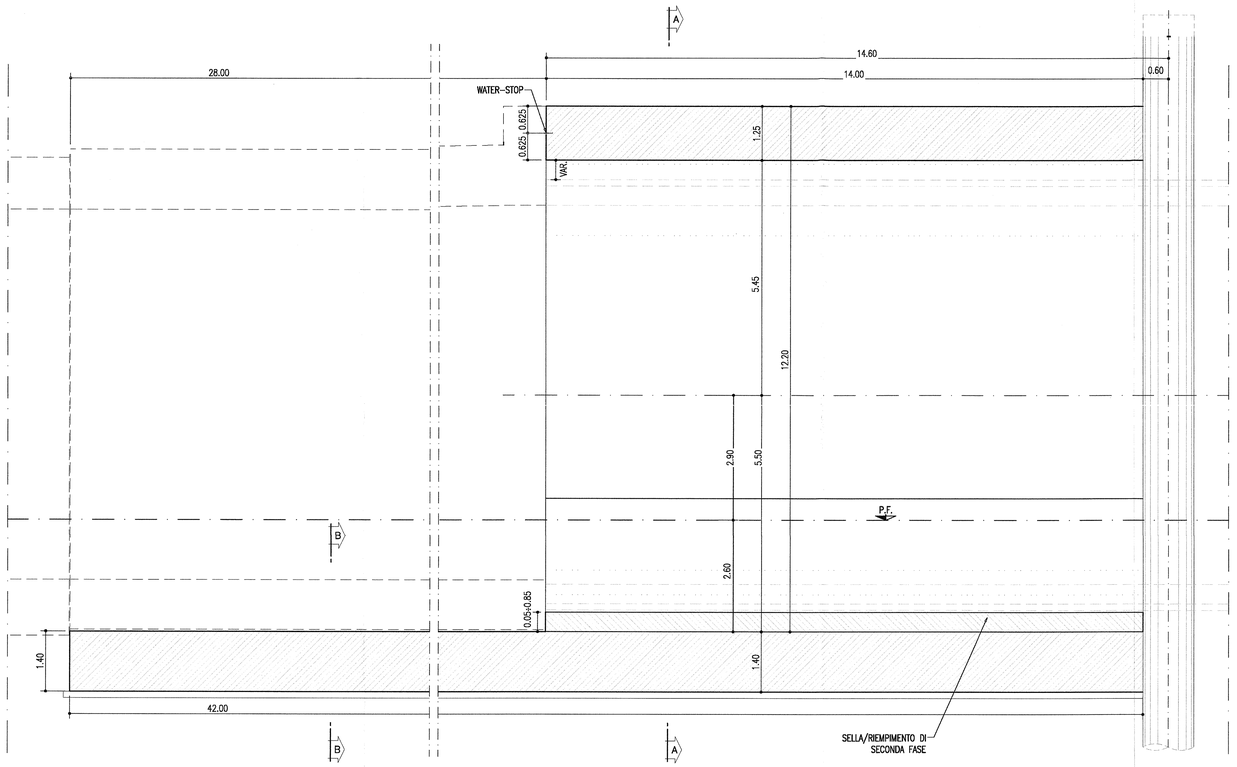

SEZIONE A-A
SCALA 1:50
DIMA

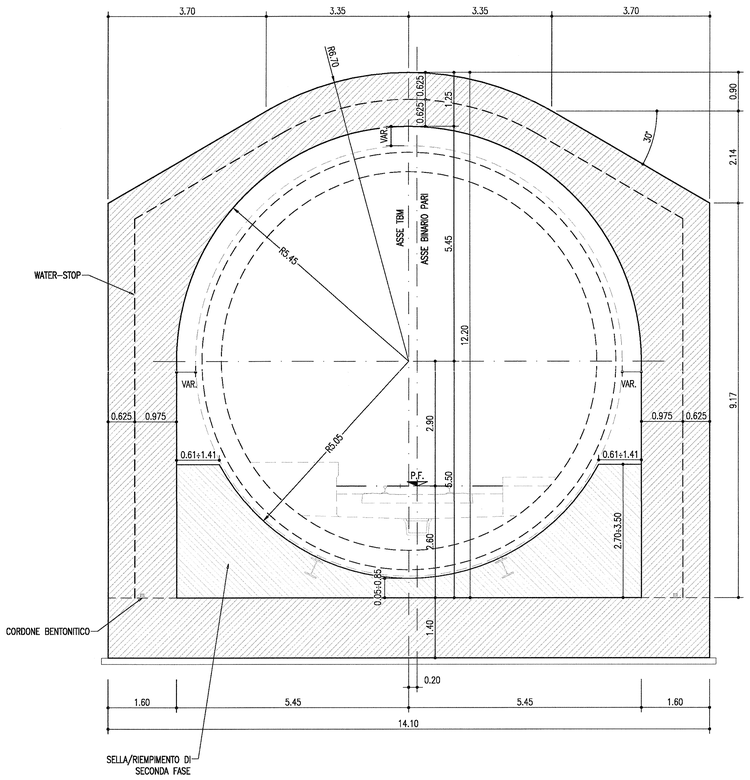

PIANTA
SCALA 1:50

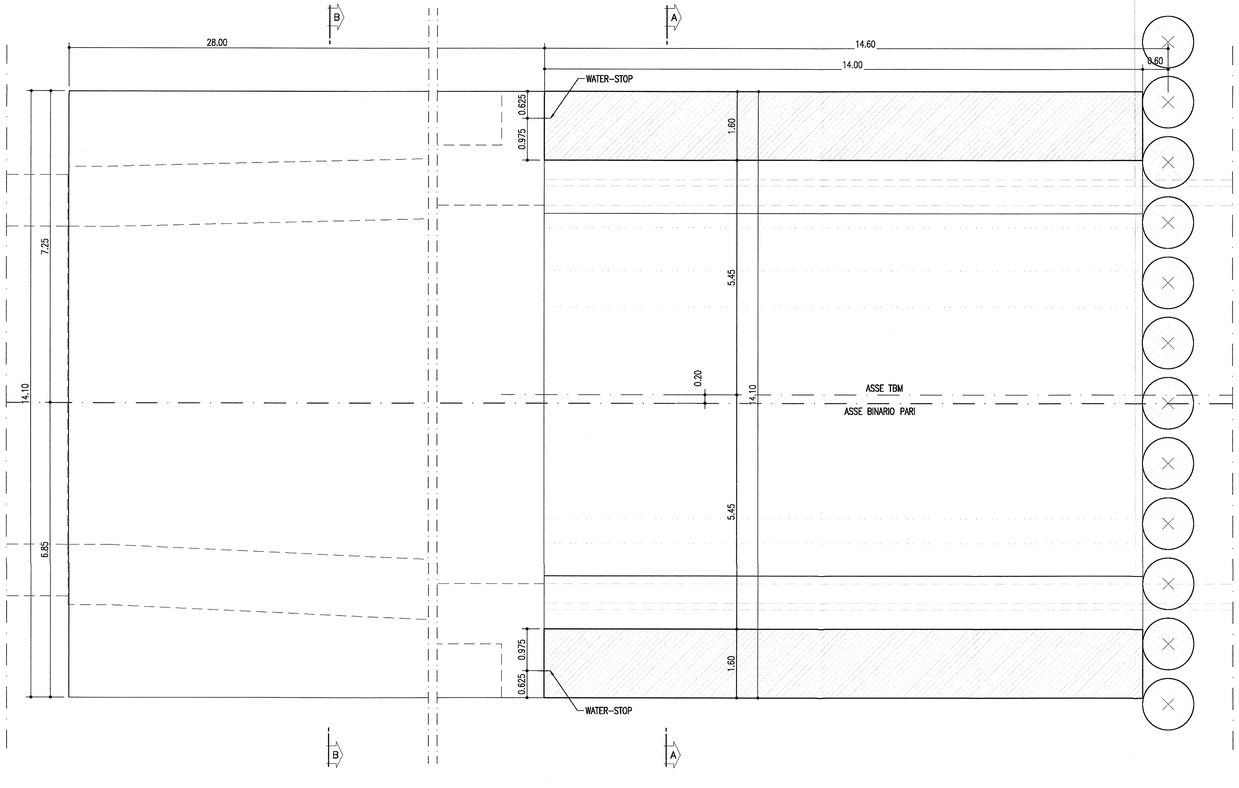

SEZIONE B-B
SCALA 1:50
SOLETTA

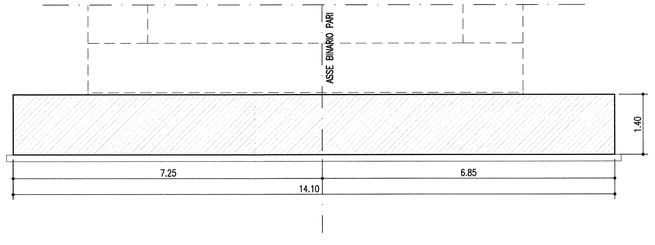

DISEGNI DI RIFERIMENTO

DESCRIZIONE	CODICE
GI03 – Dima di imbocco e solettone di spinta – Armatura 2/3	INOR11EE2BZGI0300006
GI03 – Dima di imbocco e solettone di spinta – Armatura 3/3	INOR11EE2BZGI0300007
GI03 – Tabella materiali	INOR11EE24TGI0300001

NOTE

- EVENTUALI DIFFERENZE TRA LE MISURE TOTALI E LE SOMMATORIE DELLE MISURE PARZIALI SONO DOVUTE AGLI ARROTONDAMENTI AUTOMATICI DI AUTOCAD.
- LE GEOMETRIE DELLA SELLA SARANNO DA STABILIRE IN BASE ALLA REALE POSIZIONE DI USCITA DELLA TBM.

LEGENDA

– P.F.	PIANO DEL FERRO
– P.S.	PIANO DI SCAVO

KEY-PLAN

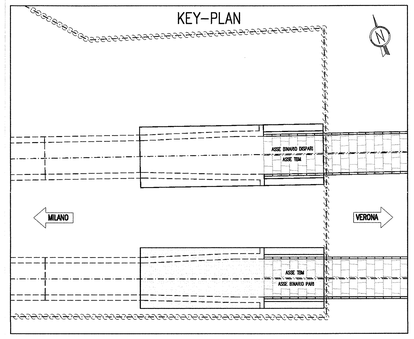

COMMITTENTE:
RFI RETE FERROVIARIA ITALIANA
GRUPPO FERROVIE DELLO STATO

ALTA SORVEGLIANZA:
ITALFERR
GRUPPO FERROVIE DELLO STATO

GENERAL CONTRACTOR:
Cepav due
Consorzio ENI per l' Alta Velocità

INFRASTRUTTURE FERROVIARIE STRATEGICHE DEFINITE DALLA LEGGE OBIETTIVO N. 443/01

LINEA A.V. /A.C. TORINO - VENEZIA Tratta MILANO - VERONA
Lotto funzionale Brescia-Verona
PROGETTO ESECUTIVO

GALLERIA NATURALE LONATO IMBOCCO LATO MILANO (GI03)

PK 115+990.00

Dima di imbocco e solettone di spinta

Carpenteria 2/2

GENERAL CONTRACTOR	DIRETTORE LAVORI	SCALA:
Consorzio Cepav due — Consorzio Cepav d' Il Direttore del Consorzio (Ing. V. Taranta) — Data: 06 OTT 2018	Valido per Costruzione — Data:	1:50

COMMESSA	LOTTO	FASE	ENTE	TIPO DOC.	OPERA/DISCIPLINA	PROGR.	REV.
IN0R	11	E	E2	BB	GI0300	002	A

PROGETTAZIONE

Rev.	Descrizione	Redatto	Data	Verificato	Data	Validato	IL PROGETTISTA
A	EMISSIONE		27.09.18		27.09.18		Data: 27.09.18
B							
C							

CIG. 751447334A — File: IN0R11EE2BBGI0300002A.dwg

Progetto cofinanziato dalla Unione Europea

Stampato dal Servizio di plottaggio ITALFERR S.p.A. ALBA s.r.l.

CUP: F81H91000000008

Scala di plot: 1:1