PIANTA (A Q.TA +1.00)
1:50

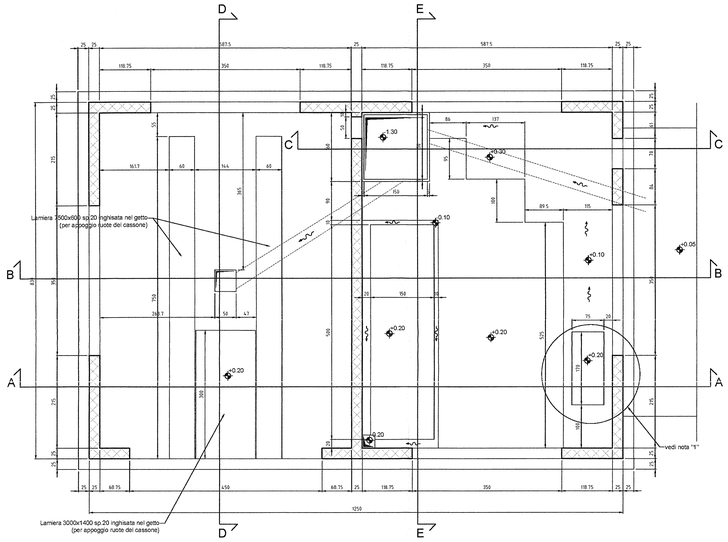

PIANTA (A Q.TA +6.00)
1:50

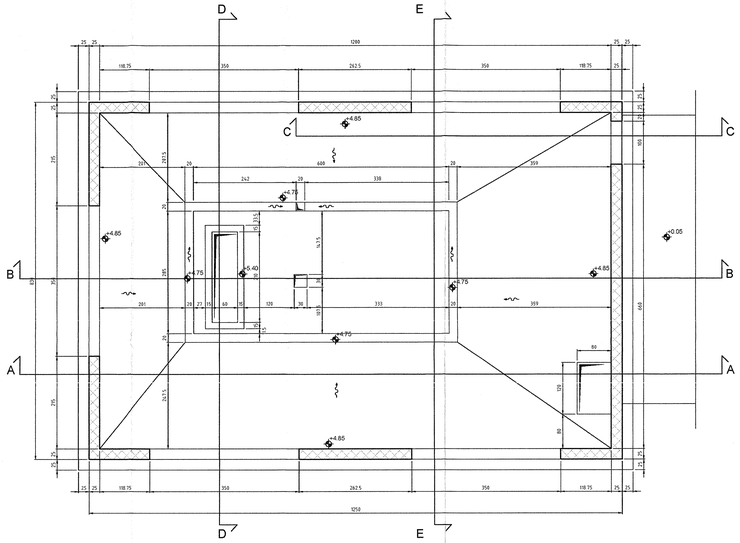

SEZIONE D–D
1:50

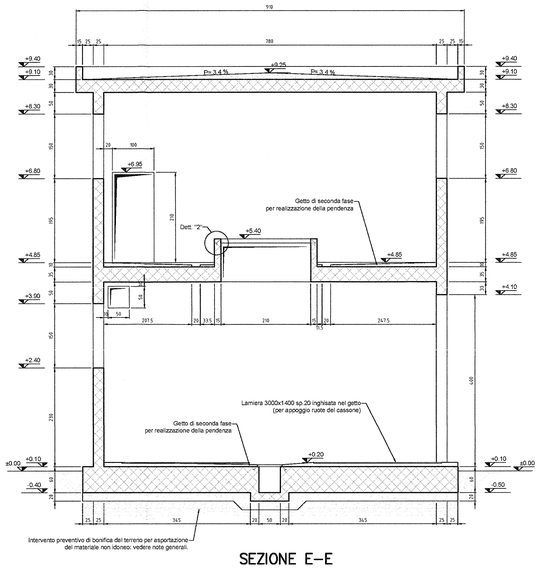

SEZIONE A–A
1:50

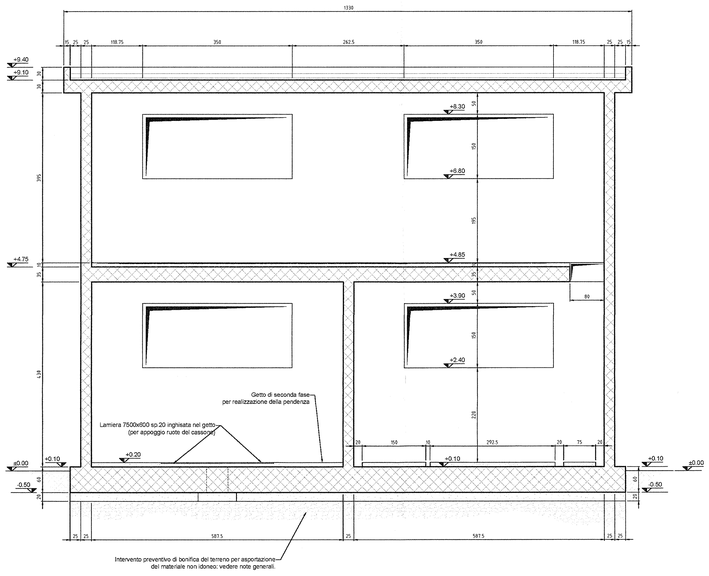

SEZIONE B–B
1:50

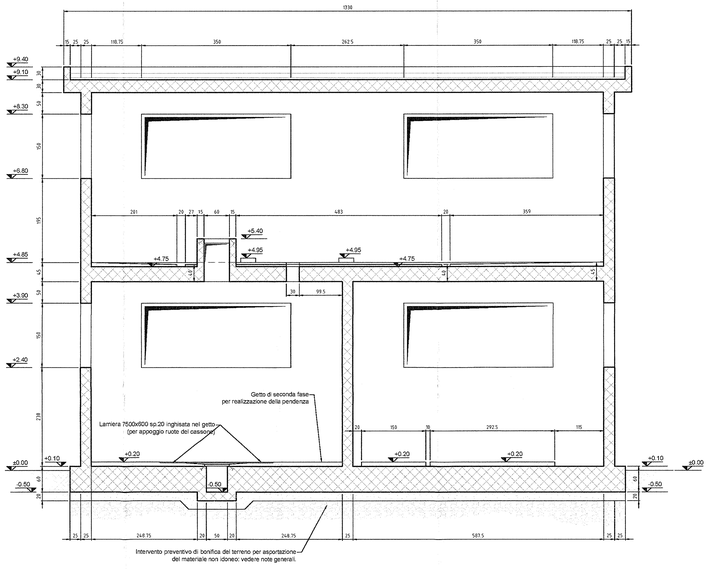

SEZIONE E–E
1:50

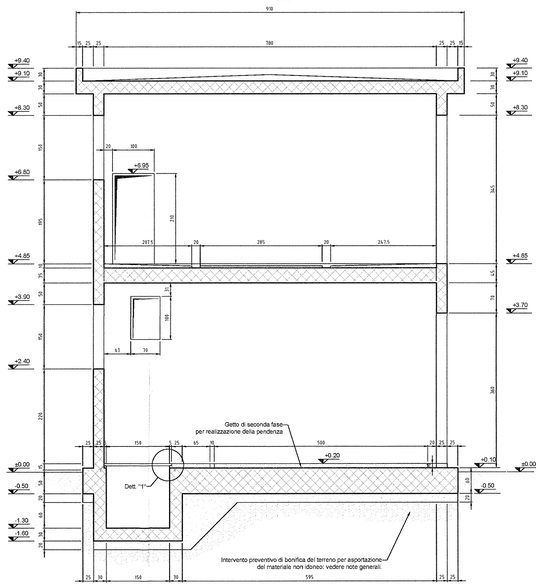

SEZIONE C–C
1:50

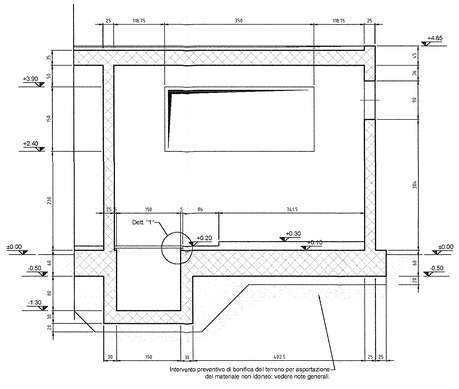

DETTAGLIO "1"
1:25

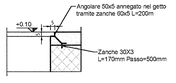

DETTAGLIO "2"
1:25

NOTA "1"

PER LE PREDISPOSIZIONI DA PREVEDERE NEL GETTO DI SECONDA FASE (AD ESEMPIO TUBI CORRUGATI ZONA POMPE) SI RIMANDA ALL'ELABORATO IN0R11EE2BBOV15C0005

DISEGNI DI RIFERIMENTO

DESCRIZIONE	CODICE
CARPENTERIA TAV. 1/1	IN0R11EE2BAOV15C0002
RELAZIONE TECNICA GENERALE DELLE OPERE CIVILI	IN0R11EE2R0OV15C0001
PLANIMETRIA STATO DI PROGETTO CON INDIVIDUAZIONE INTERVENTI	IN0R11EE2PBOV15C0001
ARMATURE TAV. 1/2	IN0R11EE2BBOV15C0006
ARMATURE TAV. 2/2	IN0R11EE2BBOV15C0007
RELAZIONE DI CALCOLO STRUTTURALE	IN0R11EE2CLOV15C0003

NOTE GENERALI

1 – Q.T.N.=QUOTA TERRENO NATURALE

2 – TUTTE LE DIMENSIONI SONO ESPRESSE IN cm

3 – LE QUOTE ALTIMETRICHE SONO ESPRESSE IN metri E SONO RIFERITE ALLO 0,00 DEL PIAZZALE

4 – LE MISURE DEGLI ANGOLI SONO ESPRESSE IN GRADI CENTESIMALI

5 – IL TERRENO NON IDONEO PRESENTE ALL'INTERNO DELLO STRATO SUPERFICIALE CARATTERIZZATO DA RIPORTI DI ORIGINE ANTROPICA DOVRÀ ESSERE INTERAMENTE SOSTITUITO CON LE MODALITÀ INDICATE NEL § 5.5.3 DEL "CAPITOLATO GENERALE TECNICO D'APPALTO". IL RINTERRO DOVRÀ ESSERE CONDOTTO COME SPECIFICATO AL § 5.5.4.3 PER I RILEVATI STRADALI. LO STRATO DI IMPOSTA DELLA FONDAZIONE SARÀ COSTITUITO DA UNO STRATO ANTICAPILLARE DI 50 CM DI SPESSORE, AVENTE LE CARATTERISTICHE INDICATE NEL CAPITOLATO STESSO AL § 5.5.4.1.

6 – PER I DETTAGLI INERENTI L'INTERVENTO DI BONIFICA (DEFINIZIONE AERALE, PROFONDITÀ MASSIMA DA BONIFICARE, MODALITÀ DI COMPATTAZIONE E CARATTERIZZAZIONE AMBIENTALE DEI MATERIALI) SI RIMANDA AGLI ELABORATI SPECIFICI DI PROGETTO.

CARATTERISTICHE DEI MATERIALI

CALCESTRUZZO MAGRO PER SOTTOFONDAZIONE
- CLASSE DI RESISTENZA C12/15
- CLASSE DI ESPOSIZIONE X0

CALCESTRUZZO PER STRUTTURE DI FONDAZIONE
- CLASSE DI RESISTENZA C30/37
- CLASSE DI ESPOSIZIONE XC2/XA1
- CLASSE DI CONSISTENZA S4
- DIAMETRO MASSIMO DELL'AGGREGATO 25 mm
- MASSIMO RAPPORTO A/C 0.55
- MINIMO CONTENUTO IN CEMENTO 320 kg/mc
- COPRIFERRO NOMINALE 40 mm

CALCESTRUZZO PER STRUTTURE IN ELEVAZIONE
- CLASSE DI RESISTENZA C32/40
- CLASSE DI ESPOSIZIONE XC4/XA1
- CLASSE DI CONSISTENZA S4
- DIAMETRO MASSIMO DELL'AGGREGATO 25 mm
- MASSIMO RAPPORTO A/C 0.50
- MINIMO CONTENUTO IN CEMENTO 340 kg/mc
- COPRIFERRO NOMINALE 40 mm

ACCIAIO IN BARRE
- TIPO B450C
- TENSIONE CARATTERISTICA DI SNERVAMENTO $f_{yk} \geq 450$ N/mm²
- TENSIONE CARATTERISTICA DI ROTTURA $f_{tk} \geq 540$ N/mm²

ACCIAIO IN RETE ELETTROSALDATA
- TIPO B450A
- TENSIONE CARATTERISTICA DI SNERVAMENTO $f_{yk} \geq 450$ N/mm²
- TENSIONE CARATTERISTICA DI ROTTURA $f_{tk} \geq 540$ N/mm²

ACCIAIO PER CARPENTERIA METALLICA
- TIPO S355JR
- TENSIONE CARATTERISTICA DI SNERVAMENTO $f_{yk} \geq 355$ N/mm²
- TENSIONE CARATTERISTICA DI ROTTURA $f_{tk} \geq 510$ N/mm²

ACCIAIO PER BULLONERIA
- CLASSE 8.8
- TENSIONE CARATTERISTICA DI SNERVAMENTO $f_{yb} \geq 649$ N/mm²
- TENSIONE CARATTERISTICA DI ROTTURA $f_{tb} \geq 800$ N/mm²

PIANTA CHIAVE

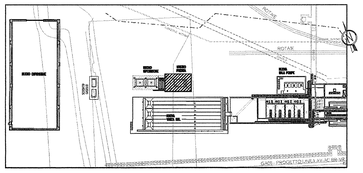

COMMITTENTE:

RFI RETE FERROVIARIA ITALIANA
GRUPPO FERROVIE DELLO STATO

ALTA SORVEGLIANZA:

ITALFERR
GRUPPO FERROVIE DELLO STATO

GENERAL CONTRACTOR:

Cepav due
Consorzio ENI per l' Alta Velocità

INFRASTRUTTURE FERROVIARIE STRATEGICHE DEFINITE DALLA LEGGE OBIETTIVO N. 443/01

LINEA A.V. /A.C. TORINO - VENEZIA Tratta MILANO - VERONA
Lotto funzionale Brescia-Verona
PROGETTO ESECUTIVO

OV15 - MODIFICHE PIAZZALE FERALPI

OPERE CIVILI NUOVA VASCA TRATTAMENTO ACQUE

NASTRO PRESSA

CARPENTERIA TAV. 1/1

GENERAL CONTRACTOR
Consorzio Cepav due
Data: 06 OTT 2018
Consorzio Cepav due
Il Direttore del Consorzio
(Ing. V. Taranta)

DIRETTORE LAVORI
Visto per Esecuzione
Data:

SCALA: 1:100

COMMESSA	LOTTO	FASE	ENTE	TIPO DOC.	OPERA/DISCIPLINA	PROGR.	REV.
IN0R	11	E	E2	BA	OV15C0	002	A

PROGETTAZIONE

Rev.	Descrizione	Redatto	Data	Verificato	Data	Validato	Data
A	EMISSIONE	SINA	01/10/18	CARI	01/10/18	TARANTA	01/10/18
B							
C							

IL PROGETTISTA
Dott. Ing. Vincenzo TARANTA
Ordine degli Ingegneri della Provincia di Cuneo n. 1198
Dott. Ing. Vincenzo TARANTA
Ordine degli Ingegneri della Provincia di Cuneo n. 1198
DATA: 01/10/18

CIG. 751447334A

Stampato dal Servizio di plottaggio ITALFERR S.p.A.
ALBA s.r.l.

FILE: IN0R11EE2BAOV15C0002A.dwg

Progetto cofinanziato dalla Unione Europea

CUP: F81H91000000008

Scala di plot: 1: