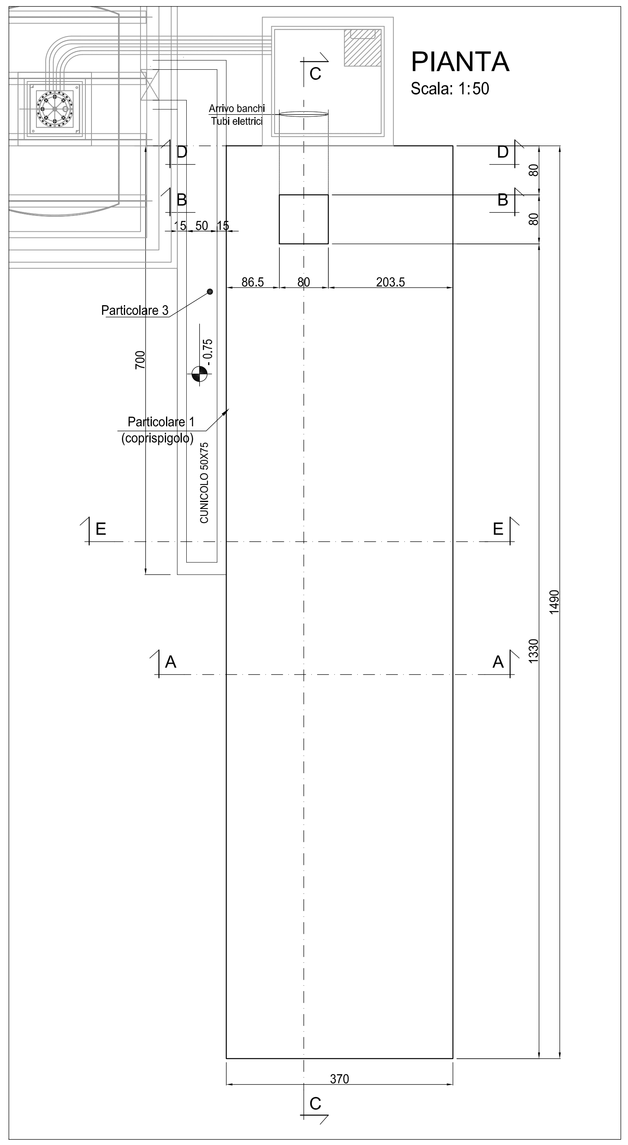

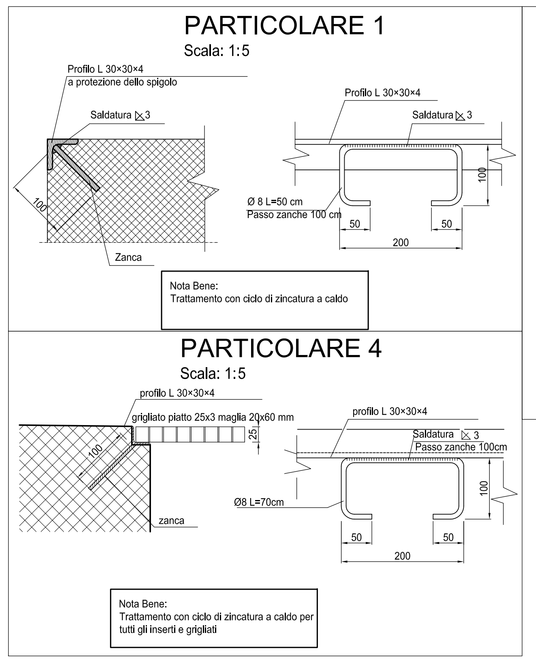

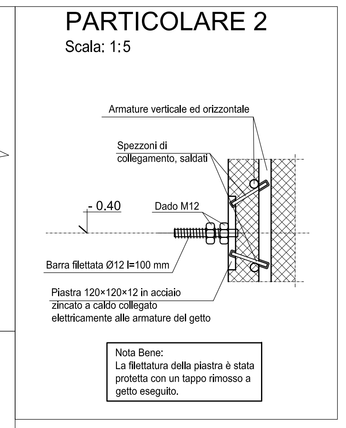

Per la definizione della piazzola e delle relative opere civili si vedano gli elaborati specifici.

TABELLA MATERIALI DA CAPITOLATO ITALFERR

MAGRONI - Calcestruzzo classe I
FONDAZIONI - Calcestruzzo classe G2
STRUTTURE IN C.A. IN ELEVAZIONE - Calcestruzzo classe C2

INCIDENZA ACCIAIO PER ARMATURA 120 kg/mc.

CARATTERISTICHE DEI MATERIALI

Calcestruzzo per magroni classe C12/15 (UNI 9858)

Massima dimensione aggregati ..... = 40 mm

Calcestruzzo strutturale classe C30/37 (UNI 9858)

Massima dimensione aggregati ..... 30 mm
Classe di esposizione: ..... S5 (UNI 9858)
Classe di consistenza: ..... S4 (UNI 9858) (Abbassamento da 160 a 210 mm)
Rapporto acqua/cemento massimo: ..... 0.50 - Dosaggio minimo cemento 320 kg/mc
Classe di resistenza del cemento (UNI 197/1): ..... CEM 32.5R BA L (Cemento Portland al calcare)

Specifiche generali per calcestruzzo

- Controllo di accettazione per il calcestruzzo (D.M. 9/1/96 allegato 2) tipo A
- Tutte le caratteristiche sopra indicate per il calcestruzzo devono essere riportate nella bolla di consegna.
- E' vietata qualunque aggiunta d'acqua al calcestruzzo in cantiere
- Prima di ogni getto avvisare la Direzione Lavori Strutturale
- Il getto con temperatura dell'aria inferiore a 5°C deve essere autorizzato dalla Direzione Lavori Strutturale
- In fase di stagionatura del getti impedire il rilavamento superficiale dei getti per pioggia o ruscellamento d'acqua
- In fase di stagionatura dei getti con temperatura dell'aria superiori a 25°C o in presenza di forte irraggiamento: solare o di vento, procedere a bagnatura delle superfici già indurite

Acciaio per c.a. in barre ad aderenza migliorata tipo Feb 44K contr.

$f_{yk} \geq 430\ N/mm^2$ $\quad f_{tk} \geq 540\ N/mm^2$ $\quad A_{gt} \geq 12\%$

L'acciaio fornito dovrà essere di tipo saldabile.
Ogni fornitura deve essere accompagnata da copia conforme del relativo certificato, con data non anteriore a tre mesi, emesso dal Laboratorio Ufficiale incaricato del controllo in stabilimento.

Copriferro nominale minimo 40 mm

INCIDENZA ARMATURA	
FONDAZIONE	50 Kg/mc

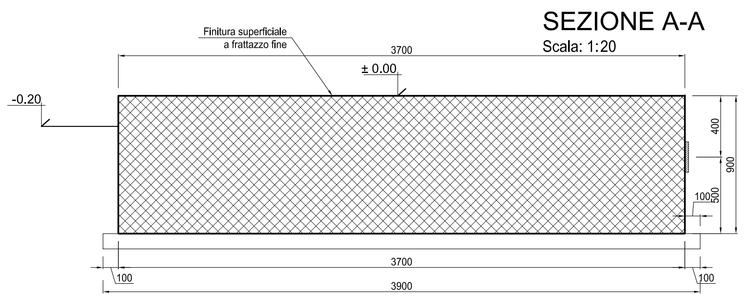

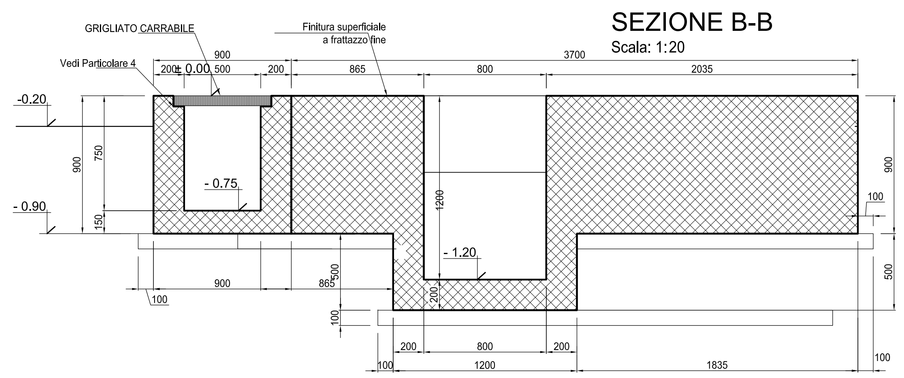

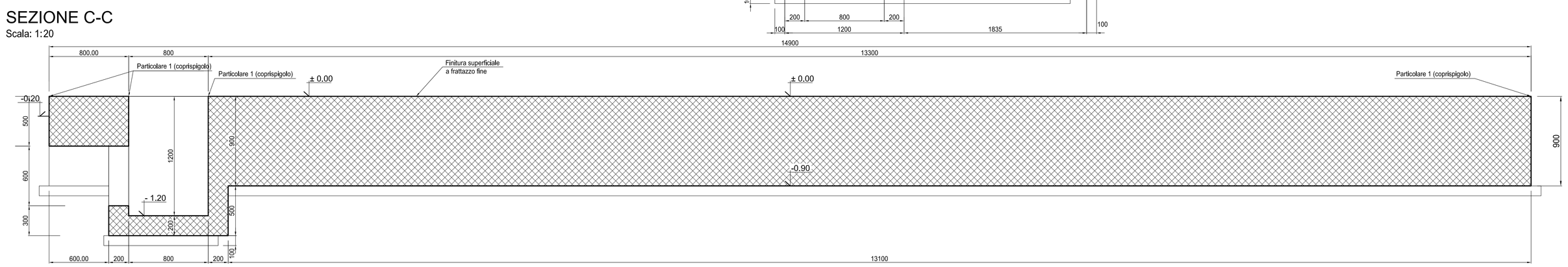

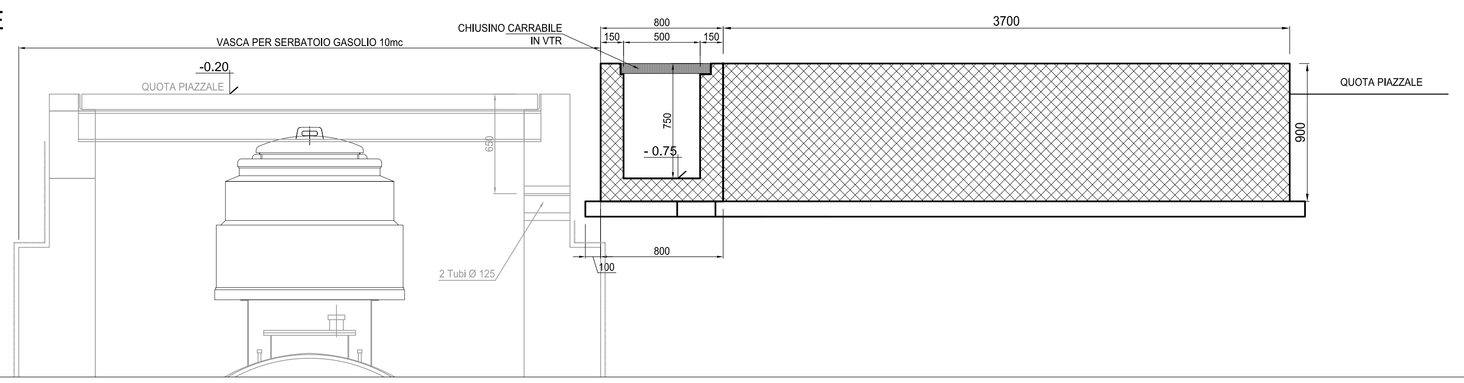

COMMITTENTE:
RFI RETE FERROVIARIA ITALIANA GRUPPO FERROVIE DELLO STATO ITALIANE
ALTA SORVEGLIANZA: ITALFERR GRUPPO FERROVIE DELLO STATO ITALIANE
GENERAL CONTRACTOR: Consorzio Cociv Collegamenti Integrati Veloci

INFRASTRUTTURE FERROVIARIE STRATEGICHE DEFINITE DALLA LEGGE OBIETTIVO N.443/01

TRATTA A.V./A.C. TERZO VALICO DEI GIOVI
PROGETTO ESECUTIVO

Opere civili BTS e Gruppi Elettrogeni
Gruppo elettrogeno
Basamento
Carpenteria

GENERAL CONTRACTOR	DIRETTORE LAVORI	SCALA:
Consorzio **Cociv** Ing. N. Mestre		1:100

COMMESSA	LOTTO	FASE	ENTE	TIPO DOC.	OPERA/DISCIPLINA	PROGR.	REV.
IG51	05	E	CV	BZ	IN990X	006	A

PROGETTAZIONE

Rev.	Descrizione emissione	Redatto	Data	Verificato	Data	Progettista Integratore	Data	IL PROGETTISTA
A00	Prima emissione	COCIV	22/09/2017	COCIV	22/09/2017	A. Mancanella	22/09/2017	Dott. Ing. A. Mancanella Ordine Ingegneri Prov. TO n. 6271 R

n. Elab.

Norma File: IG51-05-E-CV-BZ-IN99-0X-006-A00

CUP: F81H92000000008

Scala di plot: 1:1