# PIANTA COPERTURE
Scala: 1:25

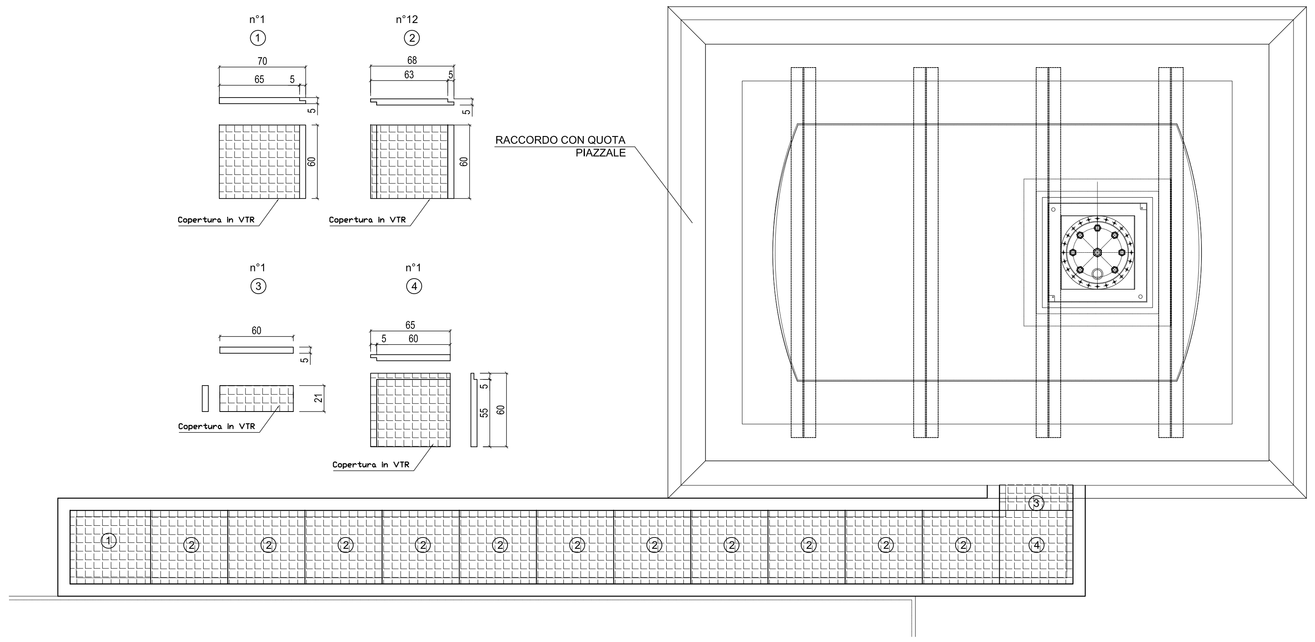


# PIANTA
Scala: 1:25

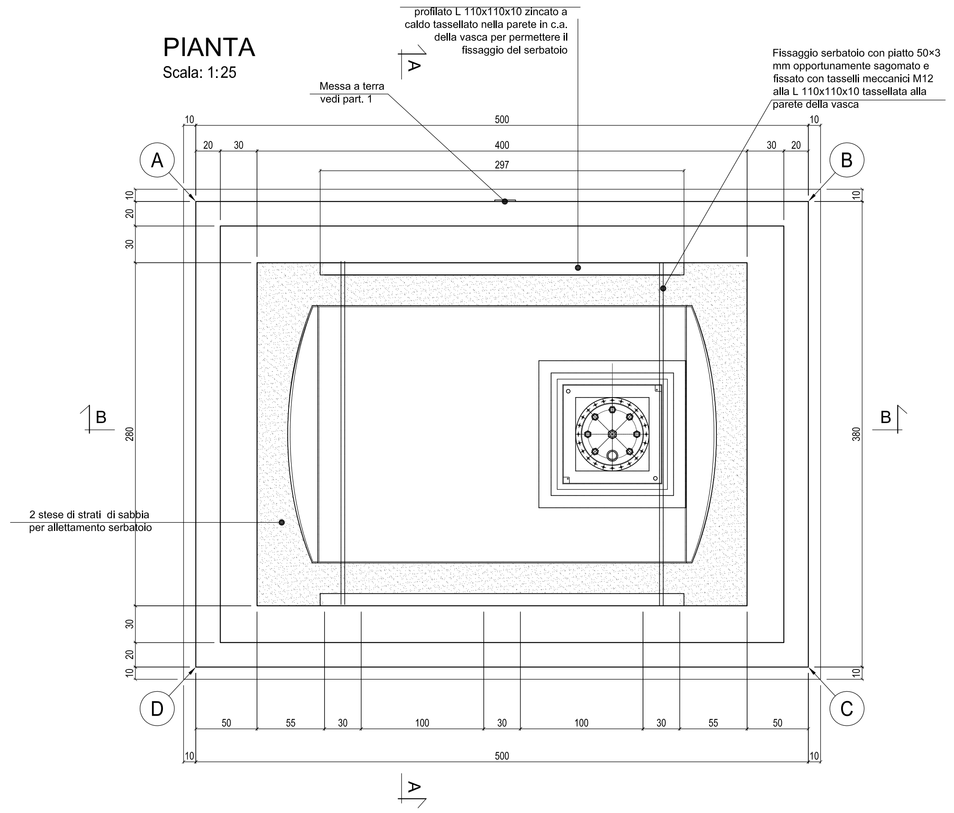


## NOTE

1) Tutti i magroni di fondazione sono stati realizzati di spessore 100 mm e dimensioni in pianta 100 mm per lato oltre all'ingombro dell'opera di fondazione sovrastante
2) Prevista imperm. esterna con doppio strato di guaina bituminosa Sp.= 4+4 mm Prima del reinterro prevista protezione della guaina con fogli di polistirolo Sp= 50 mm densità 50 kg/mc.
3) - Per il coperchio del pozzetto, se non incernierato al telaio, è stato predisposto un attacco mediante piastrina in acciaio zincato 50×50×3mm con foro passante Ø13mm o bullone M12 in acciaio zincato con dado, controdado e 2 rondelle per eventuale collegamento di messa a terra a cura del consorzio Saturno. Ripristinato l'eventuale trattamento anticorrosivo con idonea verniciatura.
- Per il profilato angolare di battuta del chiusino, predisposto una piastrina in acciaio zincato a caldo 50×50×3mm con foro passante Ø13 saldata al profilato, per eventuale collegamento di messa a terra a cura del consorzio Saturno. Ripristinato l'eventuale trattamento anticorrosivo con idonea verniciatura.

N.B.
E' stata prevista nella vasca una idonea asola (0.50x0.75m) per i tubi di alimentazione del gasolio del gruppo elettrogeno.

Il serbatoio di gasolio ha capienza 10.000 litri e la sua fornitura è a carico del Consorzio SATURNO.

## CARATTERISTICHE DEI MATERIALI

**Calcestruzzo per magroni classe C12/15 (UNI EN 206-1)**
Massima dimensione aggregati ... = 40 mm

**Calcestruzzi classe C25/30 (UNI EN 206-1)**
Massima dimensione aggregati ..... 32 mm
Classe di consistenza ..... S3 (UNI EN 206-1) (Abbassamento da 100 a 150 mm)
Rapporto acqua/cemento massimo ..... 0.60- Dosaggio minimo cemento 300 kg/m
Classe esposizione ambientale: XF1

**SPECIFICHE GENERALI**
- Controllo di accettazione per il calcestruzzo (D.M. 9/1/96 allegato 2): tipo A
- Tutte le caratteristiche sopra indicate per il calcestruzzo devono essere riportate nella bolla di consegna.
- E' vietata qualunque aggiunta d'acqua al calcestruzzo in cantiere
- Prima di ogni getto avvisare la Direzione Lavori Strutturale
- Il getto con temperature dell'aria inferiori a 5°C deve essere autorizzata dalla Direzione Lavori Strutturale
- In fase di stagionatura dei getti impedire il dilavamento superficiale dei getti per pioggia o ruscellamento d'acqua
- In fase di disgelo dei getti con temperatura dell'aria superiori a 25°C o in presenza di forte irraggiamento solare o di vento, procedere a bagnatura delle superficie già indurite

**Acciaio per c.a. in barre ad aderenza migliorata tipo Feb 44K contr.**
$f_{yk} \geq 430$ N/mm² $\quad f_{tk} \geq 540$ N/mm² $\quad A_{gt} \geq 12\%$
L'acciaio fornito dovrà essere di tipo saldabile.
Ogni fornitura deve essere accompagnata da copia conforme del relativo certificato, con data non anteriore a tre mesi, emesso dal Laboratorio Ufficiale incaricato del controllo in stabilimento.

**Acciaio per carpenteria metallica S235J0**

**Copriferro nominale minimo strutture interrate 40 mm**

**Incidenza armatura: 100kg/mc**

Per la definizione della piazzola e delle relative opere civili si vedano gli elaborati specifici.

NOTA
Dotare i coperchi del cunicolo di collegamento tra la vasca del serbatoio e il gruppo elettrogeno di opportuni ganci di sollevamento.

# SEZIONE A-A
Scala: 1:25

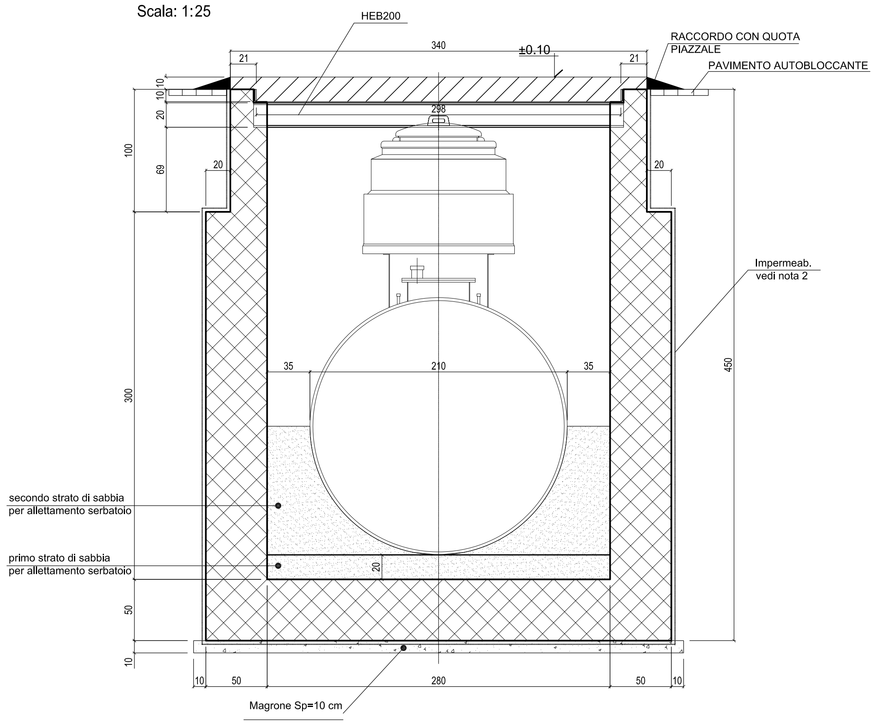


# SEZIONE B-B
Scala: 1:25

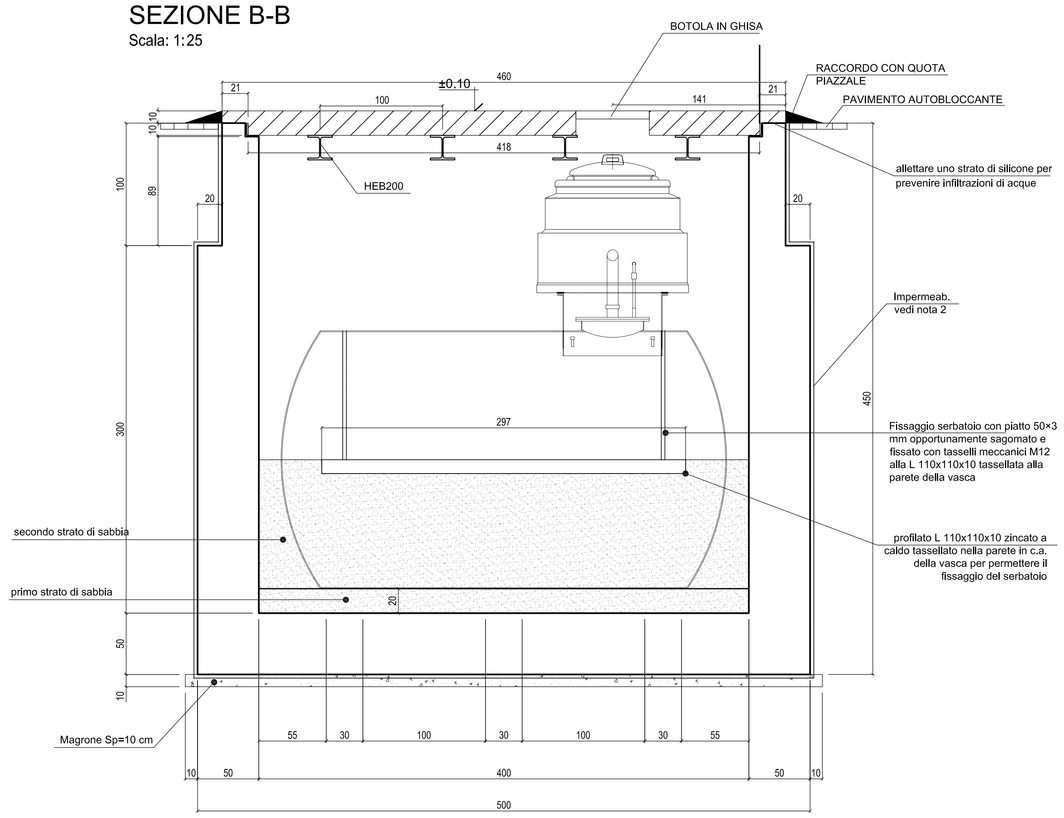


# PARTICOLARE 3: APPOGGIO HEB 200
Scala: 1:10

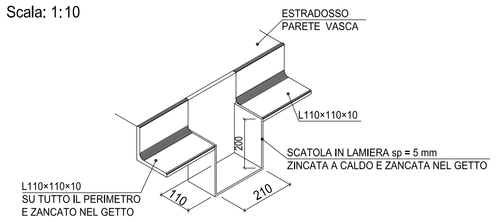


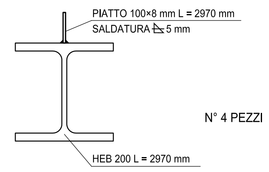


# PARTICOLARE 4: PROFILO HEB 200
Scala: 1:10

COMMITTENTE:
RFI RETE FERROVIARIA ITALIANA
GRUPPO FERROVIE DELLO STATO ITALIANE

ALTA SORVEGLIANZA:
ITALFERR
GRUPPO FERROVIE DELLO STATO ITALIANE

GENERAL CONTRACTOR:
COCIV Consorzio Collegamenti Integrati Veloci

INFRASTRUTTURE FERROVIARIE STRATEGICHE DEFINITE DALLA LEGGE OBIETTIVO N.443/01

TRATTA A.V./A.C. TERZO VALICO DEI GIOVI
PROGETTO ESECUTIVO

Opere civili BTS e Gruppi Elettrogeni
Gruppo elettrogeno
Vasca per alloggio serbatoio 10 mc
Carpenteria

| GENERAL CONTRACTOR | DIRETTORE LAVORI | SCALA: |
|---|---|---|
| Consorzio **Cociv** Ing. N. Mesiano | | 1:100 |

| COMMESSA | LOTTO | FASE | ENTE | TIPO DOC. | OPERA/DISCIPLINA | PROGR. | REV. |
|---|---|---|---|---|---|---|---|
| IG51 | 05 | E | CV | BZ | IN990X | 007 | A |

PROGETTAZIONE

| Rev. | Descrizione emissione | Redatto | Data | Verificato | Data | Progettista Integratore | Data | IL PROGETTISTA |
|---|---|---|---|---|---|---|---|---|
| A00 | Prima emissione | COCIV | 22/09/2017 | COCIV | 22/09/2017 | A. Mancanella | 22/09/2017 | Dott.Ing. A. Mancanella Ordine Ingegneri Prov. TO n. 6271 B |

n. Elab.

Nome File: IG51-05-E-CV-BZ-IN99-0X-007-A00
CUP: F81H92000000008

Scala di plot: 1:1