VASCA ALLOGGIAMENTO SERBATOIO GASOLIO – COPERTURA CARRABILE IN C.A. – CARPENTERIA

SEZIONE A-A

Scala: 1:25

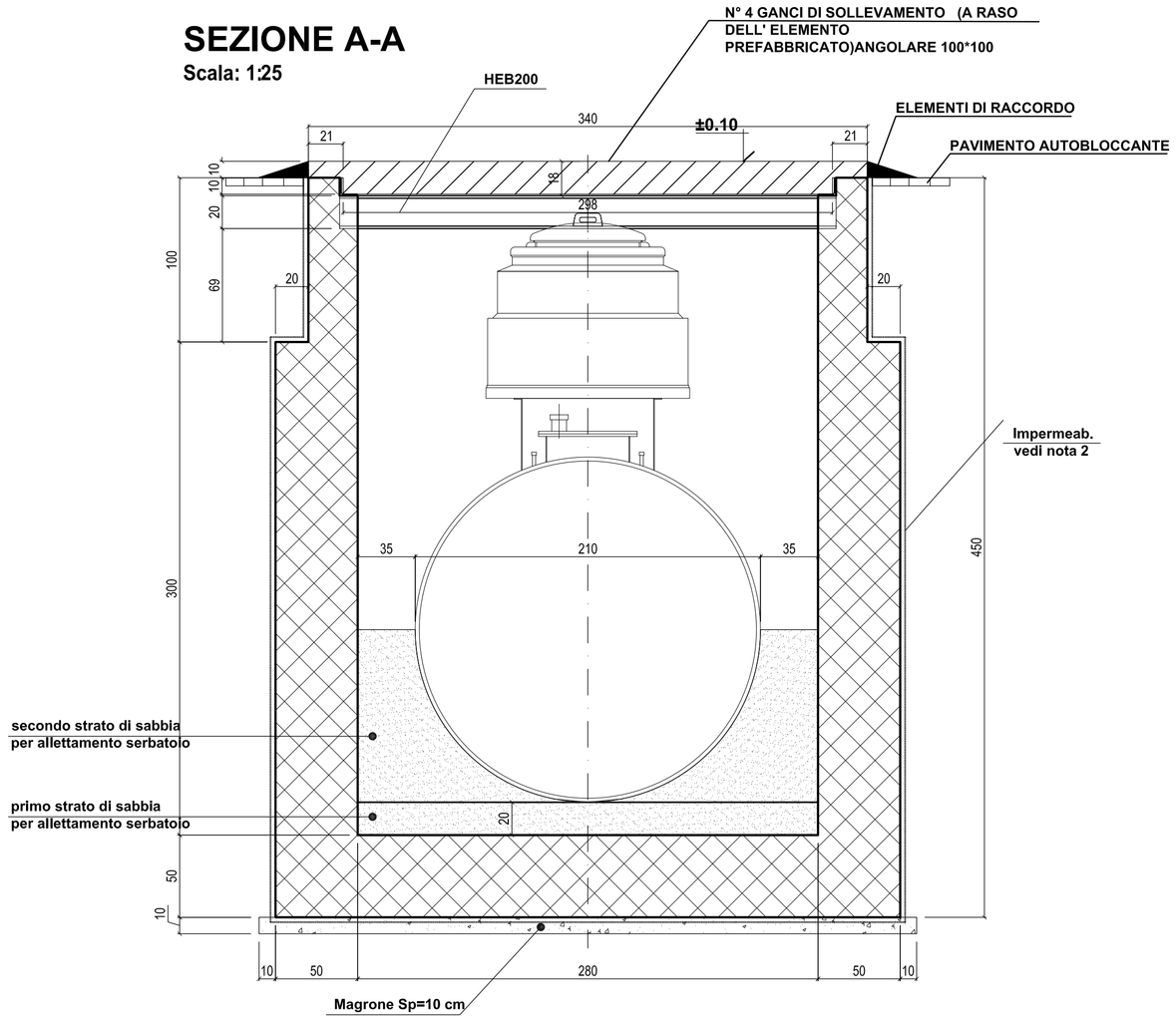

VASCA ALLOGGIAMENTO SERBATOIO GASOLIO – COPERTURA CARRABILE IN C.A. – CARPENTERIA

VISTA DALL'ALTO

Scala: 1:25

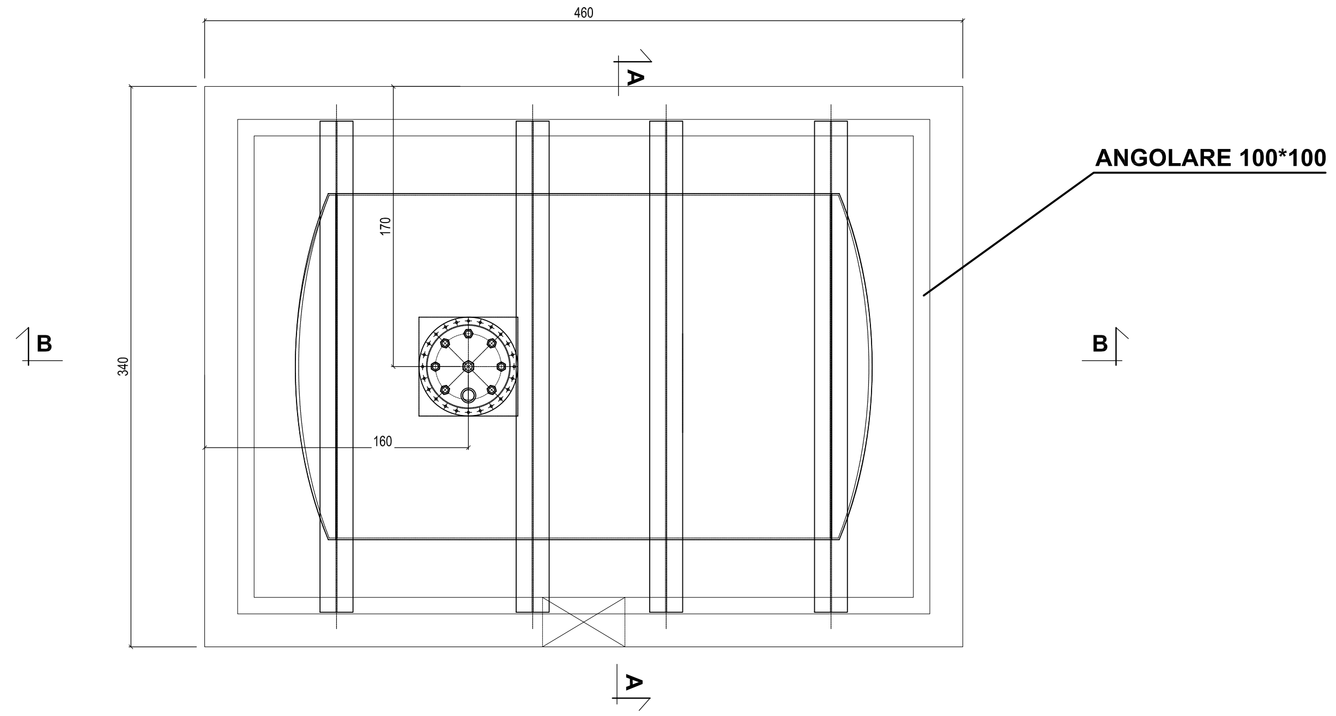

VASCA ALLOGGIAMENTO SERBATOIO GASOLIO – COPERTURA CARRABILE IN C.A. – CARPENTERIA

SEZIONE B-B

Scala: 1:25

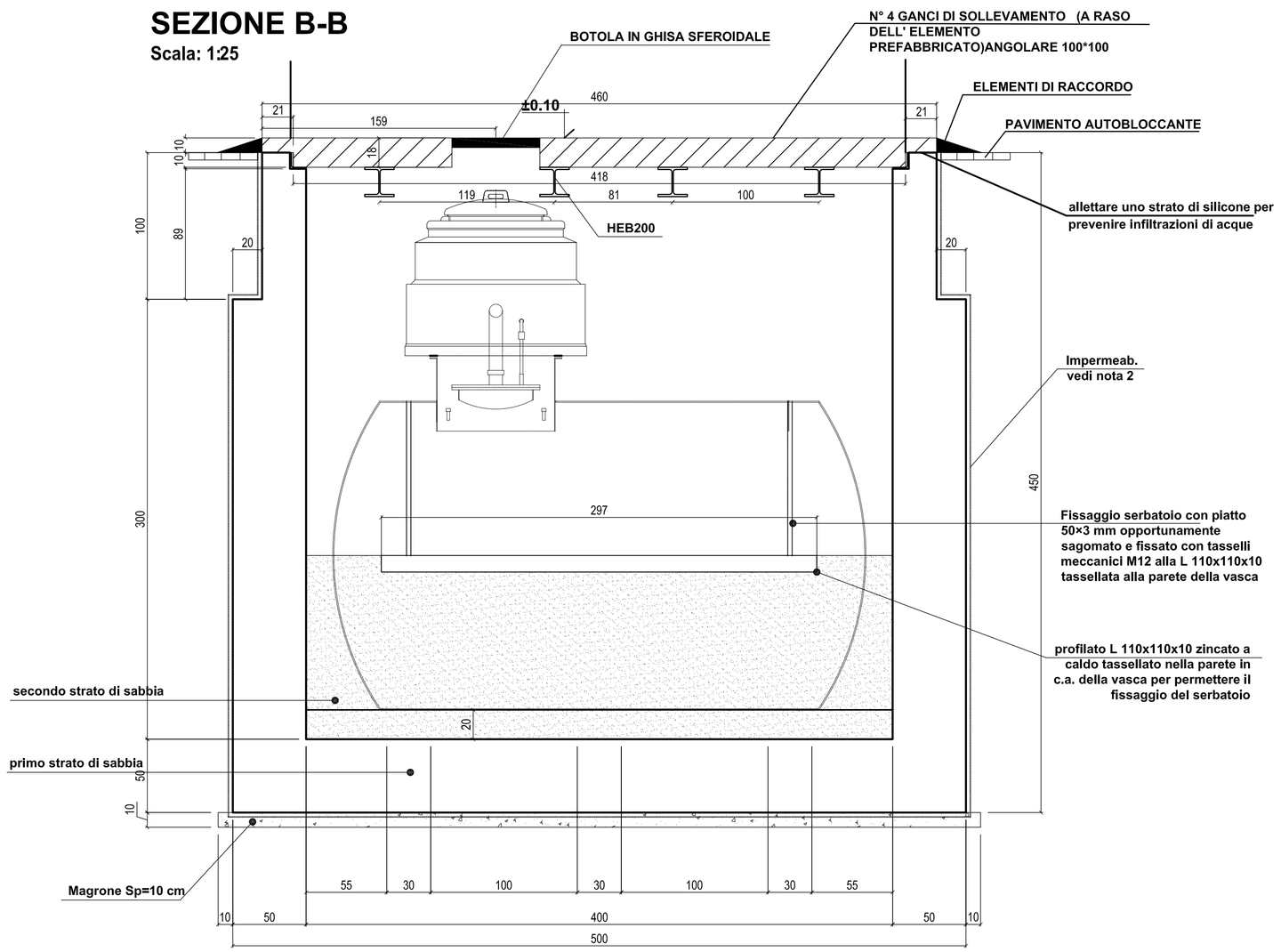

CARATTERISTICHE DEI MATERIALI

Calcestruzzo per magroni classe Rck15

Massima dimensione aggregati ... - 40 mm

SOLETTA - Calcestruzzo classe Rck45

Massima dimensione aggregati ..... 16 mm
Classe di consistenza: ..... S3 (UNI EN 206-1) (Abbassamento da 100 a 150 mm)
Rapporto acqua/cemento massimo: ..... 0,55- Dosaggio minimo cemento 300 kg/m

SPECIFICHE GENERALI

- Controllo di accettazione per il calcestruzzo (D.M. 9/1/96 allegato 2): tipo A
- Tutte le caratteristiche sopra indicate per il calcestruzzo devono essere riportate nella bolla di consegna.
- E' vietata qualunque aggiunta d'acqua al calcestruzzo in cantiere
- Prima di ogni getto avvisare la Direzione Lavori Strutturale
- Il getto con temperature dell'aria inferiori a 5°C deve essere autorizzata dalla Direzione Lavori Strutturale
- In fase di stagionatura dei getti impedire il dilavamento superficiale dei getti per pioggia o ruscellamento d'acqua
- In fase di stagionatura dei getti con temperature dell'aria superiori a 25°C o in presenta di forte irraggiamento solare o di vento, procedere a bagnatura delle superfici già indurite

Acciaio per c.a. in barre ad aderenza migliorata tipo Feb 44K contr.

$f_{yk} \geq 430$ N/mm² $f_{tk} \geq 540$ N/mm² $A_{gt} \geq 12\%$

L'acciaio fornito dovrà essere di tipo saldabile.

Ogni fornitura deve essere accompagnata da copia conforme del relativo certificato, con data non anteriore a tre mesi, emesso dal Laboratorio Ufficiale incaricato del controllo in stabilimento.

Acciaio per carpenteria metallica Fe360B

Copriferro nominale minimo strutture interrate 40 mm

INCIDENZA ARMATURA	
SOLETTA	120 Kg/mc

COMMITTENTE:

RFI RETE FERROVIARIA ITALIANA
GRUPPO FERROVIE DELLO STATO ITALIANE

ALTA SORVEGLIANZA:

ITALFERR
GRUPPO FERROVIE DELLO STATO ITALIANE

GENERAL CONTRACTOR:

COCIV Consorzio Collegamenti Integrati Veloci

INFRASTRUTTURE FERROVIARIE STRATEGICHE DEFINITE DALLA LEGGE OBIETTIVO N.443/01

TRATTA A.V./A.C. TERZO VALICO DEI GIOVI
PROGETTO ESECUTIVO

Opere civili BTS e Gruppi Elettrogeni

Gruppo elettrogeno

Copertura vasca per alloggio serbatolo

Carpenteria

GENERAL CONTRACTOR	DIRETTORE LAVORI	SCALA:
Consorzio Cociv Ing. N. Meistro		1:100

COMMESSA	LOTTO	FASE	ENTE	TIPO DOC.	OPERA/DISCIPLINA	PROGR.	REV.
IG51	05	E	CV	BZ	IN990X	009	A

PROGETTAZIONE

Rev.	Descrizione emissione	Redatto	Data	Verificato	Data	Progettista Integratore	Data	IL PROGETTISTA
A00	Prima emissione	COCIV	22/09/2017	COCIV	22/09/2017	A. Mancarella	22/09/2017	COCIV Consorzio Collegamenti Integrati Veloci DOTT. ING. ALDO MANCARELLA Ordine Ingegneri Prov. TO n. 6271 R

n. Elab.

Nome File: IG51-05-E-CV-BZ-IN99-0X-009-A00

CUP: F81H92000000008

Scala di plot: 1:1