DEMOLIZIONI – LEGENDA

- RIMOZIONE RECINZIONE AUTOSTRADA
- RIMOZIONE BARRIERA DI SICUREZZA
- DEMOLIZIONE CORDOLO PORTABARRIERA
- DEMOLIZIONE CORDOLO PORTABARRIERA – LAVORAZIONE DI COMPETENZA SECURITY
- FRESATURA STRATO DI USURA (SPESSORE 4 cm)
- DEMOLIZIONE COMPLETA DELLA SOVRASTRUTTURA STRADALE (strati di: usura+binder+base+cementato+granulare)
- DEMOLIZIONE STRUTTURE IN C.A.
- DEMOLIZIONE EDIFICI
- PIEZOMETRO DA RIMUOVERE E RICOLLOCARE

SEZIONE TRASVERSALE CORDOLO PORTABARRIERA ESISTENTE

scala 1:20

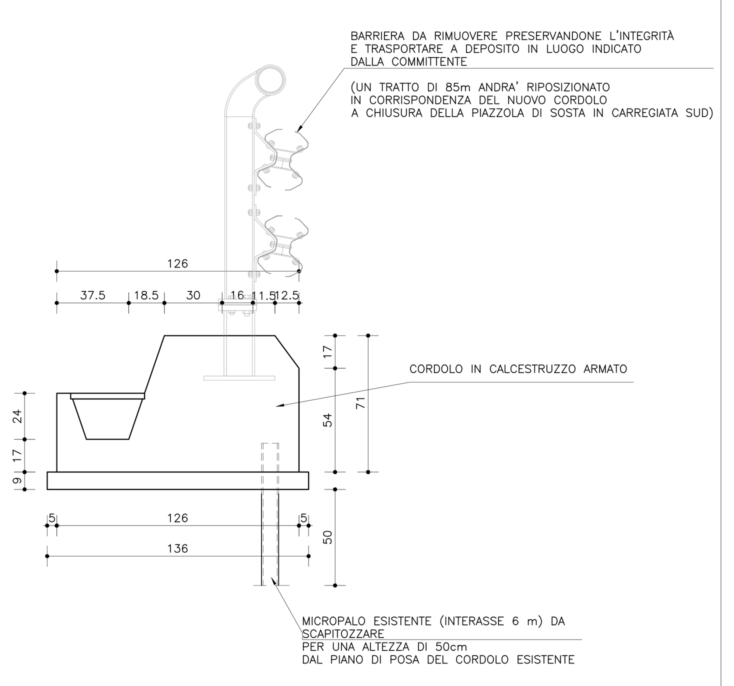

TUNNEL EURALPIN LYON TURIN

SITAF S.p.A

NUOVA LINEA TORINO LIONE - NOUVELLE LIGNE LYON TURIN
PARTE COMUNE ITALO-FRANCESE - PARTIE COMMUNE FRANCO-ITALIENNE

LOTTO COSTRUTTIVO 1 /LOT DE CONSTRUCTION 1
CANTIERE OPERATIVO 02C /CHANTIER DE CONSTRUCTION 02C
RILOCALIZZAZIONE DELL'AUTOPORTO DI SUSA
DEPLACEMENT DE L'AUTOPORTO DE SUSE
PROGETTO ESECUTIVO - ETUDES D'EXECUTION
CUP C11J05000030001 - CIG 682325367F

PROGETTO STRADALE

Planimetria delle demolizioni

Indice	Date / Data	Modifications / Modifiche	Etabli par / Concepito da	Vérifié par / Controllato da	Autorisé par / Autorizzato da
0	30/04/2017	Prima emissione Première diffusion	A.BATTAGLIOTTI (MUSINET ENG.)	L.BARBERIS (MUSINET ENG.)	F.D'AMBRA (MUSINET ENG.)
A	31/08/2017	Revisione a seguito commenti TELT Rèvision suite aux commentaires TELT	A.BATTAGLIOTTI (MUSINET ENG.)	L.BARBERIS (MUSINET ENG.)	F.D'AMBRA (MUSINET ENG.)
B	30/04/2018	Recepimento istruttoria validazione RINA Check	R.BOERO (MUSINET ENG.)	L.BARBERIS (MUSINET ENG.)	L.BARBERIS (MUSINET ENG.)

Lot. Cos. Lot Con.	Cantiere operativo/ chantier de construction	Contratto/Contrat	Opera/Oeuvre	Tratto Tronçon	Parte Partie
1	0 2 C	C 1 6 1 6 7	N V A 0	R	K

Fase Phase	Tipo documento Type de document	Oggetto Object	Numero documento Numéro de document	Indice Index
E	G C	P L	0 1 5 3	B

SCALA / ÉCHELLE
1:1000

IL PROGETTISTA/LE DESIGNER
MUSINET engineering
Dott. Arch. Corrado GIOVANNETTI
Albo di Torino
N° 2736

L'APPALTATORE/L'ENTREPRENEUR

IL DIRETTORE DEI LAVORI/LE MAÎTRE D'ŒUVRE

TUNNEL EURALPIN LYON TURIN

SITAF S.p.A