VISTA DALL'ALTO
1 : 50

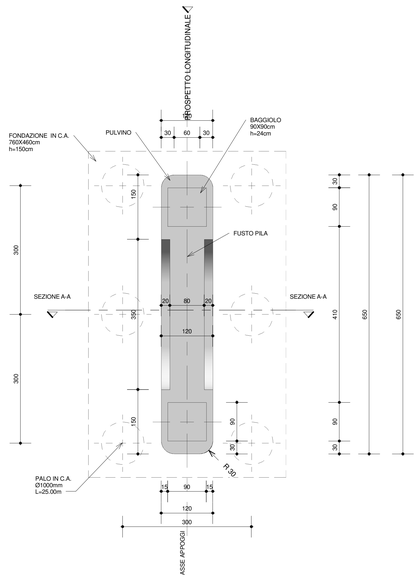

PROSPETTO LONGITUDINALE
1 : 50

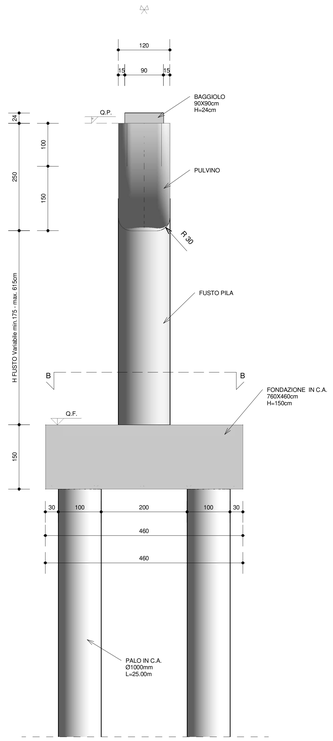

SEZIONE A-A
1 : 50

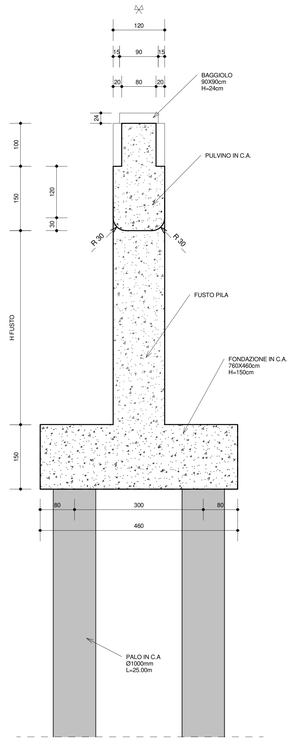

PROSPETTO TRASVERSALE
1 : 50

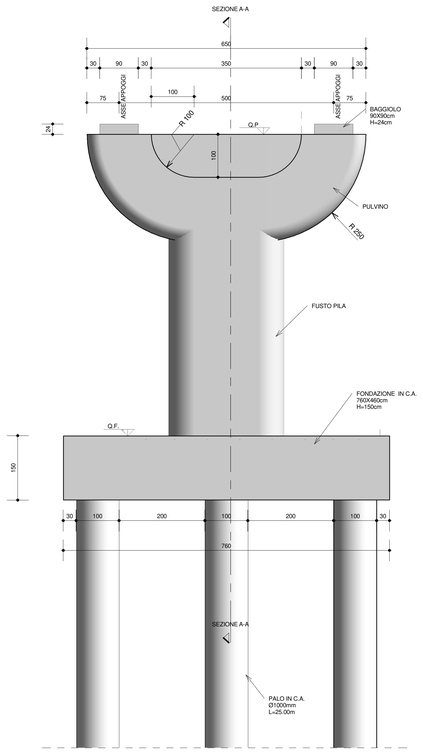

PIANTA PULVINO
1 : 50

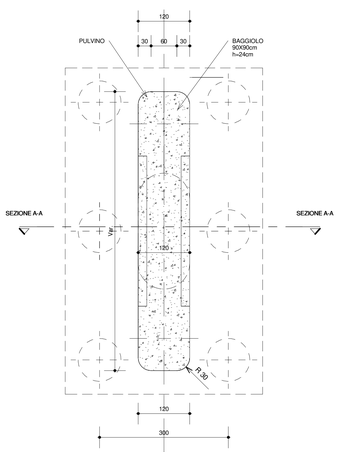

SEZIONE B-B
1 : 50

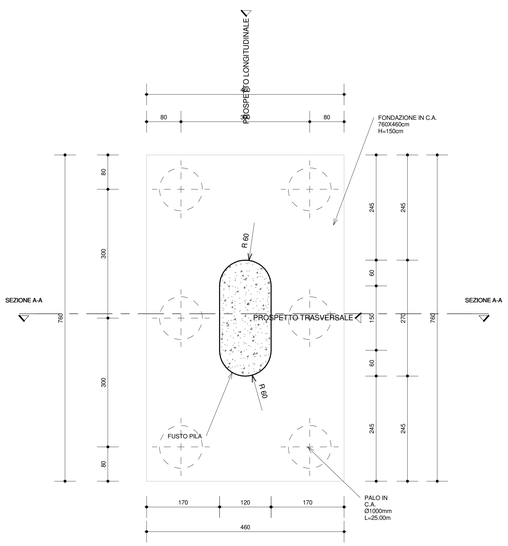

Nº PILA	H FUSTO	Q.F.	Q.P.
PILA 7	175cm	404.45m	408.70m
PILA 8	350cm	404.49m	410.49m
PILA 9	490cm	404.83m	412.23m
PILA 10	615cm	404.47m	413.12m
PILA 11	460cm	404.82m	411.92m
PILA 12	275cm	404.66m	409.91m

N.B. :TUTTI I PALI SARANNO ATTREZZATI CON 3 TUBI VERTICALI PER L'ESECUZIONE DI PROVE CROSS-HOLE PER LA VALUTAZIONE DELL'INTEGRITA' DEL PALO

CARATTERISTICHE DEI MATERIALI (conformi a D.M. 14.01.2008)

CALCESTRUZZO

CAMPI DI IMPIEGO	CLASSE RESISTENZA	COPRIFERRO MINIMO (mm)	CLASSI ESPOSIZIONE AMBIENTALE	CLASSE CONSISTENZA SLUMP	RAPPORTO A/C	DIMENSIONE MASSIMA INERTE (mm)
Sottofondazioni	C12/15					
Malta per micropali	C25/30	25				
Travi testa paratie	C28/35	35	XC2	S4	≤0.60	32
Pali di fondazione	C28/35	60	XC2	S4	≤0.60	32
Fondazioni pile/spalle	C28/35	40	XC2	S4	≤0.60	25
Elevazioni pile/spalle	C32/40	40	XF1 XC4	S4	≤0.50	22
Baggioli e cordoli	C35/45	55	XF4 XC4 XD3	S4	≤0.50	22
Solette d'impalcato	C35/45	30	XF1 XC3	S4	≤0.50	22

ACCIAIO PER C.A.

Cor. gen.: saldabilità, aderenza migliorata, controllo permanente in stabilimento

TIPOLOGIA DEL PRODOTTO	ø	ACCIAIO	fyk (N/mmq)	ftk (N/mmq)	NOTE
Tondi singoli	6≤ø≤40 mm	B 450C	≥ 450	≥ 540	(1) (2)
Reti elettrosaldate	5≤ø≤12 mm	B 450A (per ø < 12 mm)			(1) (2)

(1) giunzione barre correnti per sovrapposizione: 60ø
(2) diametro mandrino: 4ø per ø<12mm; 5ø per 12<ø<16mm; 8ø per 16<ø<25mm; 10ø per 25<ø<40mm

ACCIAIO DA CARPENTERIA METALLICA

TIPOLOGIA DEL PRODOTTO	ACCIAIO	fyk (N/mmq)	ftk (N/mmq)
Acciaio per impalcati	S355 J2	≥ 355 t<40mm ≥ 335 t>40mm	≥ 510 t<40mm ≥ 470 t>40mm
Acciaio per fazzoletti e piastre	S355 J2	≥ 355	≥ 510
Acciaio per opere provvisorie	S275 JR	≥ 275	≥ 430

BULLONI

Viti: UNI EN14399-3-4: 2005 classe 10.9 (UNI EN898-1)
Dadi: UNI EN14399-3-4: 2005 classe 10 (UNI EN20898-2)
Rosette e piastrine UNI EN14399-5-6: 2005 acciaio C50 UNI EN10083-2: 2006 HRC 32-40 (UNI EN10025-2)
Il diametro del foro delle lamiere bullonate deve essere uguale a:
ø+1mm per ø del bullone < 20mm; ø+1.5mm per ø del bullone > 20mm

SALDATURE

Le saldature a completa penetrazione devono osservare le prescrizioni delle norme UNI EN ISO 4063:2001 e UNI EN ISO 15614-1:2005. Le saldature a cordone d'angolo devono essere sempre continue ed eseguite con due o più passate a seconda dello spessore di gola, pari ad almeno 0.7 volte lo spessore dell'elemento più sottile collegato dalla saldatura, tranne dove diversamente indicato.

TRATTAMENTI PROTETTIVI

- per l'acciaio da carpenteria metallica si prevede trattamento di verniciatura secondo uno dei cicli indicati nel prospetto A.4 della UNI 12944-5, per classe di corrosività "C4" e "Alta Durabilità" con strato di finitura effetto acciaio corten;
- per le velette in acciaio, oltre alla verniciatura è prevista anche la zincatura a caldo;
- per le superfici delle elevazioni in cls si prevede trattamento con vernice protettiva traspirante tipo Mapel Elastocolor o equivalente

TUNNEL EURALPIN LYON TURIN

SITAF spa

NUOVA LINEA TORINO LIONE - NOUVELLE LIGNE LYON TURIN
PARTE COMUNE ITALO-FRANCESE - PARTIE COMMUNE FRANCO-ITALIENNE

LOTTO COSTRUTTIVO 1 /LOT DE CONSTRUCTION 1
CANTIERE OPERATIVO 02C /CHANTIER DE CONSTRUCTION 02C
RILOCALIZZAZIONE DELL'AUTOPORTO DI SUSA
DEPLACEMENT DE L'AUTOPORTO DE SUSE
PROGETTO ESECUTIVO - ETUDES D'EXECUTION
CUP C11J05000030001 - CIG 682325367F

SOVRAPPASSO RAMPA DI INGRESSO
PILE - CARPENTERIA

Indice	Data / Date	Modificazione / Modifiche	Eliaborato da / Conceptio da	Verificato da / Controllato da	Autorizzato da / Autorisé par
0	30/04/2017	Prima emissione Première diffusion	G. MARTUSCELLI (-)	L. BARBERIS (MUSINET Eng.)	F.D'AMBRA (MUSINET Eng.)
A	31/08/2017	Revisione a seguito commenti TELT Révision suite aux commentaires TELT	G. MARTUSCELLI (-)	L. BARBERIS (MUSINET Eng.)	F.D'AMBRA (MUSINET Eng.)
B	30/04/2018	Recepimento istruttoria validazione RINA Check	P. LESCE (MUSINET Eng.)	P. D'ALOISIO (MUSINET Eng.)	L. BARBERIS (MUSINET Eng.)

Lot Con	Numero progetto / Chantier de construction	Commessa/Contract	Operatore/Secteur	Tipo/Type	Sezione/Section	Codice Pilone	Tipo di documento / Type de document	Progressivo documento / Numero de document	Revisione / Indice
1	0 2 C	C 1 6 1 6 7	N V A	0 W	5	E G C	P L	0 2 0 7	B

INTEGRAZIONE PRESTAZIONI SPECIALISTICHE/ INTEGRATION SPECIALISTE
Dott. Ing. Piero D'ALOISIO
Albo di Torino
N° 6150 S

SCALA / ECHELLE

IL PROGETTISTA/LE DESIGNER
Dott. Arch. Corrado GIOVANNETTI
Albo di Torino
N° 2736

L'APPALTATORE/L'ENTREPRENEUR

IL DIRETTORE DEI LAVORI/LE MAÎTRE D'ŒUVRE

TUNNEL EURALPIN LYON TURIN
TELT sas - Sezione Transfrontaliera - Attività Transfrontaliere
13 della Torre de Salvo - 10139 Torino - Italia / 7 Rue Pierre Semard - 69009 Lyon - France
Tel. +39 011 4415 811 - Fax +39 011 4415 809 / Tel. +33 (0)4 81 91 76 00 - Fax +33 (0)4 81 91 76 01
Pec: mailbox.protocollo@pec.telt.eu - Mail: protocollo@telt.eu
Proprietà TELT Tous droits réservés - Propriété TELT Tutti diritti riservati

SITAF S.p.A. - Sede Legale e Amministrativa
Via Ivrea 14 - 10098 Rivoli (TO) - Italia
Tel. +39 011 9025111 - Fax +39 011 9025246
Proprietà SITAF Tutti diritti riservati - Propriété SITAF Tout droits réservés

CODE FILE/ **W1A0 W 5 E GC PL 0207 B**