Parametri Tomb. 118

L=	190	cm	allargamento del tombino
a =	190	cm	
b =	140	cm	
c =	110	cm	
H =	250	cm	
B =	240	cm	
c_0 =	5	cm	
s_{inf} =	30	cm	sp. Soletta inf
s_{sup} =	20	cm	sp. Soletta sup.
s_{par} =	20	cm	sp. Pareti

TABELLA FERRI TOMBINO				118			Parametri sagoma							
Pos.	ϕ (mm)	Passo (cm)	Lung. (cm)	N.	NOTE	Peso (kg)	a	b	c	d	e	f	Pos.	
1A	16	20	260	11		45,1	15	230	15				1A	
1B	14	20	260	11		34,6	15	230	15				1B	
2A	14	20	280	11		37,2	25	230	25				2A	
2B	16	20	280	11		48,6	25	230	25				2B	
3	16	20	450	1		7,1	25	75	240	75	15	20	3	
3A	16	20	0	8		0,0	Dim. Var. come tabella						3A	VAR
3B	16	20	0	7		0,0	Dim. Var. come tabella						3B	VAR
4	14	20	270	1		3,3	15	240	15				4	
4A	14	20	0	8		0,0	Dim. Var. come tabella						4A	VAR
4B	14	20	0	7		0,0	Dim. Var. come tabella						4B	VAR
5A	10	20	210	22	correnti soletta sup/inf	28,5	15	180	15				5A	
5B	10	20	210	8	correnti spigolo	10,4	15	180	15				5B	
5C	12	20	210	40	correnti pareti	74,6	15	180	15				5C	
6	12	20	290	2		5,1	15	275					6	
7	12	20	365	2		6,5	75	262	28				7	
8	10	20	35	44	ganci soletta sup.	9,5	10	15	10				8	
9	8	20	35	70	legature pareti	9,7	10	15	10				9	
10	10	20	44	44	ganci soletta inf.	11,9	10	24	10				10	

332,0

Ns = 9 numero effettivo di staffe s_{eff} = 22,50 cm passo effettivo staffe

j	ϕ (mm)	Passo (cm)	Lung. (cm)	N.	NOTE	Peso (kg)	a	b	c	d	e	f	Pos. 3A/
0	16	20	250	2		3,9	20	124	75	15	16		0
1	16	20	237	2		3,7	20	111	75	15	16		1
2	16	20	224	2		3,5	20	98	75	15	16		2
3	16	20	212	2		3,3	20	86	75	15	16		3
4	16	20	199	2		3,1	20	73	75	15	16		4
5	16	20	187	2		2,9	20	61	75	15	16		5
6	16	20	174	2		2,7	20	48	75	15	16		6
7	16	20	161	2		2,5	20	35	75	15	16		7
8	16	20	149	2		2,3	20	23	75	15	16		8

Ns = 9 numero effettivo di staffe s_{eff} = 22,50 cm passo effettivo staffe

j	ϕ (mm)	Passo (cm)	Lung. (cm)	N.	NOTE	Peso (kg)	a	b	c	d	e	f	Pos. 4A/
0	14	20	154	2		1,9	15	124	15				0
1	14	20	141	2		1,7	15	111	15				1
2	14	20	128	2		1,6	15	98	15				2
3	14	20	116	2		1,4	15	86	15				3
4	14	20	103	2		1,2	15	73	15				4
5	14	20	91	2		1,1	15	61	15				5
6	14	20	78	2		0,9	15	48	15				6
7	14	20	65	2		0,8	15	35	15				7
8	14	20	53	2		0,6	15	23	15				8

Ns = 2 numero effettivo di staffe s_{eff} = 12,00 cm passo effettivo staffe

j	ϕ (mm)	Passo (cm)	Lung. (cm)	N.	NOTE	Peso (kg)	a	b	c	d	e	f	Pos. 3B/
0	16	20	226	2		3,6	20	15	75	100	16		0
1	16	20	239	2		3,8	20	15	75	113	16		1
2	16	20	251	2		4,0	20	15	75	125	16		2
3	16	20	264	2		4,2	20	15	75	138	16		3
4	16	20	277	2		4,4	20	15	75	151	16		4
5	16	20	289	2		4,6	20	15	75	163	16		5
6	16	20	302	2		4,8	20	15	75	176	16		6
7	16	20	314	2		5,0	20	15	75	188	16		7
8	16	20	327	2		5,2	20	15	75	201	16		8
9	16	20	340	2		5,4	20	15	75	214	16		9

Ns = 2 numero effettivo di staffe s_{eff} = 12,00 cm passo effettivo staffe

j	ϕ (mm)	Passo (cm)	Lung. (cm)	N.	NOTE	Peso (kg)	a	b	c	d	e	f	Pos. 4B/
0	14	20	130	2		1,6	15	100	15				0
1	14	20	143	2		1,7	15	113	15				1
2	14	20	155	2		1,9	15	125	15				2
3	14	20	168	2		2,0	15	138	15				3
4	14	20	181	2		2,2	15	151	15				4
5	14	20	193	2		2,3	15	163	15				5
6	14	20	206	2		2,5	15	176	15				6
7	14	20	218	2		2,6	15	188	15				7
8	14	20	231	2		2,8	15	201	15				8
9	14	20	244	2		2,9	15	214	15				9

Parametri Tomb. 123 (Lato Dora)

L_1=	328	cm	allargamento del tombino
a =	190	cm	
b =	140	cm	
c =	110	cm	
H =	250	cm	
B =	240	cm	
c_0 =	5	cm	
s_{inf} =	30	cm	sp. Soletta inf
s_{sup} =	20	cm	sp. Soletta sup.
s_{par} =	20	cm	sp. Pareti

TABELLA FERRI TOMBINO				123			Parametri sagoma							
Pos.	ϕ (mm)	Passo (cm)	Lung. (cm)	N.	NOTE	Peso (kg)	a	b	c	d	e	f	Pos.	
1A	16	20	260	18		73,9	15	230	15				1A	
1B	14	20	260	18		56,6	15	230	15				1B	
2A	14	20	280	18		60,9	25	230	25				2A	
2B	16	20	280	18		79,5	25	230	25				2B	
3	16	20	450	8		56,8	25	75	240	75	15	20	3	
3A	16	20	0	8		0,0	Dim. Var. come tabella						3A	VAR
3B	16	20	0	7		0,0	Dim. Var. come tabella						3B	VAR
4	14	20	270	8		26,1	15	240	15				4	
4A	14	20	0	8		0,0	Dim. Var. come tabella						4A	VAR
4B	14	20	0	7		0,0	Dim. Var. come tabella						4B	VAR
5A	10	20	348	22	correnti soletta sup/inf	47,2	15	318	15				5A	
5B	10	20	348	8	correnti spigolo	17,2	15	318	15				5B	
5C	12	20	348	40	correnti pareti	123,6	15	318	15				5C	
6	12	20	290	2		5,1	15	275					6	
7	12	20	365	2		6,5	75	262	28				7	
8	10	20	35	72	ganci soletta sup.	15,5	10	15	10				8	
9	8	20	35	120	legature pareti	16,6	10	15	10				9	
10	10	20	44	72	ganci soletta inf.	19,5	10	24	10				10	

605,0

Ns = 9 numero effettivo di staffe s_{eff} = 22,50 cm passo effettivo staffe

j	ϕ (mm)	Passo (cm)	Lung. (cm)	N.	NOTE	Peso (kg)	a	b	c	d	e	f	Pos. 3A/
0	16	20	250	2		3,9	20	124	75	15	16		0
1	16	20	237	2		3,7	20	111	75	15	16		1
2	16	20	224	2		3,5	20	98	75	15	16		2
3	16	20	212	2		3,3	20	86	75	15	16		3
4	16	20	199	2		3,1	20	73	75	15	16		4
5	16	20	187	2		2,9	20	61	75	15	16		5
6	16	20	174	2		2,7	20	48	75	15	16		6
7	16	20	161	2		2,5	20	35	75	15	16		7
8	16	20	149	2		2,3	20	23	75	15	16		8

Ns = 9 numero effettivo di staffe s_{eff} = 22,50 cm passo effettivo staffe

j	ϕ (mm)	Passo (cm)	Lung. (cm)	N.	NOTE	Peso (kg)	a	b	c	d	e	f	Pos. 4A/
0	14	20	154	2		1,9	15	124	15				0
1	14	20	141	2		1,7	15	111	15				1
2	14	20	128	2		1,6	15	98	15				2
3	14	20	116	2		1,4	15	86	15				3
4	14	20	103	2		1,2	15	73	15				4
5	14	20	91	2		1,1	15	61	15				5
6	14	20	78	2		0,9	15	48	15				6
7	14	20	65	2		0,8	15	35	15				7
8	14	20	53	2		0,6	15	23	15				8

Ns = 2 numero effettivo di staffe s_{eff} = 12,00 cm passo effettivo staffe

j	ϕ (mm)	Passo (cm)	Lung. (cm)	N.	NOTE	Peso (kg)	a	b	c	d	e	f	Pos. 3B/
0	16	20	226	2		3,6	20	15	75	100	16		0
1	16	20	239	2		3,8	20	15	75	113	16		1
2	16	20	251	2		4,0	20	15	75	125	16		2
3	16	20	264	2		4,2	20	15	75	138	16		3
4	16	20	277	2		4,4	20	15	75	151	16		4
5	16	20	289	2		4,6	20	15	75	163	16		5
6	16	20	302	2		4,8	20	15	75	176	16		6
7	16	20	314	2		5,0	20	15	75	188	16		7
8	16	20	327	2		5,2	20	15	75	201	16		8
9	16	20	340	2		5,4	20	15	75	214	16		9

Ns = 2 numero effettivo di staffe s_{eff} = 12,00 cm passo effettivo staffe

j	ϕ (mm)	Passo (cm)	Lung. (cm)	N.	NOTE	Peso (kg)	a	b	c	d	e	f	Pos. 4B/
0	14	20	130	2		1,6	15	100	15				0
1	14	20	143	2		1,7	15	113	15				1
2	14	20	155	2		1,9	15	125	15				2
3	14	20	168	2		2,0	15	138	15				3
4	14	20	181	2		2,2	15	151	15				4
5	14	20	193	2		2,3	15	163	15				5
6	14	20	206	2		2,5	15	176	15				6
7	14	20	218	2		2,6	15	188	15				7
8	14	20	231	2		2,8	15	201	15				8
9	14	20	244	2		2,9	15	214	15				9

Parametri Tomb. 123 (Lato Piazzale)

L_1=	480	cm	allargamento del tombino
a =	190	cm	
b =	140	cm	
c =	110	cm	
H =	250	cm	
B =	240	cm	
c_0 =	5	cm	
s_{inf} =	30	cm	sp. Soletta inf
s_{sup} =	20	cm	sp. Soletta sup.
s_{par} =	20	cm	sp. Pareti

TABELLA FERRI TOMBINO				123			Parametri sagoma							
Pos.	ϕ (mm)	Passo (cm)	Lung. (cm)	N.	NOTE	Peso (kg)	a	b	c	d	e	f	Pos.	
1A	16	20	260	25		102,6	15	230	15				1A	
1B	14	20	260	25		78,5	15	230	15				1B	
2A	14	20	280	25		84,6	25	230	25				2A	
2B	16	20	280	25		110,5	25	230	25				2B	
3	16	20	450	16		113,6	25	75	240	75	15	20	3	
3A	16	20	0	8		0,0	Dim. Var. come tabella						3A	VAR
3B	16	20	0	7		0,0	Dim. Var. come tabella						3B	VAR
4	14	20	270	16		52,2	15	240	15				4	
4A	14	20	0	8		0,0	Dim. Var. come tabella						4A	VAR
4B	14	20	0	7		0,0	Dim. Var. come tabella						4B	VAR
5A	10	20	500	22	correnti soletta sup/inf	67,8	15	470	15				5A	
5B	10	20	500	8	correnti spigolo	24,7	15	470	15				5B	
5C	12	20	500	40	correnti pareti	177,6	15	470	15				5C	
6	12	20	290	2		5,1	15	275					6	
7	12	20	365	2		6,5	75	262	28				7	
8	10	20	35	100	ganci soletta sup.	21,6	10	15	10				8	
9	8	20	35	174	legature pareti	24,0	10	15	10				9	
10	10	20	44	100	ganci soletta inf.	27,1	10	24	10				10	

896,5

Ns = 9 numero effettivo di staffe s_{eff} = 22,50 cm passo effettivo staffe

j	ϕ (mm)	Passo (cm)	Lung. (cm)	N.	NOTE	Peso (kg)	a	b	c	d	e	f	Pos. 3A/
0	16	20	250	2		3,9	20	124	75	15	16		0
1	16	20	237	2		3,7	20	111	75	15	16		1
2	16	20	224	2		3,5	20	98	75	15	16		2
3	16	20	212	2		3,3	20	86	75	15	16		3
4	16	20	199	2		3,1	20	73	75	15	16		4
5	16	20	187	2		2,9	20	61	75	15	16		5
6	16	20	174	2		2,7	20	48	75	15	16		6
7	16	20	161	2		2,5	20	35	75	15	16		7
8	16	20	149	2		2,3	20	23	75	15	16		8

Ns = 9 numero effettivo di staffe s_{eff} = 22,50 cm passo effettivo staffe

j	ϕ (mm)	Passo (cm)	Lung. (cm)	N.	NOTE	Peso (kg)	a	b	c	d	e	f	Pos. 4A/
0	14	20	154	2		1,9	15	124	15				0
1	14	20	141	2		1,7	15	111	15				1
2	14	20	128	2		1,6	15	98	15				2
3	14	20	116	2		1,4	15	86	15				3
4	14	20	103	2		1,2	15	73	15				4
5	14	20	91	2		1,1	15	61	15				5
6	14	20	78	2		0,9	15	48	15				6
7	14	20	65	2		0,8	15	35	15				7
8	14	20	53	2		0,6	15	23	15				8

Ns = 2 numero effettivo di staffe s_{eff} = 12,00 cm passo effettivo staffe

j	ϕ (mm)	Passo (cm)	Lung. (cm)	N.	NOTE	Peso (kg)	a	b	c	d	e	f	Pos. 3B/
0	16	20	226	2		3,6	20	15	75	100	16		0
1	16	20	239	2		3,8	20	15	75	113	16		1
2	16	20	251	2		4,0	20	15	75	125	16		2
3	16	20	264	2		4,2	20	15	75	138	16		3
4	16	20	277	2		4,4	20	15	75	151	16		4
5	16	20	289	2		4,6	20	15	75	163	16		5
6	16	20	302	2		4,8	20	15	75	176	16		6
7	16	20	314	2		5,0	20	15	75	188	16		7
8	16	20	327	2		5,2	20	15	75	201	16		8
9	16	20	340	2		5,4	20	15	75	214	16		9

Ns = 2 numero effettivo di staffe s_{eff} = 12,00 cm passo effettivo staffe

j	ϕ (mm)	Passo (cm)	Lung. (cm)	N.	NOTE	Peso (kg)	a	b	c	d	e	f	Pos. 4B/
0	14	20	130	2		1,6	15	100	15				0
1	14	20	143	2		1,7	15	113	15				1
2	14	20	155	2		1,9	15	125	15				2
3	14	20	168	2		2,0	15	138	15				3
4	14	20	181	2		2,2	15	151	15				4
5	14	20	193	2		2,3	15	163	15				5
6	14	20	206	2		2,5	15	176	15				6
7	14	20	218	2		2,6	15	188	15				7
8	14	20	231	2		2,8	15	201	15				8
9	14	20	244	2		2,9	15	214	15				9

Parametri Tomb. 124

L=	320	cm	allargamento del tombino
a =	190	cm	
b =	140	cm	
c =	110	cm	
H =	250	cm	
B =	240	cm	
c_0 =	5	cm	
s_{inf} =	30	cm	sp. Soletta inf
s_{sup} =	20	cm	sp. Soletta sup.
s_{par} =	20	cm	sp. Pareti

TABELLA FERRI TOMBINO				124			Parametri sagoma							
Pos.	ϕ (mm)	Passo (cm)	Lung. (cm)	N.	NOTE	Peso (kg)	a	b	c	d	e	f	Pos.	
1A	16	20	260	17		69,8	15	230	15				1A	
1B	14	20	260	17		53,4	15	230	15				1B	
2A	14	20	280	17		57,5	25	230	25				2A	
2B	16	20	280	17		75,1	25	230	25				2B	
3	16	20	450	8		56,8	25	75	240	75	15	20	3	
3A	16	20	0	8		0,0	Dim. Var. come tabella						3A	VAR
3B	16	20	0	7		0,0	Dim. Var. come tabella						3B	VAR
4	14	20	270	8		26,1	15	240	15				4	
4A	14	20	0	8		0,0	Dim. Var. come tabella						4A	VAR
4B	14	20	0	7		0,0	Dim. Var. come tabella						4B	VAR
5A	10	20	340	22	correnti soletta sup/inf	46,1	15	310	15				5A	
5B	10	20	340	8	correnti spigolo	16,8	15	310	15				5B	
5C	12	20	340	40	correnti pareti	120,7	15	310	15				5C	
6	12	20	290	2		5,1	15	275					6	
7	12	20	365	2		6,5	75	262	28				7	
8	10	20	35	68	ganci soletta sup.	14,7	10	15	10				8	
9	8	20	35	116	legature pareti	16,0	10	15	10				9	
10	10	20	44	68	ganci soletta inf.	18,4	10	24	10				10	

583,1

Ns = 9 numero effettivo di staffe s_{eff} = 22,50 cm passo effettivo staffe

j	ϕ (mm)	Passo (cm)	Lung. (cm)	N.	NOTE	Peso (kg)	a	b	c	d	e	f	Pos. 3A/
0	16	20	250	2		3,9	20	124	75	15	16		0
1	16	20	237	2		3,7	20	111	75	15	16		1
2	16	20	224	2		3,5	20	98	75	15	16		2
3	16	20	212	2		3,3	20	86	75	15	16		3
4	16	20	199	2		3,1	20	73	75	15	16		4
5	16	20	187	2		2,9	20	61	75	15	16		5
6	16	20	174	2		2,7	20	48	75	15	16		6
7	16	20	161	2		2,5	20	35	75	15	16		7
8	16	20	149	2		2,3	20	23	75	15	16		8

Ns = 9 numero effettivo di staffe s_{eff} = 22,50 cm passo effettivo staffe

j	ϕ (mm)	Passo (cm)	Lung. (cm)	N.	NOTE	Peso (kg)	a	b	c	d	e	f	Pos. 4A/
0	14	20	154	2		1,9	15	124	15				0
1	14	20	141	2		1,7	15	111	15				1
2	14	20	128	2		1,6	15	98	15				2
3	14	20	116	2		1,4	15	86	15				3
4	14	20	103	2		1,2	15	73	15				4
5	14	20	91	2		1,1	15	61	15				5
6	14	20	78	2		0,9	15	48	15				6
7	14	20	65	2		0,8	15	35	15				7
8	14	20	53	2		0,6	15	23	15				8

Ns = 2 numero effettivo di staffe s_{eff} = 12,00 cm passo effettivo staffe

j	ϕ (mm)	Passo (cm)	Lung. (cm)	N.	NOTE	Peso (kg)	a	b	c	d	e	f	Pos. 3B/
0	16	20	226	2		3,6	20	15	75	100	16		0
1	16	20	239	2		3,8	20	15	75	113	16		1
2	16	20	251	2		4,0	20	15	75	125	16		2
3	16	20	264	2		4,2	20	15	75	138	16		3
4	16	20	277	2		4,4	20	15	75	151	16		4
5	16	20	289	2		4,6	20	15	75	163	16		5
6	16	20	302	2		4,8	20	15	75	176	16		6
7	16	20	314	2		5,0	20	15	75	188	16		7
8	16	20	327	2		5,2	20	15	75	201	16		8
9	16	20	340	2		5,4	20	15	75	214	16		9

Ns = 2 numero effettivo di staffe s_{eff} = 12,00 cm passo effettivo staffe

j	ϕ (mm)	Passo (cm)	Lung. (cm)	N.	NOTE	Peso (kg)	a	b	c	d	e	f	Pos. 4B/
0	14	20	130	2		1,6	15	100	15				0
1	14	20	143	2		1,7	15	113	15				1
2	14	20	155	2		1,9	15	125	15				2
3	14	20	168	2		2,0	15	138	15				3
4	14	20	181	2		2,2	15	151	15				4
5	14	20	193	2		2,3	15	163	15				5
6	14	20	206	2		2,5	15	176	15				6
7	14	20	218	2		2,6	15	188	15				7
8	14	20	231	2		2,8	15	201	15				8
9	14	20	244	2		2,9	15	214	15				9

Parametri Tomb. 130

L_1=	440	cm	allargamento del tombino
a =	190	cm	
b =	140	cm	
c =	110	cm	
H =	250	cm	
B =	240	cm	
c_0 =	5	cm	
s_{inf} =	30	cm	sp. Soletta inf
s_{sup} =	20	cm	sp. Soletta sup.
s_{par} =	20	cm	sp. Pareti

TABELLA FERRI TOMBINO				130			Parametri sagoma							
Pos.	ϕ (mm)	Passo (cm)	Lung. (cm)	N.	NOTE	Peso (kg)	a	b	c	d	e	f	Pos.	
1A	16	20	260	23		94,4	15	230	15				1A	
1B	14	20	260	23		72,3	15	230	15				1B	
2A	14	20	280	23		77,8	25	230	25				2A	
2B	16	20	280	23		101,6	25	230	25				2B	
3	16	20	450	14		99,4	25	75	240	75	15	20	3	
3A	16	20	0	8		0,0	Dim. Var. come tabella						3A	VAR
3B	16	20	0	7		0,0	Dim. Var. come tabella						3B	VAR
4	14	20	270	14		45,7	15	240	15				4	
4A	14	20	0	8		0,0	Dim. Var. come tabella						4A	VAR
4B	14	20	0	7		0,0	Dim. Var. come tabella						4B	VAR
5A	10	20	460	22	correnti soletta sup/inf	62,4	15	430	15				5A	
5B	10	20	460	8	correnti spigolo	22,7	15	430	15				5B	
5C	12	20	460	40	correnti pareti	163,4	15	430	15				5C	
6	12	20	290	2		5,1	15	275					6	
7	12	20	365	2		6,5	75	262	28				7	
8	10	20	35	92	ganci soletta sup.	19,9	10	15	10				8	
9	8	20	35	160	legature pareti	22,1	10	15	10				9	
10	10	20	44	92	ganci soletta inf.	25,0	10	24	10				10	

818,2

Ns = 9 numero effettivo di staffe s_{eff} = 22,50 cm passo effettivo staffe

j	ϕ (mm)	Passo (cm)	Lung. (cm)	N.	NOTE	Peso (kg)	a	b	c	d	e	f	Pos. 3A/
0	16	20	250	2		3,9	20	124	75	15	16		0
1	16	20	237	2		3,7	20	111	75	15	16		1
2	16	20	224	2		3,5	20	98	75	15	16		2
3	16	20	212	2		3,3	20	86	75	15	16		3
4	16	20	199	2		3,1	20	73	75	15	16		4
5	16	20	187	2		2,9	20	61	75	15	16		5
6	16	20	174	2		2,7	20	48	75	15	16		6
7	16	20	161	2		2,5	20	35	75	15	16		7
8	16	20	149	2		2,3	20	23	75	15	16		8

Ns = 9 numero effettivo di staffe s_{eff} = 22,50 cm passo effettivo staffe

j	ϕ (mm)	Passo (cm)	Lung. (cm)	N.	NOTE	Peso (kg)	a	b	c	d	e	f	Pos. 4A/
0	14	20	154	2		1,9	15	124	15				0
1	14	20	141	2		1,7	15	111	15				1
2	14	20	128	2		1,6	15	98	15				2
3	14	20	116	2		1,4	15	86	15				3
4	14	20	103	2		1,2	15	73	15				4
5	14	20	91	2		1,1	15	61	15				5
6	14	20	78	2		0,9	15	48	15				6
7	14	20	65	2		0,8	15	35	15				7
8	14	20	53	2		0,6	15	23	15				8

Ns = 2 numero effettivo di staffe s_{eff} = 12,00 cm passo effettivo staffe

j	ϕ (mm)	Passo (cm)	Lung. (cm)	N.	NOTE	Peso (kg)	a	b	c	d	e	f	Pos. 3B/
0	16	20	226	2		3,6	20	15	75	100	16		0
1	16	20	239	2		3,8	20	15	75	113	16		1
2	16	20	251	2		4,0	20	15	75	125	16		2
3	16	20	264	2		4,2	20	15	75	138	16		3
4	16	20	277	2		4,4	20	15	75	151	16		4
5	16	20	289	2		4,6	20	15	75	163	16		5
6	16	20	302	2		4,8	20	15	75	176	16		6
7	16	20	314	2		5,0	20	15	75	188	16		7
8	16	20	327	2		5,2	20	15	75	201	16		8
9	16	20	340	2		5,4	20	15	75	214	16		9

Ns = 2 numero effettivo di staffe s_{eff} = 12,00 cm passo effettivo staffe

j	ϕ (mm)	Passo (cm)	Lung. (cm)	N.	NOTE	Peso (kg)	a	b	c	d	e	f	Pos. 4B/
0	14	20	130	2		1,6	15	100	15				0
1	14	20	143	2		1,7	15	113	15				1
2	14	20	155	2		1,9	15	125	15				2
3	14	20	168	2		2,0	15	138	15				3
4	14	20	181	2		2,2	15	151	15				4
5	14	20	193	2		2,3	15	163	15				5
6	14	20	206	2		2,5	15	176	15				6
7	14	20	218	2		2,6	15	188	15				7
8	14	20	231	2		2,8	15	201	15				8
9	14	20	244	2		2,9	15	214	15				9

Parametri Tomb. 131

L_1=	435	cm	allargamento del tombino
a =	190	cm	
b =	140	cm	
c =	110	cm	
H =	250	cm	
B =	240	cm	
c_0 =	5	cm	
s_{inf} =	30	cm	sp. Soletta inf
s_{sup} =	20	cm	sp. Soletta sup.
s_{par} =	20	cm	sp. Pareti

TABELLA FERRI TOMBINO				131			Parametri sagoma							
Pos.	ϕ (mm)	Passo (cm)	Lung. (cm)	N.	NOTE	Peso (kg)	a	b	c	d	e	f	Pos.	
1A	16	20	260	23		94,4	15	230	15				1A	
1B	14	20	260	23		72,3	15	230	15				1B	
2A	14	20	280	23		77,8	25	230	25				2A	
2B	16	20	280	23		101,6	25	230	25				2B	
3	16	20	450	14		99,4	25	75	240	75	15	20	3	
3A	16	20	0	8		0,0	Dim. Var. come tabella						3A	VAR
3B	16	20	0	7		0,0	Dim. Var. come tabella						3B	VAR
4	14	20	270	14		45,7	15	240	15				4	
4A	14	20	0	8		0,0	Dim. Var. come tabella						4A	VAR
4B	14	20	0	7		0,0	Dim. Var. come tabella						4B	VAR
5A	10	20	455	22	correnti soletta sup/inf	61,7	15	425	15				5A	
5B	10	20	455	8	correnti spigolo	22,4	15	425	15				5B	
5C	12	20	455	40	correnti pareti	161,6	15	425	15				5C	
6	12	20	290	2		5,1	15	275					6	
7	12	20	365	2		6,5	75	262	28				7	
8	10	20	35	92	ganci soletta sup.	19,9	10	15	10				8	
9	8	20	35	158	legature pareti	21,8	10	15	10				9	
10	10	20	44	92	ganci soletta inf.	25,0	10	24	10				10	

815,2

Ns = 9 numero effettivo di staffe s_{eff} = 22,50 cm passo effettivo staffe

j	ϕ (mm)	Passo (cm)	Lung. (cm)	N.	NOTE	Peso (kg)	a	b	c	d	e	f	Pos. 3A/
0	16	20	250	2		3,9	20	124	75	15	16		0
1	16	20	237	2		3,7	20	111	75	15	16		1
2	16	20	224	2		3,5	20	98	75	15	16		2
3	16	20	212	2		3,3	20	86	75	15	16		3
4	16	20	199	2		3,1	20	73	75	15	16		4
5	16	20	187	2		2,9	20	61	75	15	16		5
6	16	20	174	2		2,7	20	48	75	15	16		6
7	16	20	161	2		2,5	20	35	75	15	16		7
8	16	20	149	2		2,3	20	23	75	15	16		8

Ns = 9 numero effettivo di staffe s_{eff} = 22,50 cm passo effettivo staffe

j	ϕ (mm)	Passo (cm)	Lung. (cm)	N.	NOTE	Peso (kg)	a	b	c	d	e	f	Pos. 4A/
0	14	20	154	2		1,9	15	124	15				0
1	14	20	141	2		1,7	15	111	15				1
2	14	20	128	2		1,6	15	98	15				2
3	14	20	116	2		1,4	15	86	15				3
4	14	20	103	2		1,2	15	73	15				4
5	14	20	91	2		1,1	15	61	15				5
6	14	20	78	2		0,9	15	48	15				6
7	14	20	65	2		0,8	15	35	15				7
8	14	20	53	2		0,6	15	23	15				8

Ns = 2 numero effettivo di staffe s_{eff} = 12,00 cm passo effettivo staffe

j	ϕ (mm)	Passo (cm)	Lung. (cm)	N.	NOTE	Peso (kg)	a	b	c	d	e	f	Pos. 3B/
0	16	20	226	2		3,6	20	15	75	100	16		0
1	16	20	239	2		3,8	20	15	75	113	16		1
2	16	20	251	2		4,0	20	15	75	125	16		2
3	16	20	264	2		4,2	20	15	75	138	16		3
4	16	20	277	2		4,4	20	15	75	151	16		4
5	16	20	289	2		4,6	20	15	75	163	16		5
6	16	20	302	2		4,8	20	15	75	176	16		6
7	16	20	314	2		5,0	20	15	75	188	16		7
8	16	20	327	2		5,2	20	15	75	201	16		8
9	16	20	340	2		5,4	20	15	75	214	16		9

Ns = 2 numero effettivo di staffe s_{eff} = 12,00 cm passo effettivo staffe

j	ϕ (mm)	Passo (cm)	Lung. (cm)	N.	NOTE	Peso (kg)	a	b	c	d	e	f	Pos. 4B/
0	14	20	130	2		1,6	15	100	15				0
1	14	20	143	2		1,7	15	113	15				1
2	14	20	155	2		1,9	15	125	15				2
3	14	20	168	2		2,0	15	138	15				3
4	14	20	181	2		2,2	15	151	15				4
5	14	20	193	2		2,3	15	163	15				5
6	14	20	206	2		2,5	15	176	15				6
7	14	20	218	2		2,6	15	188	15				7
8	14	20	231	2		2,8	15	201	15				8
9	14	20	244	2		2,9	15	214	15				9

Parametri Tomb. 132

L_1=	580	cm	allargamento del tombino
a =	190	cm	
b =	140	cm	
c =	110	cm	
H =	250	cm	
B =	240	cm	
c_0 =	5	cm	
s_{inf} =	30	cm	sp. Soletta inf
s_{sup} =	20	cm	sp. Soletta sup.
s_{par} =	20	cm	sp. Pareti

TABELLA FERRI TOMBINO				132			Parametri sagoma							
Pos.	ϕ (mm)	Passo (cm)	Lung. (cm)	N.	NOTE	Peso (kg)	a	b	c	d	e	f	Pos.	
1A	16	20	260	30		123,1	15	230	15				1A	
1B	14	20	260	30		94,3	15	230	15				1B	
2A	14	20	280	30		101,5	25	230	25				2A	
2B	16	20	280	30		132,6	25	230	25				2B	
3	16	20	450	21		149,2	25	75	240	75	15	20	3	
3A	16	20	0	8		0,0	Dim. Var. come tabella						3A	VAR
3B	16	20	0	7		0,0	Dim. Var. come tabella						3B	VAR
4	14	20	270	21		68,5	15	240	15				4	
4A	14	20	0	8		0,0	Dim. Var. come tabella						4A	VAR
4B	14	20	0	7		0,0	Dim. Var. come tabella						4B	VAR
5A	10	20	600	22	correnti soletta sup/inf	81,4	15	570	15				5A	
5B	10	20	600	8	correnti spigolo	29,6	15	570	15				5B	
5C	12	20	600	40	correnti pareti	213,1	15	570	15				5C	
6	12	20	290	2		5,1	15	275					6	
7	12	20	365	2		6,5	75	262	28				7	
8	10	20	35	120	ganci soletta sup.	25,9	10	15	10				8	
9	8	20	35	210	legature pareti	29,0	10	15	10				9	
10	10	20	44	120	ganci soletta inf.	32,6	10	24	10				10	

1092,3

Ns = 9 numero effettivo di staffe s_{eff} = 22,50 cm passo effettivo staffe

j	ϕ (mm)	Passo (cm)	Lung. (cm)	N.	NOTE	Peso (kg)	a	b	c	d	e	f	Pos. 3A/
0	16	20	250	2		3,9	20	124	75	15	16		0
1	16	20	237	2		3,7	20	111	75	15	16		1
2	16	20	224	2		3,5	20	98	75	15	16		2
3	16	20	212	2		3,3	20	86	75	15	16		3
4	16	20	199	2		3,1	20	73	75	15	16		4
5	16	20	187	2		2,9	20	61	75	15	16		5
6	16	20	174	2		2,7	20	48	75	15	16		6
7	16	20	161	2		2,5	20	35	75	15	16		7
8	16	20	149	2		2,3	20	23	75	15	16		8

Ns = 9 numero effettivo di staffe s_{eff} = 22,50 cm passo effettivo staffe

j	ϕ (mm)	Passo (cm)	Lung. (cm)	N.	NOTE	Peso (kg)	a	b	c	d	e	f	Pos. 4A/
0	14	20	154	2		1,9	15	124	15				0
1	14	20	141	2		1,7	15	111	15				1
2	14	20	128	2		1,6	15	98	15				2
3	14	20	116	2		1,4	15	86	15				3
4	14	20	103	2		1,2	15	73	15				4
5	14	20	91	2		1,1	15	61	15				5
6	14	20	78	2		0,9	15	48	15				6
7	14	20	65	2		0,8	15	35	15				7
8	14	20	53	2		0,6	15	23	15				8

Ns = 2 numero effettivo di staffe s_{eff} = 12,00 cm passo effettivo staffe

j	ϕ (mm)	Passo (cm)	Lung. (cm)	N.	NOTE	Peso (kg)	a	b	c	d	e	f	Pos. 3B/
0	16	20	226	2		3,6	20	15	75	100	16		0
1	16	20	239	2		3,8	20	15	75	113	16		1
2	16	20	251	2		4,0	20	15	75	125	16		2
3	16	20	264	2		4,2	20	15	75	138	16		3
4	16	20	277	2		4,4	20	15	75	151	16		4
5	16	20	289	2		4,6	20	15	75	163	16		5
6	16	20	302	2		4,8	20	15	75	176	16		6
7	16	20	314	2		5,0	20	15	75	188	16		7
8	16	20	327	2		5,2	20	15	75	201	16		8
9	16	20	340	2		5,4	20	15	75	214	16		9

Ns = 2 numero effettivo di staffe s_{eff} = 12,00 cm passo effettivo staffe

j	ϕ (mm)	Passo (cm)	Lung. (cm)	N.	NOTE	Peso (kg)	a	b	c	d	e	f	Pos. 4B/
0	14	20	130	2		1,6	15	100	15				0
1	14	20	143	2		1,7	15	113	15				1
2	14	20	155	2		1,9	15	125	15				2
3	14	20	168	2		2,0	15	138	15				3
4	14	20	181	2		2,2	15	151	15				4
5	14	20	193	2		2,3	15	163	15				5
6	14	20	206	2		2,5	15	176	15				6
7	14	20	218	2		2,6	15	188	15				7
8	14	20	231	2		2,8	15	201	15				8
9	14	20	244	2		2,9	15	214	15				9

Parametri Tomb. Faunistico

L=	1800	cm	allargamento del tombino
a =	190	cm	
b =	140	cm	
c =	110	cm	
H =	250	cm	
B =	240	cm	
c_0 =	5	cm	
s_{inf} =	30	cm	sp. Soletta inf
s_{sup} =	20	cm	sp. Soletta sup.
s_{par} =	20	cm	sp. Pareti

TABELLA FERRI TOMBINO				Faunistico			Parametri sagoma							
Pos.	ϕ (mm)	Passo (cm)	Lung. (cm)	N.	NOTE	Peso (kg)	a	b	c	d	e	f	Pos.	
1A	16	20	260	91		373,4	15	230	15				1A	
1B	14	20	260	91		285,9	15	230	15				1B	
2A	14	20	280	91		307,9	25	230	25				2A	
2B	16	20	280	91		402,2	25	230	25				2B	
3	16	20	450	82		582,4	25	75	240	75	15	20	3	
3A	16	20	0	8		0,0	Dim. Var. come tabella						3A	VAR
3B	16	20	0	7		0,0	Dim. Var. come tabella						3B	VAR
4	14	20	270	82		267,5	15	240	15				4	
4A	14	20	0	8		0,0	Dim. Var. come tabella						4A	VAR
4B	14	20	0	7		0,0	Dim. Var. come tabella						4B	VAR
5A	10	20	1820	22	correnti soletta sup/inf	246,9	15	1790	15				5A	
5B	10	20	1820	8	correnti spigolo	89,8	15	1790	15				5B	
5C	12	20	1820	40	correnti pareti	646,3	15	1790	15				5C	
6	12	20	290	2		5,1	15	275					6	
7	12	20	365	2		6,5	75	262	28				7	
8	10	20	35	364	ganci soletta sup.	78,5	10	15	10				8	
9	8	20	35	648	legature pareti	89,5	10	15	10				9	
10	10	20	44	364	ganci soletta inf.	98,7	10	24	10				10	

3480,7

Ns = 9 numero effettivo di staffe s_{eff} = 22,50 cm passo effettivo staffe

j	ϕ (mm)	Passo (cm)	Lung. (cm)	N.	NOTE	Peso (kg)	a	b	c	d	e	f	Pos. 3A/
0	16	20	250	2		3,9	20	124	75	15	16		0
1	16	20	237	2		3,7	20	111	75	15	16		1
2	16	20	224	2		3,5	20	98	75	15	16		2
3	16	20	212	2		3,3	20	86	75	15	16		3
4	16	20	199	2		3,1	20	73	75	15	16		4
5	16	20	187	2		2,9	20	61	75	15	16		5
6	16	20	174	2		2,7	20	48	75	15	16		6
7	16	20	161	2		2,5	20	35	75	15	16		7
8	16	20	149	2		2,3	20	23	75	15	16		8

Ns = 9 numero effettivo di staffe s_{eff} = 22,50 cm passo effettivo staffe

j	ϕ (mm)	Passo (cm)	Lung. (cm)	N.	NOTE	Peso (kg)	a	b	c	d	e	f	Pos. 4A/
0	14	20	154	2		1,9	15	124	15				0
1	14	20	141	2		1,7	15	111	15				1
2	14	20	128	2		1,6	15	98	15				2
3	14	20	116	2		1,4	15	86	15				3
4	14	20	103	2		1,2	15	73	15				4
5	14	20	91	2		1,1	15	61	15				5
6	14	20	78	2		0,9	15	48	15				6
7	14	20	65	2		0,8	15	35	15				7
8	14	20	53	2		0,6	15	23	15				8

Ns = 2 numero effettivo di staffe s_{eff} = 12,00 cm passo effettivo staffe

j	ϕ (mm)	Passo (cm)	Lung. (cm)	N.	NOTE	Peso (kg)	a	b	c	d	e	f	Pos. 3B/
0	16	20	226	2		3,6	20	15	75	100	16		0
1	16	20	239	2		3,8	20	15	75	113	16		1
2	16	20	251	2		4,0	20	15	75	125	16		2
3	16	20	264	2		4,2	20	15	75	138	16		3
4	16	20	277	2		4,4	20	15	75	151	16		4
5	16	20	289	2		4,6	20	15	75	163	16		5
6	16	20	302	2		4,8	20	15	75	176	16		6
7	16	20	314	2		5,0	20	15	75	188	16		7
8	16	20	327	2		5,2	20	15	75	201	16		8
9	16	20	340	2		5,4	20	15	75	214	16		9

Ns = 2 numero effettivo di staffe s_{eff} = 12,00 cm passo effettivo staffe

j	ϕ (mm)	Passo (cm)	Lung. (cm)	N.	NOTE	Peso (kg)	a	b	c	d	e	f	Pos. 4B/
0	14	20	130	2		1,6	15	100	15				0
1	14	20	143	2		1,7	15	113	15				1
2	14	20	155	2		1,9	15	125	15				2
3	14	20	168	2		2,0	15	138	15				3
4	14	20	181	2		2,2	15	151	15				4
5	14	20	193	2		2,3	15	163	15				5
6	14	20	206	2		2,5	15	176	15				6
7	14	20	218	2		2,6	15	188	15				7
8	14	20	231	2		2,8	15	201	15				8
9	14	20	244	2		2,9	15	214	15				9

Sez. 1–1
scala 1:20

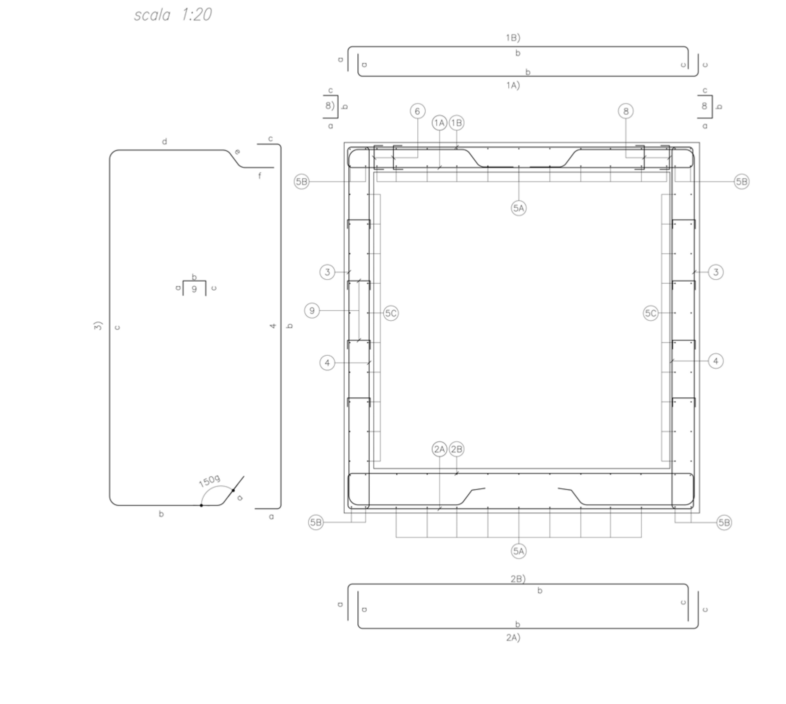

Sez. 2–2
scala 1:20

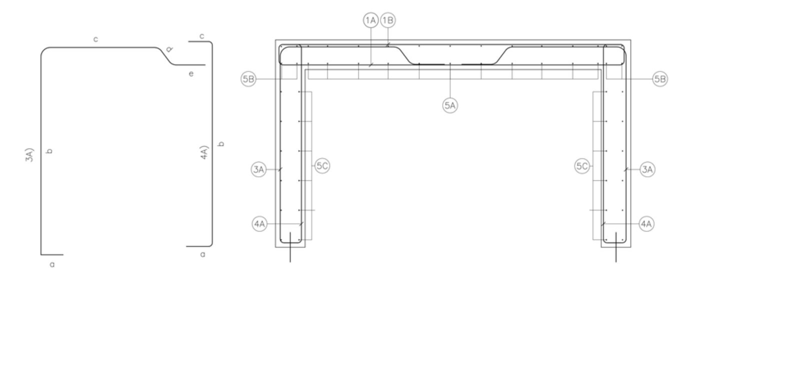

Sez. 3–3
scala 1:20

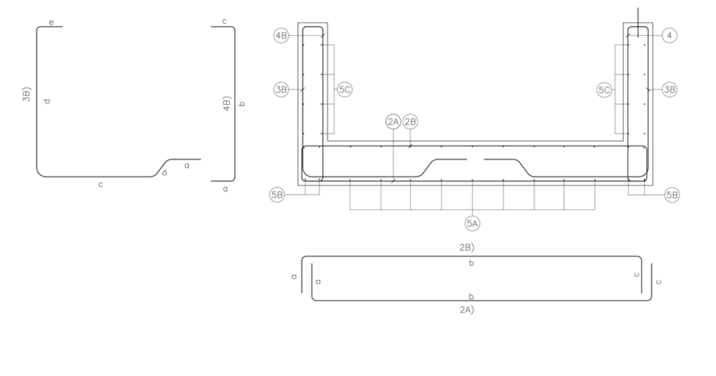

Tabella ferri - T1A - CONNETTORI									
Contrassegno	Partizione	Pos.	Quantità	ϕ	Lunghezza effettiva barra	Sagoma	Gancio all'inizio	Gancio alla fine	Peso
T1A	T1A_Connettori	22A	20	14	50 cm		Nessuno	Nessuno	12 kg
T1A	T1A_Connettori	22B	4	14	50 cm		Nessuno	Nessuno	2 kg
T1A	T1A_Connettori	22C	13	14	40 cm		Nessuno	Nessuno	6 kg
T1A	T1A_Connettori	22D	26	14	50 cm		Nessuno	Nessuno	16 kg
Totale generale: 27			63						36 kg

TUNNEL EURALPIN LYON TURIN

SITAF spa

NUOVA LINEA TORINO LIONE - NOUVELLE LIGNE LYON TURIN
PARTE COMUNE ITALO-FRANCESE - PARTIE COMMUNE FRANCO-ITALIENNE

LOTTO COSTRUTTIVO 1 /LOT DE CONSTRUCTION 1
CANTIERE OPERATIVO 02C /CHANTIER DE CONSTRUCTION 02C
RILOCALIZZAZIONE DELL'AUTOPORTO DI SUSA
DEPLACEMENT DE L'AUTOPORTO DE SUSE
PROGETTO ESECUTIVO - ETUDES D'EXECUTION
CUP C11J05000030001 - CIG 682325367F

OPERE D'ARTE MINORI

TOMBINO TIPO 1A - N. 118 - 120 - 123 - 124 - 130/132 - Faunistico

Tabelle ferri

Indice	Date / Data	Modifications / Modifiche	Etabli par / Concepito da	Vérifié par / Controllato da	Autorisé par / Autorizzato da
0	30/04/2017	Première diffusion / Prima emissione	N.MORDA' (DoMo Studio)	L.BARBERIS (MUSINET Eng.)	F.D'AMBRA (MUSINET Eng.)
A	31/08/2017	Revisione a seguito commenti TELT Révision suite aux commentaires TELT	N.MORDA' (DoMo Studio)	L.BARBERIS (MUSINET Eng.)	F.D'AMBRA (MUSINET Eng.)
B	30/04/2018	Recepimento istruttoria validazione RINA Check	P.LESCE (MUSINET ENG.)	P.D'ALOISIO (MUSINET ENG.)	L.BARBERIS (MUSINET ENG.)

1	0	2	C	C	1	6	1	6	7	N	V	A	0	R	3		E	G	C	P	L	0	9	0	3	B

Lot. Cos. / Lot.Con. — Cantiere operativo / Chantier de construction — Contratto/Contrat — Opera/Oeuvre — Tratto / Tronçon — Parte / Partie — Fase / Phase — Tipo documento / Type de document — Oggetto / Object — Numero documento / Numéro de document — Indice / Index

INTEGRAZIONE PRESTAZIONI SPECIALISTICHE/ /INTÉGRATION SPÉCIALISTE
MUSINET engineering
Dott. Ing. Piero D'ALOISIO
Albo di Torino
N° 5193 S

SCALA / ÉCHELLE

IL PROGETTISTA/LE DESIGNER
MUSINET engineering
Dott. Arch. Corrado GIOVANNETTI
Albo di Torino
N° 2736

L'APPALTATORE/L'ENTREPRENEUR

IL DIRETTORE DEI LAVORI/LE MAÎTRE D'ŒUVRE

TUNNEL EURALPIN LYON TURIN

TELT sas - Savoie Technolac - Bâtiment "Homère" -
13 allée du Lac de Constance CS 90281 - 73375 Le Bourget Du lac cedex (France)
Tél.: +33 (0) 4.79.68.56.50 - Fax: +33 (0) 4.79.68.56.75
RCS Chambéry 439 556 952 - TVA FR 03439556952
Propriété TELT Tous droits réservés - Proprietà TELT Tutti i diritti riservati

SITAF spa

SITAF Spa - Fr. San Giuliano, 2 - 10059 Susa TO (Italia)
Tel.: +39 (0) 0122.621.621 - Fax: +39 (0) 0122.622.036
C.F. e P.IVA 00513170019
Propriété SITAF Tous droits réservés - Proprietà SITAF Tutti i diritti riservati

COD. FILE: NVA0 R 3 E GC PL 0903 B