COLLEGAMENTO PANNELLI FOTOVOLTAICI
PENSILINA AUTO 3

COPERTURA PENSILINA FOTOVOLTAICA AUTO_3
INVERTER N.1: 60 PANNELLI FV
INVERTER N.2: 100 PANNELLI FV

TOTALE PANNELLI FV POLICRISTALLINO 265Wp: 160
POTENZA TOTALE FV: 42,40 kWp

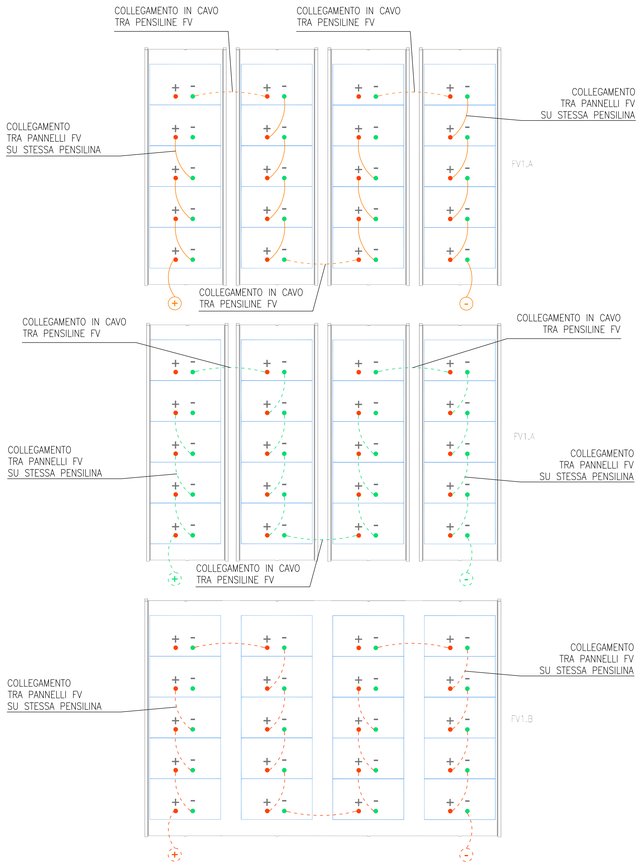


Copertura FV 3
Inverter n.1

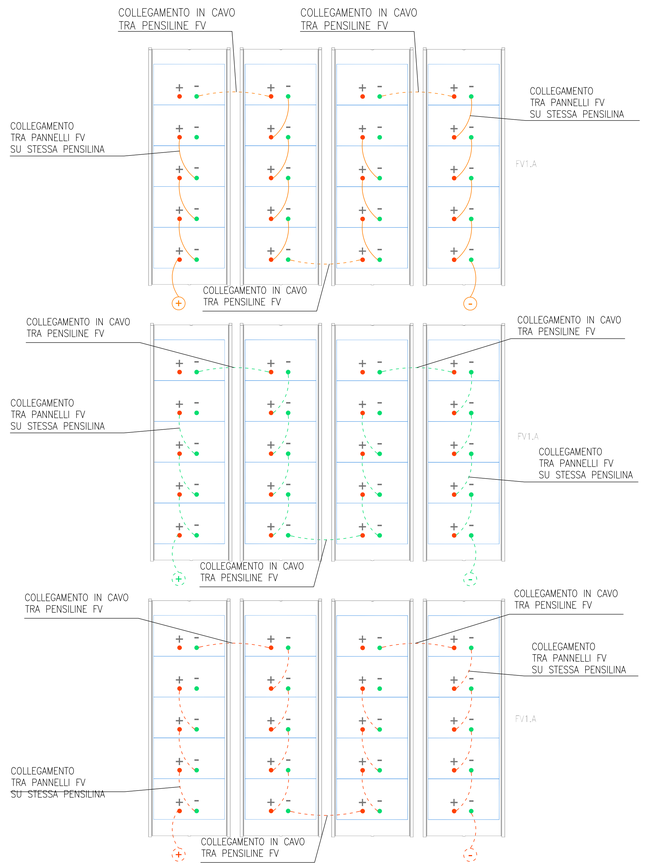


Copertura FV 3
Inverter n.2

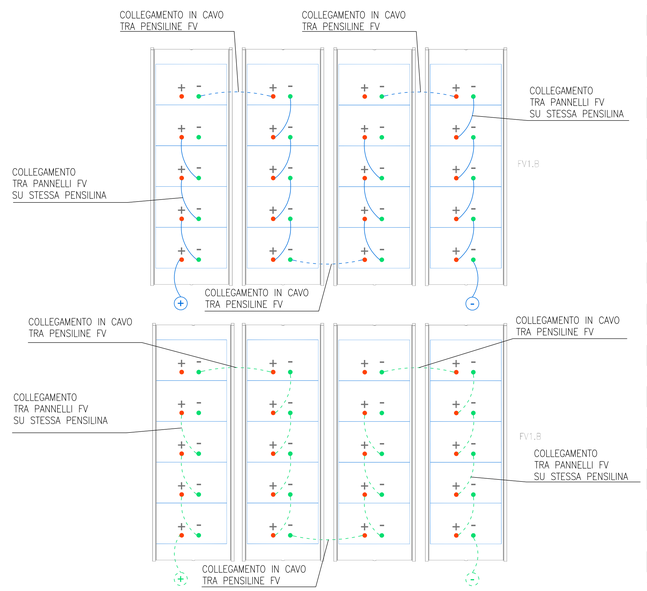


KEY-PLAN

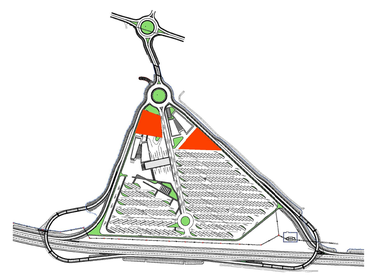

SCHEMA ELETTRICO IMPIANTO FOTOVLTAICO
COPERTURA AUTO 3

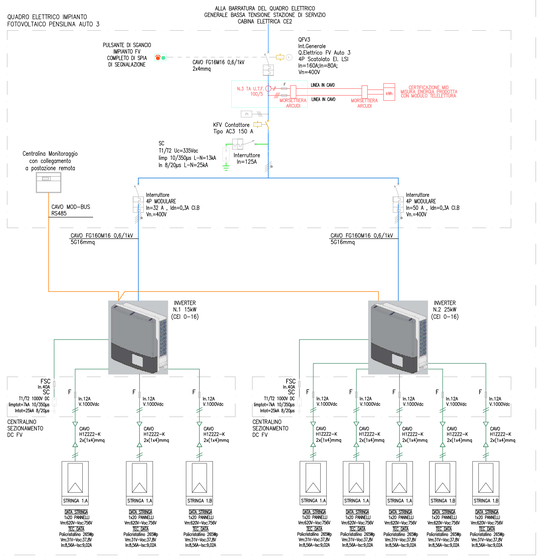
QUADRO ELETTRICO IMPIANTO FOTOVOLTAICO PENSILINA AUTO 3
ALLA BARRATURA DEL QUADRO ELETTRICO GENERALE BASSA TENSIONE STAZIONE DI SERVIZIO CABINA ELETTRICA CE2
PULSANTE DI SGANCIO IMPIANTO FV COMPLETO DI SPIA DI SEGNALAZIONE
CAVO FG16M16 0,6/1kV 2x4mmq
QFV3 Int.Generale Q.Elettrico FV Auto 3 4P Scatolato EL LSI In=100A;Im=80A; Vn=400V
LINEA IN CAVO
MORSETTIERA ARGUS
VERIFICAZIONE MID MISURA ENERGIA PRODOTTA CON MODULO TELECETTRICA
KFV Contattore Tipo AC3 150 A
SC TI/T2 Un=33Mw; Imp 10/350µs L=N=13kA In 8/20µs L=N=25kA
Interruttore In=125A
Centralino Monitoraggio con collegamento a postazione remota
CAVO MOD-BUS RS485
Interruttore 4P MODULARE In=32 A ; Id=0,3A Cl.B Vn.=400V
Interruttore 4P MODULARE In=50 A ; Id=0,3A Cl.B Vn.=400V
CAVO FG16OM16 0,6/1kV 5G16mmq
CAVO FG16OM16 0,6/1kV 5G16mmq
INVERTER N.1 15kW (CEI 0-16)
INVERTER N.2 25kW (CEI 0-16)
FSC In=63A SC TI/T2 1000V DC Imp/In=7kA 10/350µs Imin=25kA 8/20µs
CENTRALINO SEZIONAMENTO DC FV
In.12A K:1000Vdc
CAVO H1Z2Z2-K 2x(1x4)mmq
STRINGA 1.A
STRINGA 1.B
DATA SHEET
YLDD-250M6G0
YLDD-250M6G0
YLDD-250M6G0