PROFILO LONGITUDINALE IN ASSE
SCALA 1:50

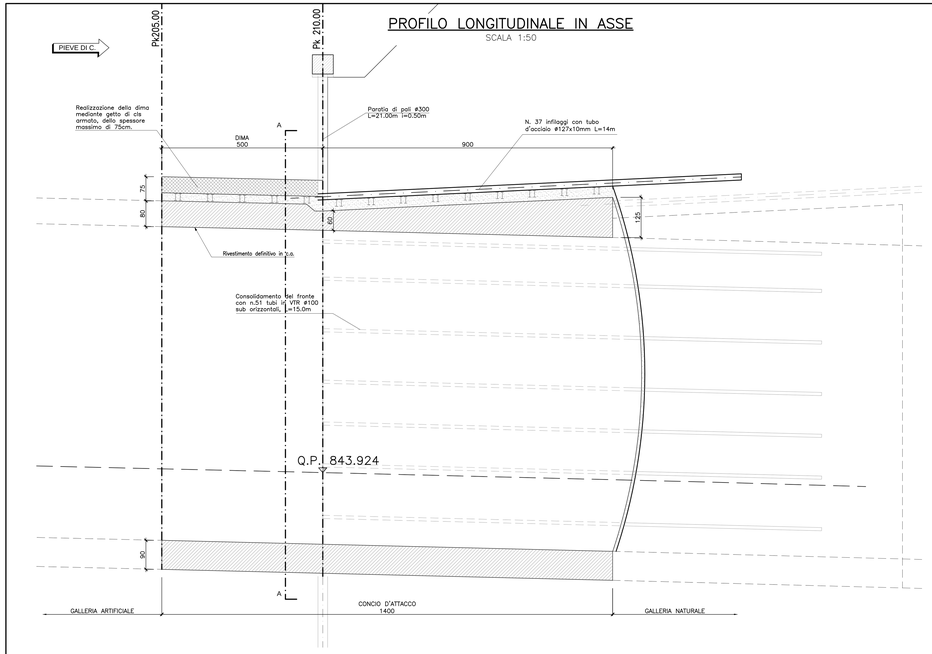

SEZIONE Pk 210
SCALA 1:50
IMBOCCO

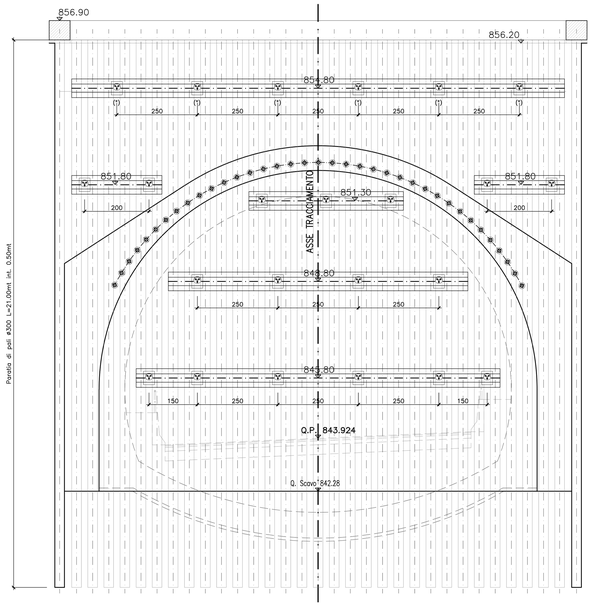

GEOMETRIA CONSOLIDAMENTI AL FRONTE E AL CONTORNO DI SCAVO
SCALA 1:50

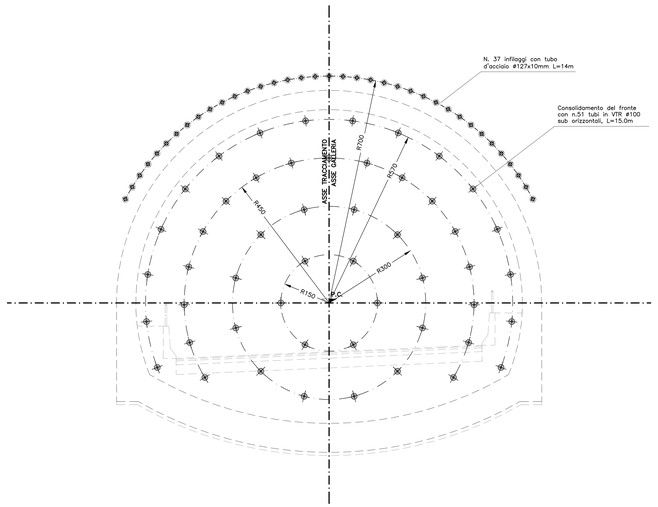

SEZIONE A–A
SCALA 1:50
CARPENTERIA

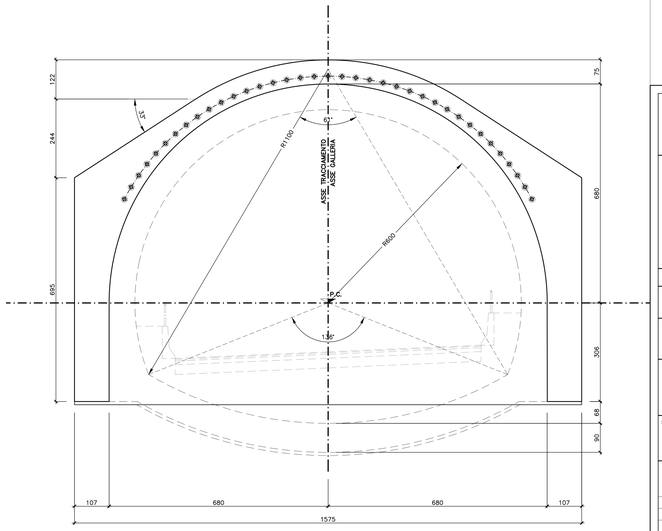

NOTE

– PER LE CARATTERISTICHE DEI MATERIALI SI VEDA ELABORATO DI SVILUPPATA PARATIA

anas

Coordinamento Territoriale Nord Est

Area Compartimentale Veneto
Via E. Millosevich, 49 - 30173 Venezia Mestre T [+39] 041 2911411 - F [+39] 041 5317321
Pec: anas.veneto@postacert.stradeanas.it - www.stradeanas.it

Anas S.p.A. - Società con Socio Unico
Direzione Tecnica
Via Monzambano, 10 - 00185 Roma T [+39] 06 44461 - F [+39] 06 4456224
Pec: anas@postacert.stradeanas.it
Cap. Soc. Euro 2.250.892.000,00 Iscr. R.E.A. 1024951 P.IVA 02133681003 – C.F. 80208450587

S.S. n° 51 "di Alemagna"
Provincia di Belluno

Piano straordinario per l'accessibilità a Cortina 2021

Attraversamento dell'abitato di Tai di Cadore

sortina 2021

PROGETTO DEFINITIVO

PROGETTAZIONE ANAS S.p.A.
Coordinamento Territoriale Nord Est - Area Compartimentale Veneto

IL PROGETTISTA:	IL GEOLOGO:	IL GRUPPO DI PROGETTAZIONE:
Ing. Pietro Leonardo CARLUCCI	*Geol. Emanuele AMICI*	*Dott Marco FORMENTELLO* *Arch. Lisa ZANGHER*

ASSISTENZA ALLA PROGETTAZIONE:
STUDIO TECNICO ING. PUCCINELLI – Mandataria-capogruppo
zollet – Mandante
SINT Ingegneria – Mandante

visto: IL RESPONSABILE DEL PROCEDIMENTO
Ing. Gabriele MANONELLI

PROTOCOLLO:
DATA:

N. ELABORATO:

GALLERIA NATURALE TAI DI CADORE
IMBOCCO OVEST
FASE COSTRUTTIVA - DIMA E CONCIO D'ATTACCO

CODICE PROGETTO				NOME FILE: P00_GA02_OST_DI03A.DWG	REVISIONE	SCALA:
PROGETTO: MSVE14	LIV. PROG.: D	N. PROG.: 1709		CODICE ELAB.: P0 0 GA 0 2 OS T DI 0 3	A	1:50

REV.	DESCRIZIONE	DATA	REDATTO	VERIFICATO	APPROVATO
D					
C					
B					
A	EMISSIONE	05/09/2017	P. Poggi	M.Puccinelli	P.Carlucci