PLANIMETRIA TRINCEA TRA DIAFRAMMI

SCALA 1:100

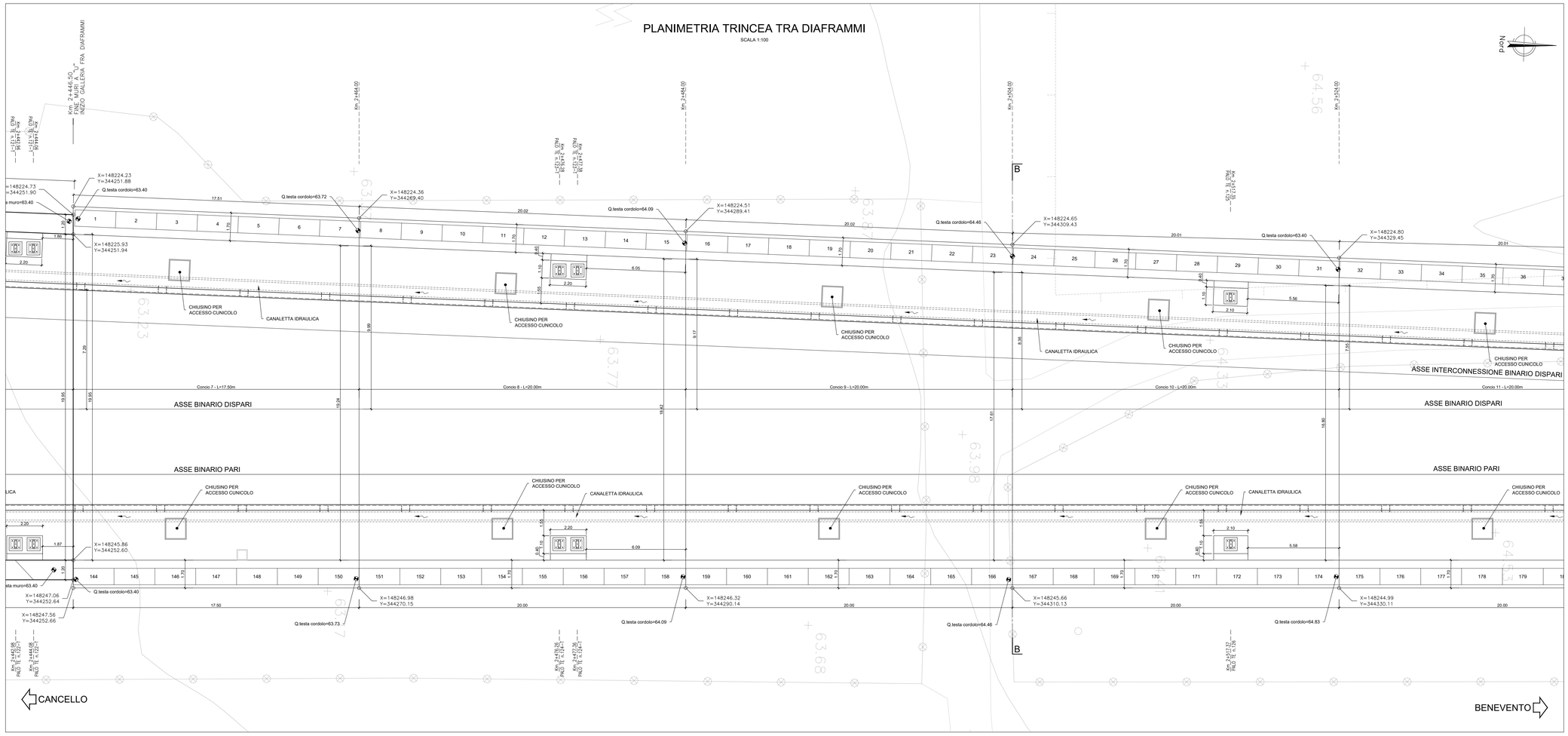

PIANTA CHIAVE

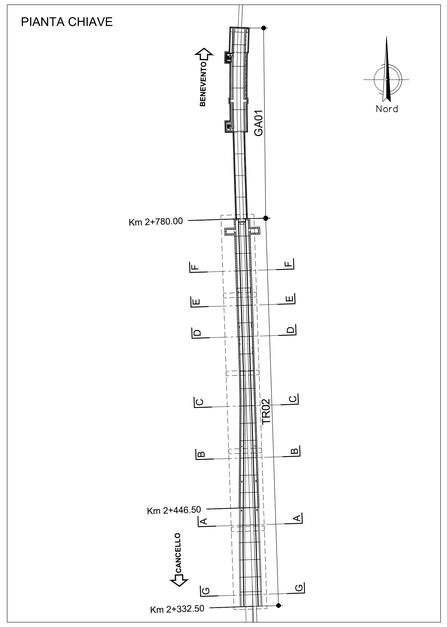

SEZIONE LONGITUDINALE IN ASSE BINARIO DISPARI

SCALA 1:100

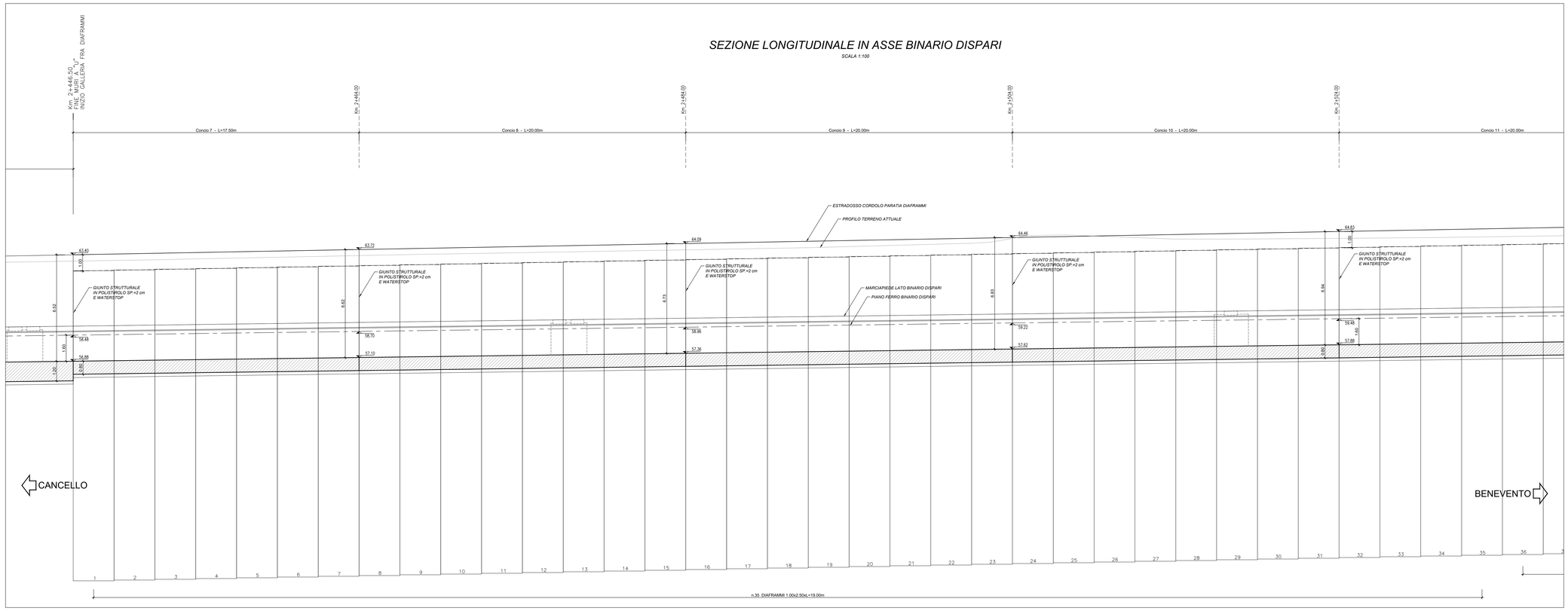

CARATTERISTICHE DEI MATERIALI

CALCESTRUZZI:

CALCESTRUZZO MAGRO:
- Classe Rck = 15 MPa (C 12/15)
- Classe di esposizione ambientale X0 (UNI EN 206–1)

STRUTTURALE (Solettone di fondo e fodera interna):
- Classe Rck = 37 MPa (C 30/37)
- Classe di esposizione ambientale XC2 (UNI EN 206–1)
- Diametro massimo degli aggregati = 32mm
- Rapporto massimo Acqua/Cemento = 0.55
- Classe di consistenza: S3–S4

STRUTTURALE (Pali e Diaframmi):
- Classe Rck = 30 MPa (C 25/30)
- Classe di esposizione ambientale XC2 (UNI EN 206–1)
- Diametro massimo degli aggregati = 32mm
- Rapporto massimo Acqua/Cemento = 0.60
- Classe di consistenza: S4

STRUTTURALE (Cordoli di collegamento pali e diaframmi):
- Classe Rck = 37 MPa (C 30/37)
- Classe di esposizione ambientale XC2 (UNI EN 206–1)
- Diametro massimo degli aggregati = 25mm
- Rapporto massimo Acqua/Cemento = 0.55
- Classe di consistenza: S3–S4

STRUTTURALE (Muri di sostegno):
- Classe Rck = 37 MPa (C 30/37)
- Classe di esposizione ambientale XC2 (UNI EN 206–1)
- Diametro massimo degli aggregati = 25mm
- Rapporto massimo Acqua/Cemento = 0.55
- Classe di consistenza: S3–S4

ACCIAI:

BARRE E RETI ELETTROSALDATE
- Armature: B450C controllato in stabilimento

ACCIAIO DA CARPENTERIA
- Acciaio per montanti metallici, piastre e irrigidenti saldati tipo S355 J2 UNI EN 10025
- Acciaio per montanti metallici, piastre e irrigidenti non saldati tipo S355 0 UNI EN 10025
- Acciaio per tubi micropali tipo S355 0 UNI EN 10210
- Acciaio per puntoni provvisori tipo S355 2 UNI EN 10025

COPRIFERRO:
- 4cm (±0.5)
- 6cm (±0.5) per pali e diframmi

MARCIAPIEDI, GETTO DI REGOLAMENTO, CORDOLO E GETTO DEI MICROPALI:
- Classe Rck = 30 MPa (C 25/30)
- Classe di esposizione ambientale XC2 (UNI EN 206–1)
- Diametro massimo degli aggregati = 32mm
- Rapporto massimo Acqua/Cemento = 0.60
- Classe di consistenza: S4

CALCESTRUZZO CANALI, TOMBINI E POZZETTI IDRAULICI:
- Classe di resistenza minima C32/40
- Tipo cemento CEM III/V
- Rapporto A/C : ≤ 0.50
- Classe minima di consistenza: S4
- Classe di esposizione ambientale: XC4
- Copriferro = 35 mm
- Diametro massimo inerti: 20 mm

COMMITTENTE:

RFI RETE FERROVIARIA ITALIANA
GRUPPO FERROVIE DELLO STATO ITALIANE

DIREZIONE LAVORI:

ITALFERR
GRUPPO FERROVIE DELLO STATO ITALIANE

APPALTATORE:

Cedic — CONSORZIO CFT — ITINERA — PIZZAROTTI

PROGETTAZIONE:	PROGETTISTA:	DIRETTORE DELLA PROGETTAZIONE:
RAGGRUPPAMENTO TEMPORANEO PROGETTISTI PIZZAROTTI Sintagma INTERSA	Ing.FEDERICO DURASTANTI	Ing. PIETRO MAZZOLI Responsabile integrazione fra le varie prestazioni specialistiche

PROGETTO ESECUTIVO

ITINERARIO NAPOLI-BARI
RADDOPPIO TRATTA CANCELLO-BENEVENTO
I° LOTTO FUNZIONALE CANCELLO-FRASSO TELESINO E VARIANTE ALLA LINEA ROMA-NAPOLI VIA CASSINO NEL COMUNE MADDALONI

RILEVATI E TRINCEE

TR02 - Trincea di imbocco alla Galleria Monte Aglio lato Napoli dal km 2+000,000 al km 2+774,225
Sistemazione definitiva - Planimetria e sezione longitudinale - Tav. 2 di 5

APPALTATORE	SCALA:
CONSORZIO CFT IL DIRETTORE TECNICO Geom. C. BIANCHI 13/09/2018	1:100

COMMESSA	LOTTO	FASE	ENTE	TIPO DOC.	OPERA/DISCIPLINA	PROGR.	REV.
IF1N	01	E	ZZ	PA	TR0200	007	B

Rev.	Descrizione	Redatto	Data	Verificato	Data	Approvato	Data	Autorizzato Data
A	Emissione	G.Calagni	10/07/2018	F.Durastanti	10/07/2018	P.Mazzoli	10/07/2018	F.Durastanti
B	Rev. istruttoria ITF 29/08/18	S.Placidi	13/09/2018	F.Durastanti	13/09/2018	P.Mazzoli	13/09/2018	
								13/09/2018

File: IF1N.0.1.E.ZZ.PA.TR.02.0.0.007.B.dwg | n. Elab.: