SEZIONE A-A
(Prog. 2+426.50)
SCALA 1:100

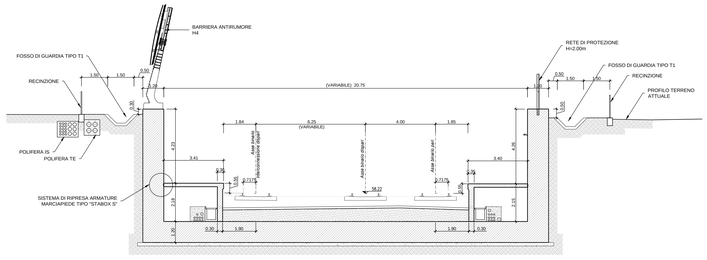

SEZIONE D-D
(Prog. 2+644.00)
SCALA 1:100

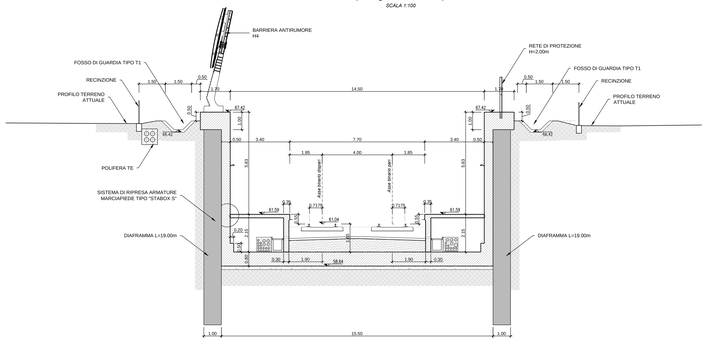

SEZIONE G-G
(Prog. 2+346.00)
SCALA 1:100

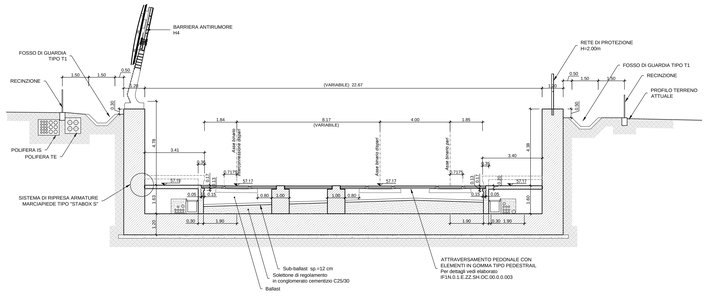

NOTA

NOTA:
PER I DETTAGLI DELLE POLIFERE SI VEDA ELAB.IF1N.0.1.E.ZZ.WB.TR.02.0.0.001

NOTA

- LE BARRIERE ANTIRUMORE ADOTTATE SONO LE BARRIERE ANTIRUMORE STANDARD PER IMPIEGHI FERROVIARI TIPO "HS" PER VELOCITÀ V= 200 KM/H.
- IL POSIZIONAMENTO LONGITUDINALE DEI TIRAFONDI DEI MONTANTI VERRA' DEFINITO NELL'AMBITO DEL P.E.D.

NOTA

PER LE SEZIONI TRASVERSALI DELLA TRATTA IN TRINCEA SENZA OPERE, SI RIMANDA AGLI ELABORATI DI LINEA.

CARATTERISTICHE DEI MATERIALI

CALCESTRUZZI:

CALCESTRUZZI MAGRO:
- Classe Rck = 15 MPa (C 12/15)
- Classe di esposizione ambientale X0 (UNI EN 206–1)

STRUTTURALE (Soletturne di fondo e fodere interne):
- Classe Rck = 37 MPa (C 30/37)
- Classe di esposizione ambientale XC2 (UNI EN 206–1)
- Diametro massimo degli aggregati = 32mm
- Rapporto massimo Acqua/Cemento = 0.55
- Classe di consistenza S3–S4

STRUTTURALE (Pali e Diaframmi):
- Classe Rck = 30 MPa (C 25/30)
- Classe di esposizione ambientale XC2 (UNI EN 206–1)
- Diametro massimo degli aggregati = 32mm
- Rapporto massimo Acqua/Cemento = 0.60
- Classe di consistenza S4

STRUTTURALE (Cordoli di collegamento pali e diaframmi):
- Classe Rck = 37 MPa (C 30/37)
- Classe di esposizione ambientale XC2 (UNI EN 206–1)
- Diametro massimo degli aggregati = 32mm
- Rapporto massimo Acqua/Cemento = 0.55
- Classe di consistenza S3–S4

STRUTTURALE (Muri di sostegno):
- Classe Rck = 37 MPa (C 30/37)
- Classe di esposizione ambientale XC2 (UNI EN 206–1)
- Diametro massimo degli aggregati = 25mm
- Rapporto massimo Acqua/Cemento = 0.55
- Classe di consistenza S3–S4

ACCIAI:

BARRE E RETI ELETTROSALDATE
- Armature: B450C controllato in stabilimento

ACCIAIO DA CARPENTERIA:
- Acciaio per strutture metalliche, piastre e irrigidenti saldati tipo S355 J2 UNI EN 10025
- Acciaio per montanti metallici, piastre e irrigidenti non saldati tipo S355 0 UN EN 10025
- Acciaio per tubi micropali tipo S355 0 UNI EN 10210
- Acciaio per purlini provvisori tipo S355 2 UNI EN 10025

CORRERINI:
- 4cm (±0.5) per pali
- 6cm (±0.5) per pali e diframmi

MARCIAPIEDI, GETTO DI REGOLAMENTO, CORDOLO E GETTO DEI MORIFPALI:
- Classe Rck = 30 MPa (C 25/30)
- Classe di esposizione ambientale XC2 (UNI EN 206–1)
- Diametro massimo degli aggregati = 32mm
- Rapporto massimo Acqua/Cemento = 0.60
- Classe di consistenza S4

CALCESTRUZZO: CANALI, TOMBINI E POZZETTI IDRAULICI:
- Classe di resistenza minima C32/40
- Tipo cemento CEM I/V
- Rapporto A/C = ≤ 0.50
- Classe minima di consistenza: S4
- Classe di esposizione ambientale: XC4
- Copriferro = 35 mm
- Diametro massimo inerti: 20 mm

SEZIONE B-B
(Prog. 2+504.00)
SCALA 1:100

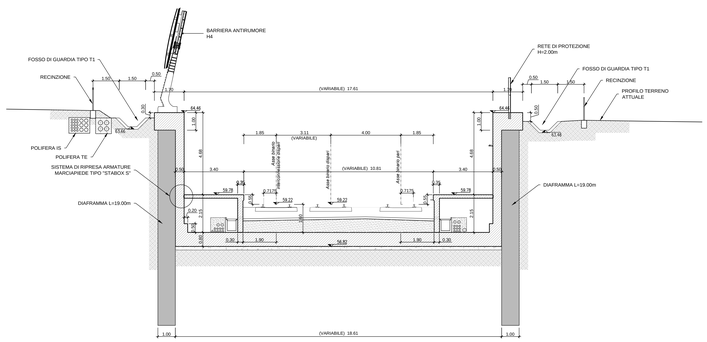

SEZIONE E-E
(Prog. 2+680.00)
SCALA 1:100

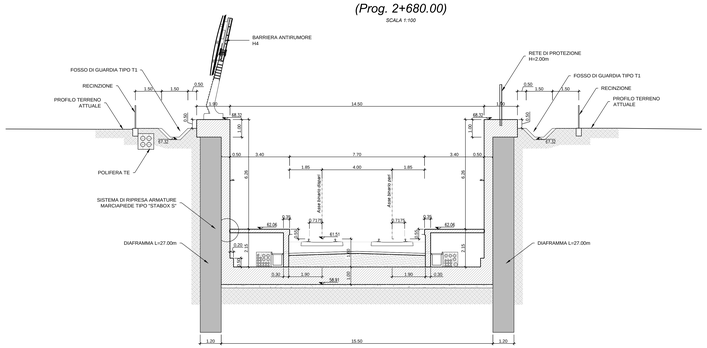

SEZIONE H-H
(Prog. 2+250.00)
SCALA 1:100

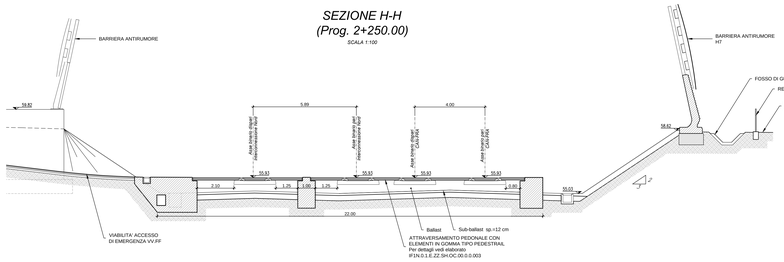

SEZIONE C-C
(Prog. 2+564.00)
SCALA 1:100

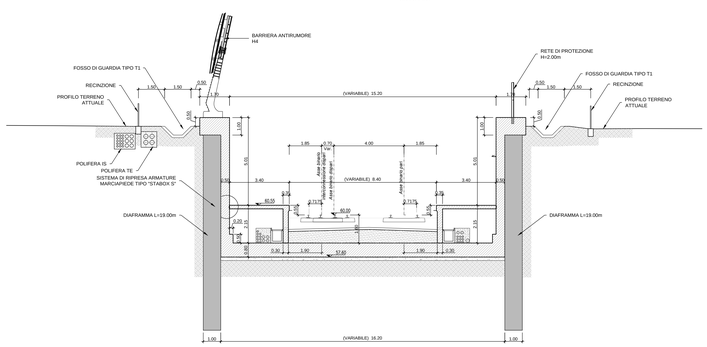

SEZIONE F-F
(Prog. 2+720.00)
SCALA 1:100

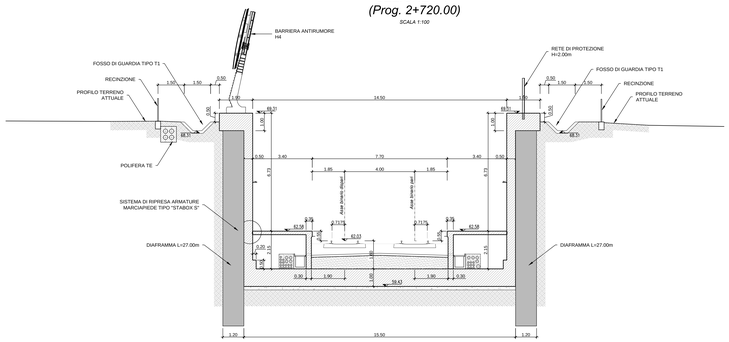

PIANTA CHIAVE

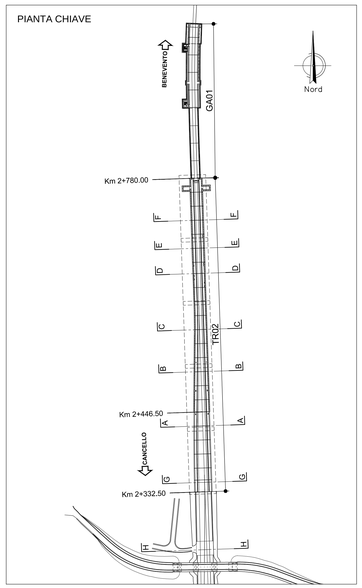

COMMITTENTE:
RFI RETE FERROVIARIA ITALIANA
GRUPPO FERROVIE DELLO STATO ITALIANE

DIREZIONE LAVORI:
ITALFERR
GRUPPO FERROVIE DELLO STATO ITALIANE

APPALTATORE:
CONSORZIO CFT
PIZZAROTTI

PROGETTAZIONE:	PROGETTISTA:	DIRETTORE DELLA PROGETTAZIONE:
RAGGRUPPAMENTO TEMPORANEO PROGETTISTI PIZZAROTTI Sintagma INTERBA	Ing.FEDERICO DURASTANTI	Ing. PIETRO MAZZOLI Responsabile integrazione fra le varie prestazioni specialistiche

PROGETTO ESECUTIVO

ITINERARIO NAPOLI-BARI
RADDOPPIO TRATTA CANCELLO-BENEVENTO
I° LOTTO FUNZIONALE CANCELLO-FRASSO TELESINO E VARIANTE ALLA LINEA ROMA-NAPOLI VIA CASSINO NEL COMUNE MADDALONI

RILEVATI E TRINCEE

TR02 - Trincea di imbocco alla Galleria Monte Aglio lato Napoli dal km 2+000,000 al km 2+774,225
Sistemazione definitiva - Sezioni trasversali

APPALTATORE		SCALA:
CONSORZIO CFT IL DIRETTORE TECNICO Geom. C. BIANCHI 03/10/2018		1:100

COMMESSA	LOTTO	FASE	ENTE	TIPO DOC.	OPERA/DISCIPLINA	PROGR.	REV.
IF1N	01	E	ZZ	BA	TR0200	001	C

Rev.	Descrizione	Redatto	Data	Verificato	Data	Approvato	Data	Autorizzato Data
A	Emissione	G.Calcagni	10/07/2018	F.Durastanti	10/07/2018	P.Mazzoli	10/07/2018	F.Durastanti
B	Rev. istruttoria ITF 29/08/18	L.Pinciuti	13/09/2018	F.Durastanti	13/09/2018	P.Mazzoli	13/09/2018	
C	Inserim.strada accesso	L.Pinciuti	03/10/2018	F.Durastanti	03/10/2018	P.Mazzoli	03/10/2018	
								03/10/2018

File: IF1N.0.1.E.ZZ.BA.TR.02.0.0.001.C.dwg n. Elab.: