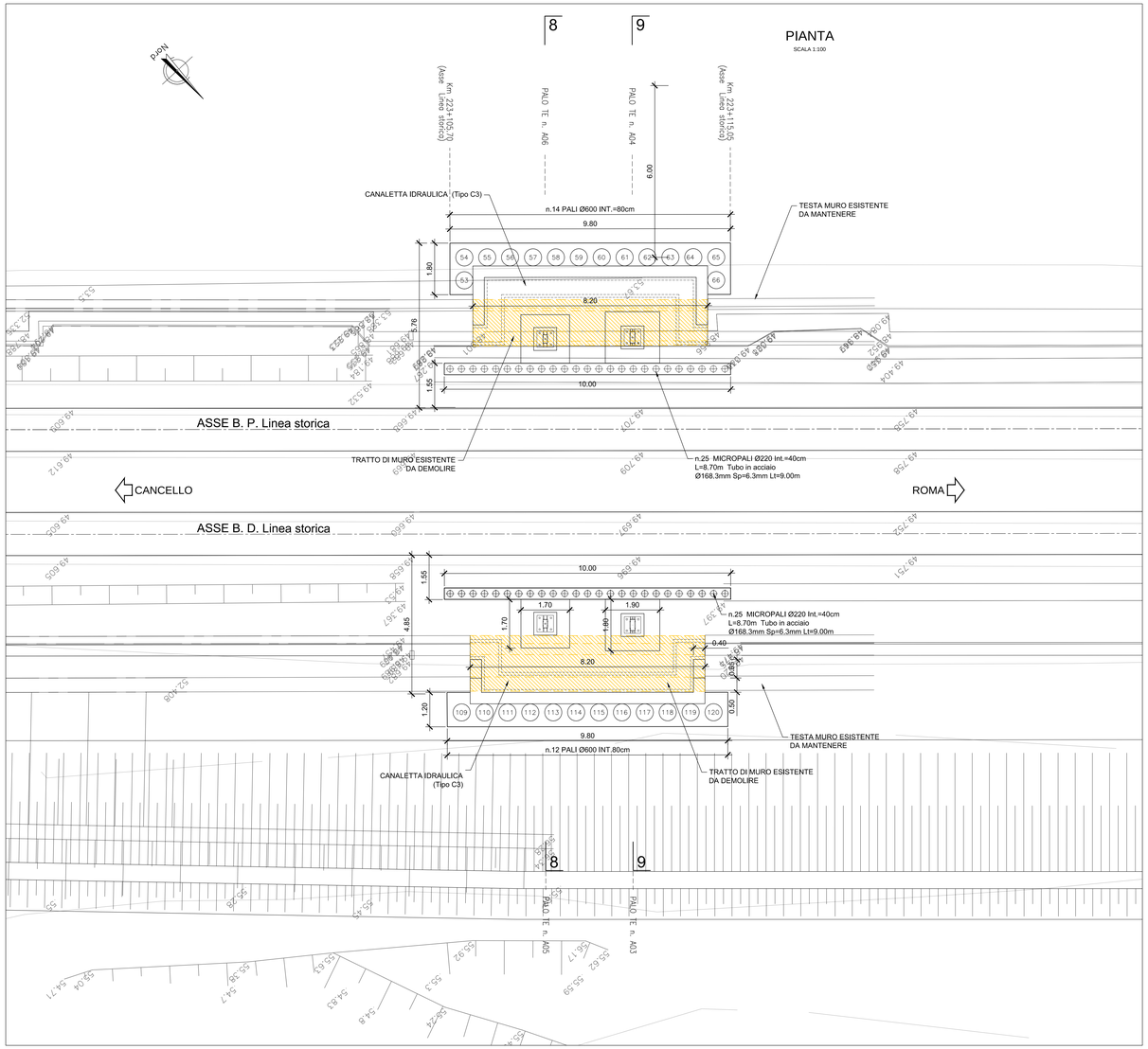

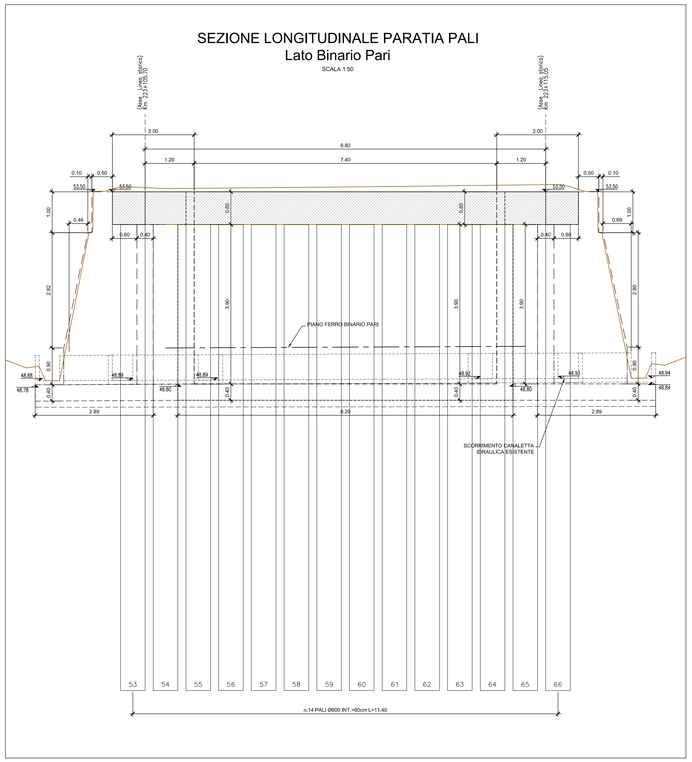

INCIDENZA ARMATURE	
- Pali Ø1200	75 Kg/m³
- Pali Ø600	150 Kg/m³
- Paretina di rivestimento paratie	80 Kg/m³
- Cordolo paratie micropali	70 Kg/m³
- Cordolo paratie pali	80 Kg/m³

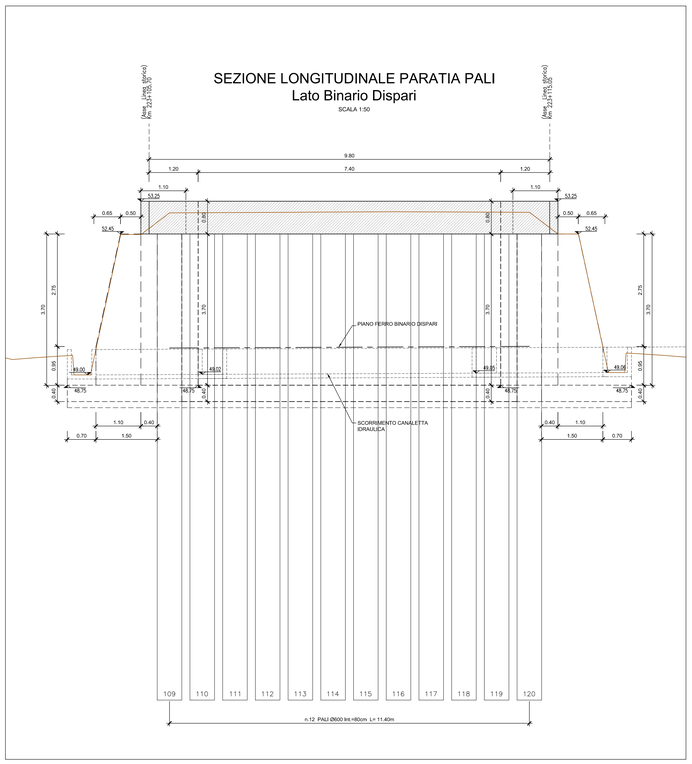

CARATTERISTICHE DEI MATERIALI

CALCESTRUZZI

CALCESTRUZZI MAGRO:
- Classe Rck = 15 MPa (C 12/15)
- Classe di esposizione ambientale X0 (UNI EN 206-1)

STRUTTURALE (Soletttone di fondo e fodera interna):
- Classe Rck = 37 MPa (C 30/37)
- Classe di esposizione ambientale XC2 (UNI EN 206-1)
- Diametro massimo degli aggregati = 32mm
- Rapporto massimo Acqua/Cemento = 0.55
- Classe di consistenza: S3-S4

STRUTTURALE (Pali e Diaframmi):
- Classe Rck = 30 MPa (C 25/30)
- Classe di esposizione ambientale XC2 (UNI EN 206-1)
- Diametro massimo degli aggregati = 32mm
- Rapporto massimo Acqua/Cemento = 0.60
- Classe di consistenza: S4

STRUTTURALE (Cordoli di collegamento pali e diaframmi):
- Classe Rck = 37 MPa (C 30/37)
- Classe di esposizione ambientale XC2 (UNI EN 206-1)
- Diametro massimo degli aggregati = 25mm
- Rapporto massimo Acqua/Cemento = 0.55
- Classe di consistenza: S3-S4

STRUTTURALE (Muri di sostegno):
- Classe Rck = 37 MPa (C 30/37)
- Classe di esposizione ambientale XC2 (UNI EN 206-1)
- Diametro massimo degli aggregati = 25mm
- Rapporto massimo Acqua/Cemento = 0.55
- Classe di consistenza: S3-S4

ACCIAI

BARRE E RETI ELETTROSALDATE
- Armature: B450C controllato in stabilimento

ACCIAIO DA CARPENTERIA
- Acciaio per montanti metallici, piastre e irrigidenti saldati tipo S355 J2 UNI EN 10025
- Acciaio per montanti metallici, piastre e irrigidenti non saldati tipo S355 0 UNI EN 10025
- Acciaio per tubi micropali tipo S355 0 UNI EN 10210
- Acciaio per puntoni provvisori tipo S355 J2 UNI EN 10025

CORRIFERRO:
- 4cm (±0.5)
- 6cm (±0.5) per pali e diframmi

MARCIAPIEDI, GETTO DI REGOLAMENTO, CORDOLO E GETTO DEI MICROPALI:
- Classe Rck = 30 MPa (C 25/30)
- Classe di esposizione ambientale XC2 (UNI EN 206-1)
- Diametro massimo degli aggregati = 32mm
- Rapporto massimo Acqua/Cemento = 0.60
- Classe di consistenza: S4

CALCESTRUZZO CANALI, TOMBINI E POZZETTI IDRAULICI:
- Classe di resistenza minima C32/40
- Tipo cemento CEM III
- Rapporto A/C = 0.50
- Classe minima di consistenza: S4
- Classe di esposizione ambientale: XC4
- Copriferro = 35 mm
- Diametro massimo inerti: 20 mm

FASI COSTRUTTIVE INTERVENTO

1. Realizzazione pista di cantiere e successiva esecuzione paratia di pali.
2. Realizzazione paratia di micropali a sostegno del binario in esercizio.
3. Demolizione parziale del tratto di muro interferente con il nuovo blocco palo T.E.
4. Realizzazione blocco palo T.E.
5. Getto nuova paretina di rivestimento.
6. Posa in opera canaletta idraulica e ritteri.

N.B. Le attività ai punti 2-3-4-5-6 sono da eseguirsi in interruzione notturna di esercizio.

SEZIONE 9-9

SCALA 1:100

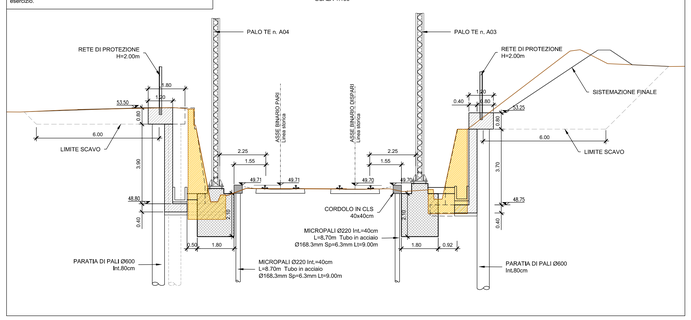

FASI COSTRUTTIVE INTERVENTO

1. Realizzazione pista di cantiere e successiva esecuzione paratia di pali.
2. Realizzazione paratia di micropali a sostegno del binario in esercizio.
3. Demolizione parziale del tratto di muro interferente con il nuovo blocco palo T.E.
4. Realizzazione blocco palo T.E.
5. Getto nuova paretina di rivestimento.
6. Posa in opera canaletta idraulica e ritteri.

N.B. Le attività ai punti 2-3-4-5-6 sono da eseguirsi in interruzione notturna di esercizio.

SEZIONE 8-8

SCALA 1:100

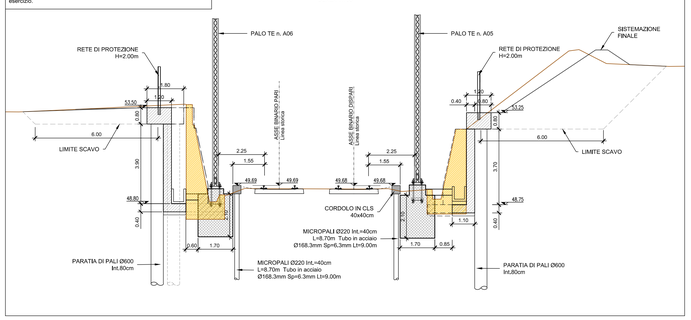

COMMITTENTE:

RFI RETE FERROVIARIA ITALIANA
GRUPPO FERROVIE DELLO STATO ITALIANE

DIREZIONE LAVORI:

ITALFERR
GRUPPO FERROVIE DELLO STATO ITALIANE

APPALTATORE:

CONSORZIO CFT — PIZZAROTTI — ITINERA

PROGETTAZIONE:	PROGETTISTA:	DIRETTORE DELLA PROGETTAZIONE:
RAGGRUPPAMENTO TEMPORANEO PROGETTISTI PIZZAROTTI Sintagma INTERRA	Ing.FEDERICO DURASTANTI	Ing. PIETRO MAZZOLI Responsabile integrazione fra le varie prestazioni specialistiche

PROGETTO ESECUTIVO

ITINERARIO NAPOLI-BARI
RADDOPPIO TRATTA CANCELLO-BENEVENTO
I° LOTTO FUNZIONALE CANCELLO-FRASSO TELESINO E VARIANTE ALLA LINEA ROMA-NAPOLI VIA CASSINO NEL COMUNE MADDALONI

RILEVATI E TRINCEE

Opere civili connesse a realizzazione pali T.E. su LS Roma-Napoli
Interventi strutturali sezioni n.8 e n.9

APPALTATORE		SCALA:
CONSORZIO CFT IL DIRETTORE TECNICO Geom. C. BIANCHI Ottobre 2018		Varie

COMMESSA	LOTTO	FASE	ENTE	TIPO DOC.	OPERA/DISCIPLINA	PROGR.	REV.
IF1N	01	E	ZZ	BZ	TR1505	007	A

Rev.	Descrizione	Redatto	Data	Verificato	Data	Approvato	Data	Autorizzato Data
A	Emissione	G.Calvagni	Ottobre 2018	F.Durastanti	Ottobre 2018	F.Mazzoli	Ottobre 2018	F.Durastanti Ottobre 2018

File: IF1N.0.1.E.ZZ.BZ.TR.15.0.5.007.A.dwg — n. Elab.: