VASCA DI BIOFILTRAZIONE PANTANO
FUORI SCALA

PROFILO LONGITUDINALE DI PROGETTO – PARTE 1
SCALA 1:1000

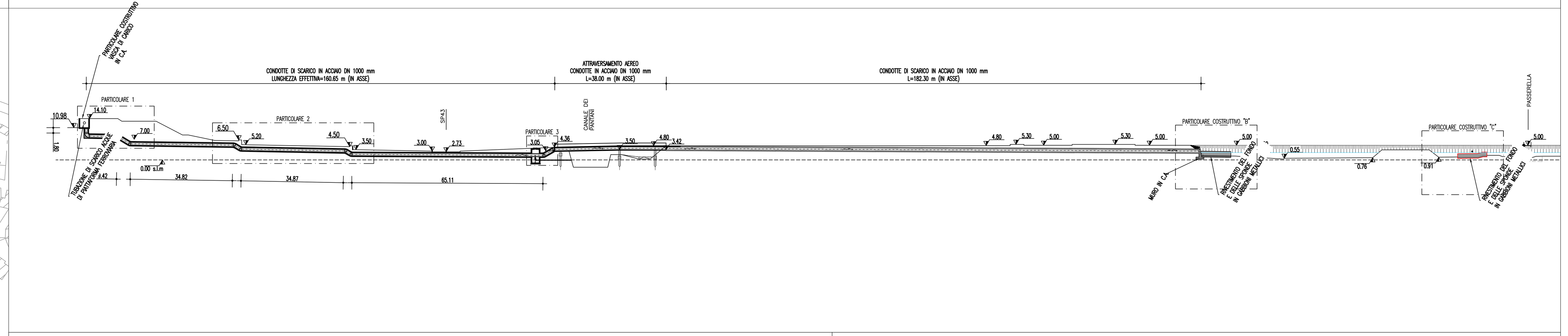

PROFILO LONGITUDINALE DI PROGETTO – PARTE 2
SCALA 1:1000

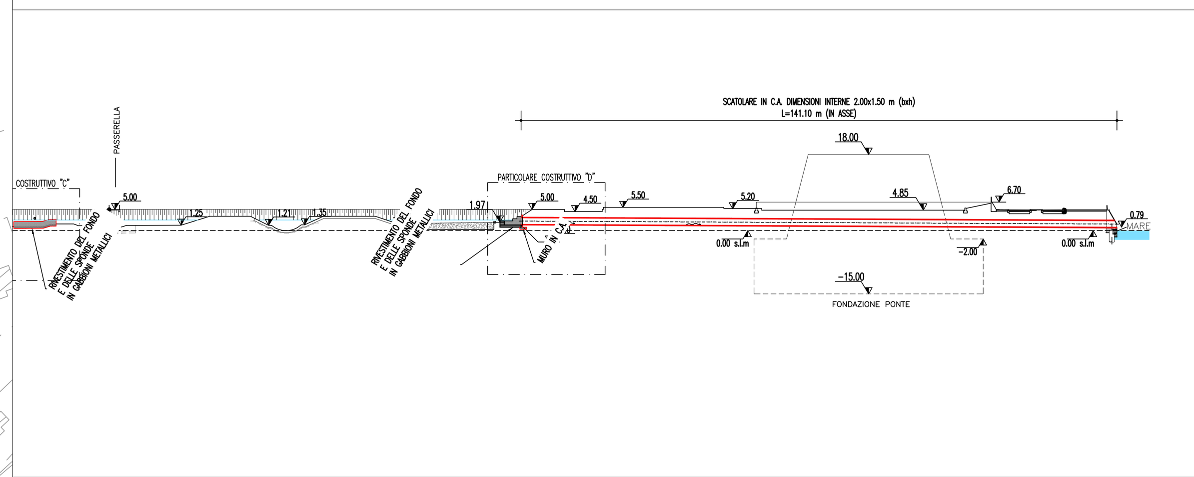

PARTICOLARE 2
SCALA 1:200

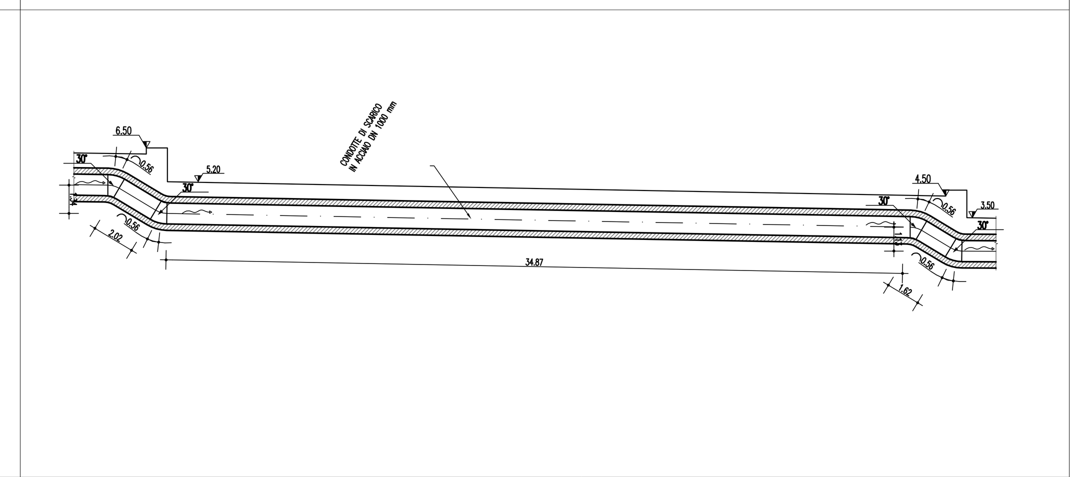

PARTICOLARE 1
SCALA 1:200

PARTICOLARE 3
SCALA 1:200

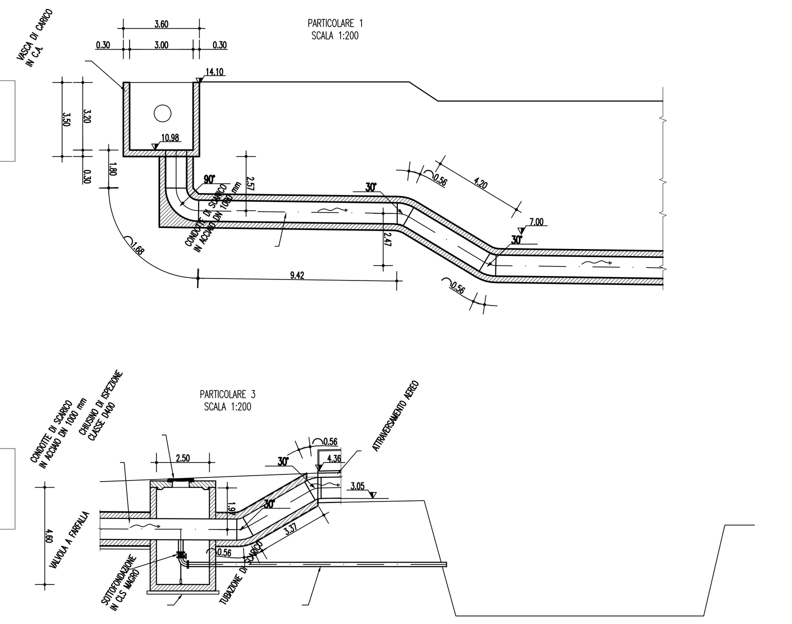

SEZIONE TIPO DI ATTRAVERSAMENTO AEREO
SCALA 1:100

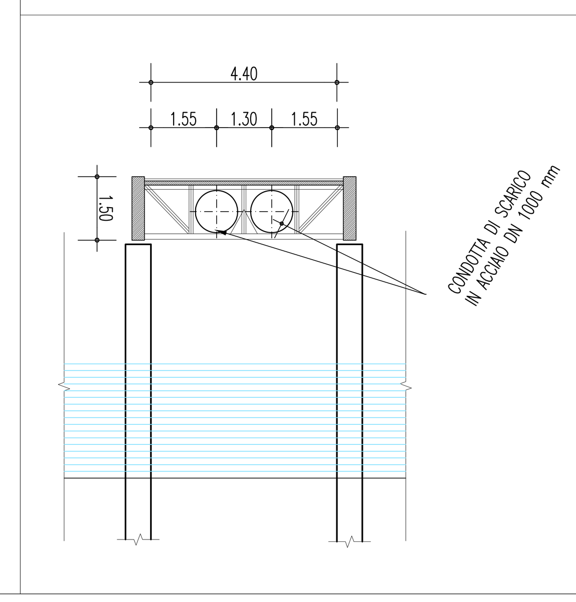

SEZIONE TIPO DI POSA SOTTO S.P. 43
SCALA 1:100

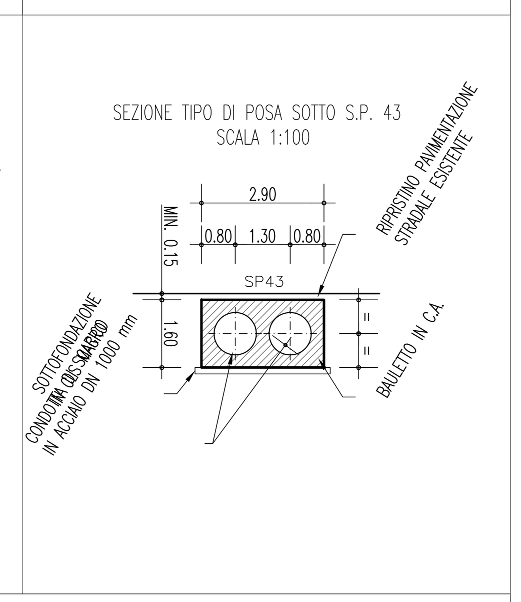

QUADRO DI UNIONE

VASCA DI BIOFILTRAZIONE CANNITELLO
FUORI SCALA

PROFILO LONGITUDINALE DI PROGETTO
SCALA 1:1000

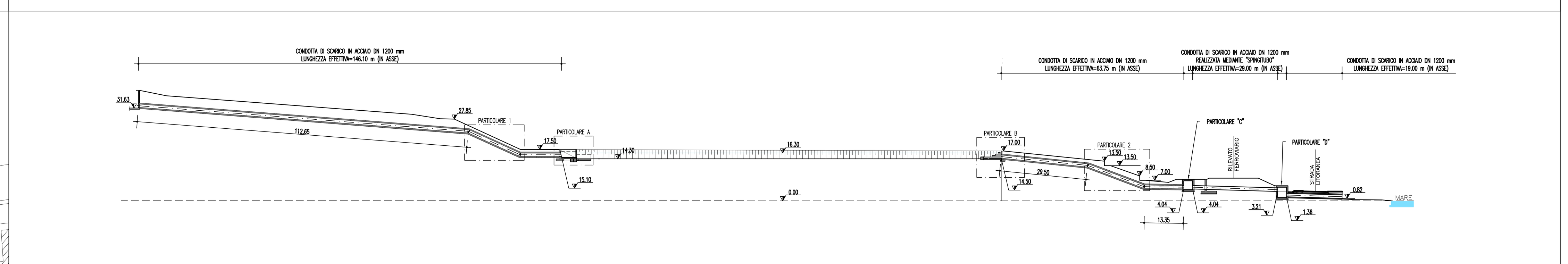

SEZIONE TIPO DI POSA
SCALA 1:100

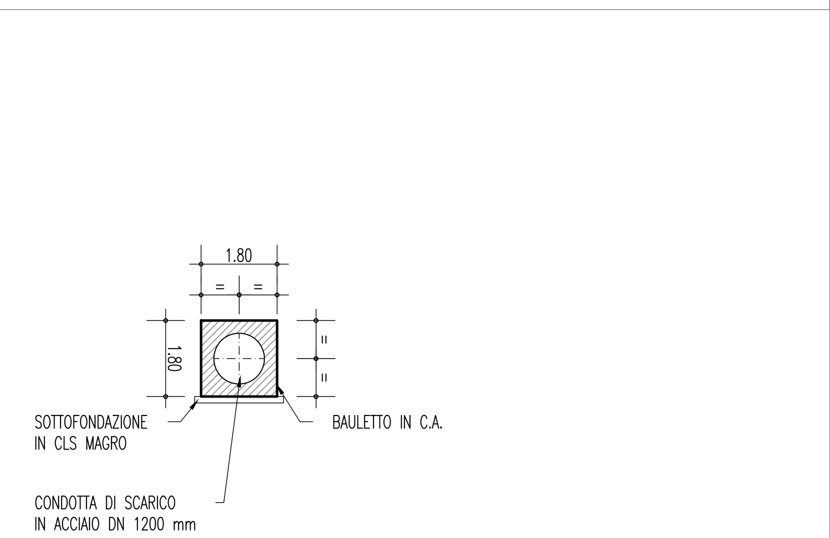

PARTICOLARE 1
SCALA 1:100

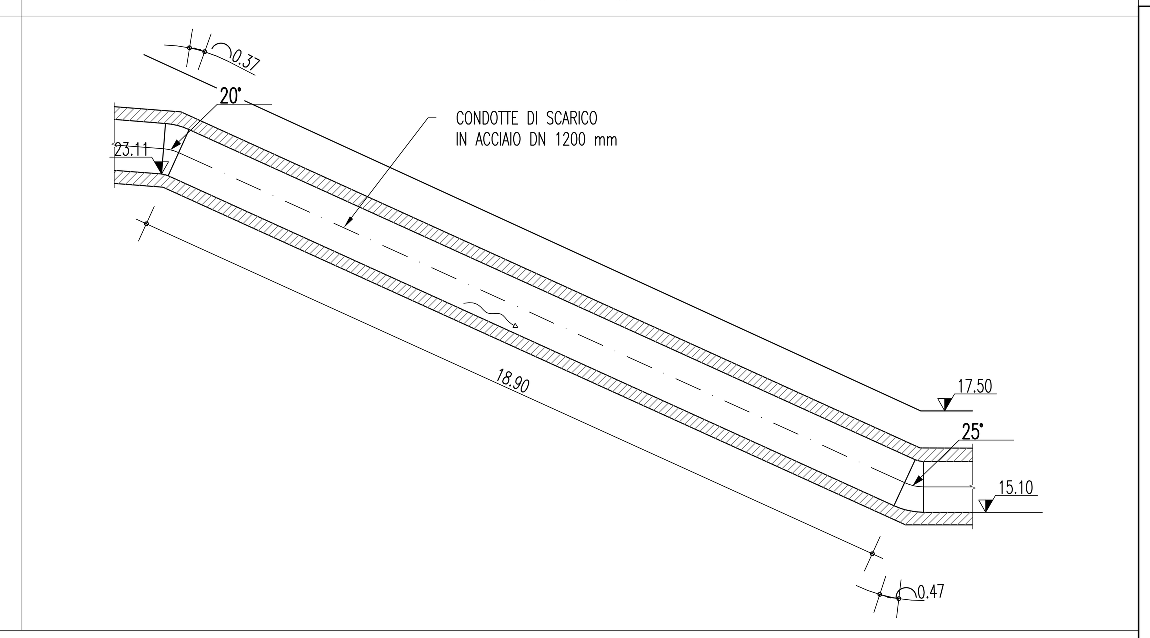

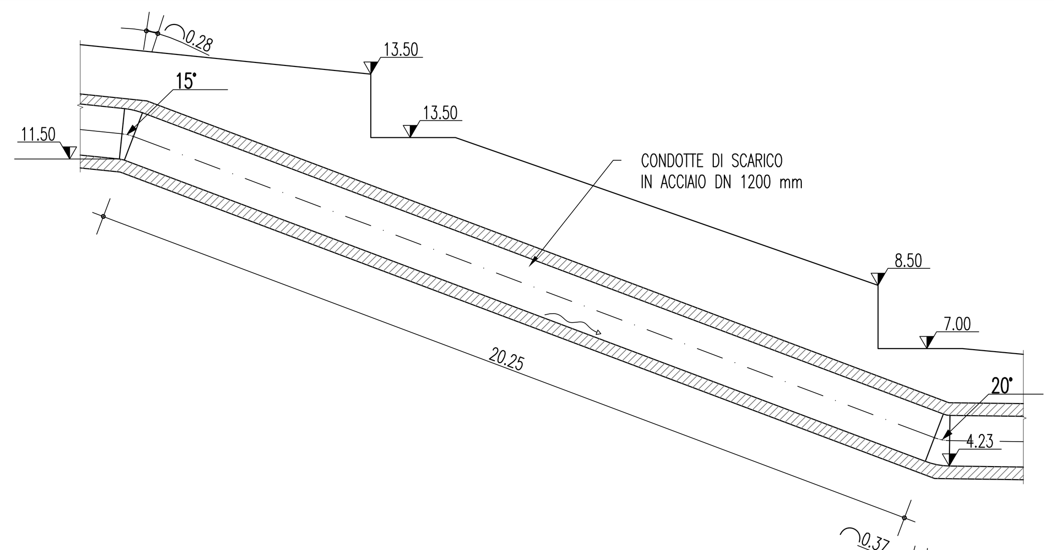

PARTICOLARE 2
SCALA 1:100

NOTE GENERALI

Stretto di Messina

Concessionaria per la progettazione, realizzazione e gestione del collegamento stabile tra la Sicilia e il Continente
Organismo di Diritto pubblico
(Legge n° 1158 del 17 dicembre 1971, modificata dal D.Lgs. n° 114 del 24 aprile 2003)

Eurolink

PONTE SULLO STRETTO DI MESSINA

PROGETTO DEFINITIVO

EUROLINK S.C.p.A.
IMPREGILO S.p.A. (Mandataria)
SOCIETA' ITALIANA PER CONDOTTE D'ACQUA S.p.A. (Mandante)
COOPERATIVA MURATORI E CEMENTISTI - C.M.C. di Ravenna Soc. Coop. a.r.l. (Mandante)
SACYR S.A.U. (Mandante)
ISHIKAWAJIMA - HARIMA HEAVY INDUSTRIES CO. Ltd. (Mandante)
A.C.I. S.C.P.A. - CONSORZIO STABILE (Mandante)

IL PROGETTISTA	IL CONTRAENTE GENERALE	STRETTO DI MESSINA	STRETTO DI MESSINA
SINA Dott. Ing. D. Spoglianti Ordine Ingegneri Milano n° 20953 Eurolink Dott. Ing. E. Pagani Ordine Ingegneri Milano n° 15408	Project Manager (Ing. P.P. Marcheselli)	Direttore Generale e RUP Validazione (Ing. G. Fiammenghi)	Amministratore Delegato (Dott. P. Ciucci)

GENERALE **AM0162_F0**
AMBIENTE
STUDIO DI IMPATTO AMBIENTALE
QUADRO DI RIFERIMENTO PROGETTUALE
MITIGAZIONI – INTERVENTI TIPOLOGICI – TAVOLA 3/5

CODICE	SCALA:
C G 0 7 0 0 P P Z D G A M I A Q 2 0 0 0 0 0 0 2 4 F0	VARIE

REV.	DATA	DESCRIZIONE	REDATTO	VERIFICATO	APPROVATO
F0	20/06/2011	EMISSIONE FINALE	M.BATTISTON	M.SALOMONE	D.SPOGLIANTI

NOME DEL FILE: AM0162_F0.dwg