PROFILO CANCELLO-FRASSO_BD

SEZIONE 128

PROGRESSIVA 7049.92

STERRI E RIPORTI
S1 154.01 m²
SCAVO FOSSO DX
FD1 0.97 m²
SCAVO FOSSO SX
FS1 0.55 m²
RINTERRO
RR1 0.69 m²

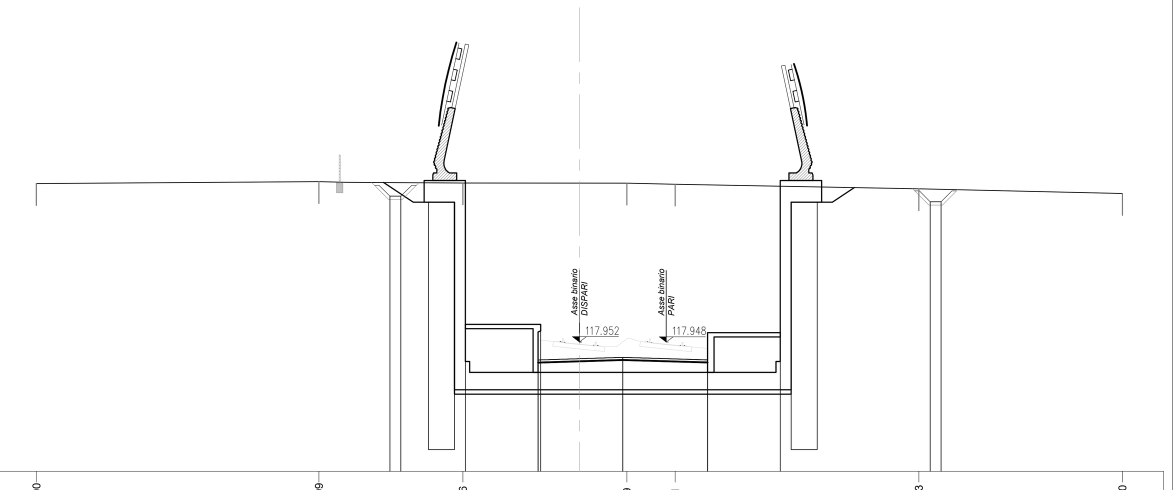

PROGRESSIVE TERRENO	-25.00, -11.99, -5.36, 2.19, 4.41, 15.63, 25.00
PARZIALI TERRENO	13.01, 6.63, 7.55, 2.22, 11.22, 9.37
QUOTE TERRENO	125.25, 125.33, 125.27, 125.26, 125.22, 125.00, 124.79
PROGRESSIVE PROGETTO	-8.72, -8.22, -5.25, -1.90, -1.90, -1.78, 2.00, 2.00, 5.90, 5.90, 5.90, 9.25, 16.15, 16.65
PARZIALI PROGETTO	0.50, 3.47, 3.90, 3.90, 3.35, 0.50
QUOTE PROGETTO	124.67, 124.67, 118.76, 117.13, 117.13, 118.76, 117.24, 117.24, 117.13, 117.13, 118.38, 118.38, 124.41, 124.41

PROFILO CANCELLO-FRASSO_BD

SEZIONE 129

PROGRESSIVA 7069.92

STERRI E RIPORTI
S1 147.35 m²
SCAVO FOSSO DX
FD1 1.00 m²
SCAVO FOSSO SX
FS1 0.53 m²
RINTERRO
RR1 0.67 m²

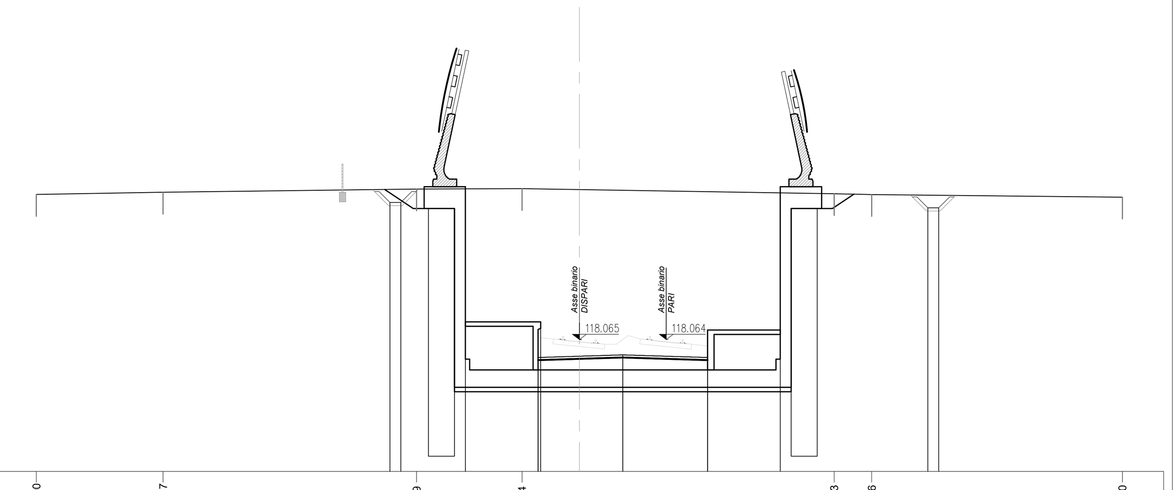

PROGRESSIVE TERRENO	-25.00, -19.17, -7.49, -2.64, 11.73, 13.46, 25.00
PARZIALI TERRENO	5.83, 11.68, 4.85, 14.37, 1.73, 11.54
QUOTE TERRENO	124.73, 124.84, 124.99, 125.00, 124.77, 124.73, 124.61
PROGRESSIVE PROGETTO	-8.72, -8.22, -5.25, -1.90, -1.90, -1.78, 2.00, 2.00, 5.90, 5.90, 5.90, 9.25, 16.04, 16.54
PARZIALI PROGETTO	0.50, 3.47, 3.90, 3.90, 3.35, 0.50
QUOTE PROGETTO	124.37, 124.37, 118.88, 117.24, 117.24, 118.88, 117.36, 117.36, 117.24, 117.24, 118.50, 118.50, 124.12, 124.12

PROFILO CANCELLO-FRASSO_BD

SEZIONE 130

PROGRESSIVA 7089.92

STERRI E RIPORTI
S1 140.21 m²
S2 1.10 m²
S3 1.29 m²
Totale S: 142.60 m²
SCAVO FOSSO DX
FD1 0.97 m²
SCAVO FOSSO SX
FS1 0.45 m²
RINTERRO
RR1 1.11 m²

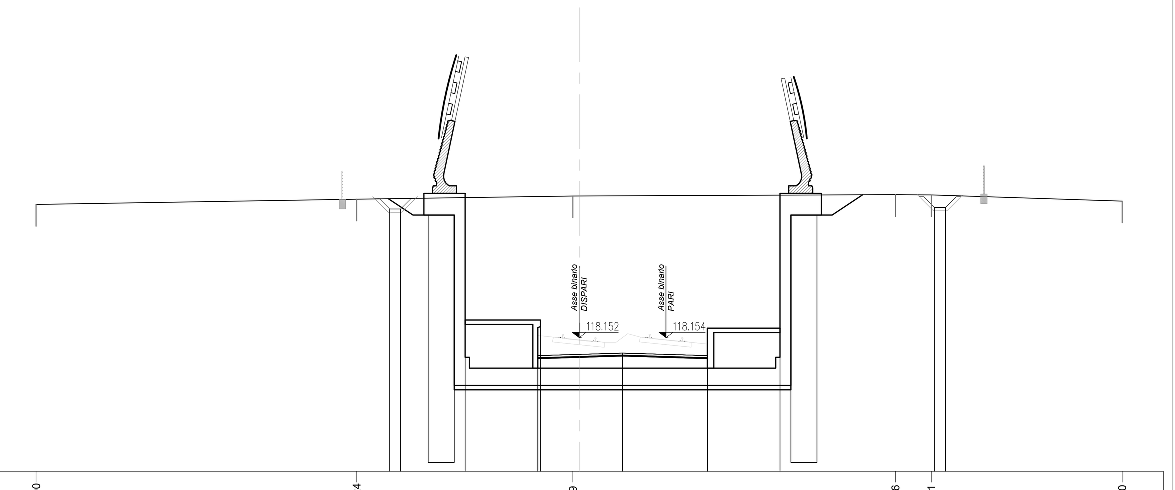

PROGRESSIVE TERRENO	-25.00, -10.24, -0.29, 14.56, 16.21, 25.00
PARZIALI TERRENO	14.76, 9.95, 14.85, 1.65, 8.79
QUOTE TERRENO	124.28, 124.53, 124.67, 124.74, 124.73, 124.44
PROGRESSIVE PROGETTO	-8.72, -8.22, -5.25, -1.90, -1.90, -1.78, 2.00, 2.00, 5.90, 5.90, 5.90, 9.25, 16.37, 16.87
PARZIALI PROGETTO	0.50, 3.47, 3.90, 3.90, 3.35, 0.50
QUOTE PROGETTO	124.08, 124.08, 118.96, 117.32, 117.32, 118.96, 117.44, 117.44, 117.33, 117.33, 118.59, 118.59, 124.14, 124.14

PROFILO CANCELLO-FRASSO_BD

SEZIONE 131

PROGRESSIVA 7109.92

STERRI E RIPORTI
S1 91.12 m²
S2 20.71 m²
Totale S: 111.83 m²
SCAVO FOSSO SX
FS1 0.25 m²
RINTERRO
RR1 1.77 m²
RR2 10.17 m²
RR3 5.79 m²
Totale: 17.73 m²

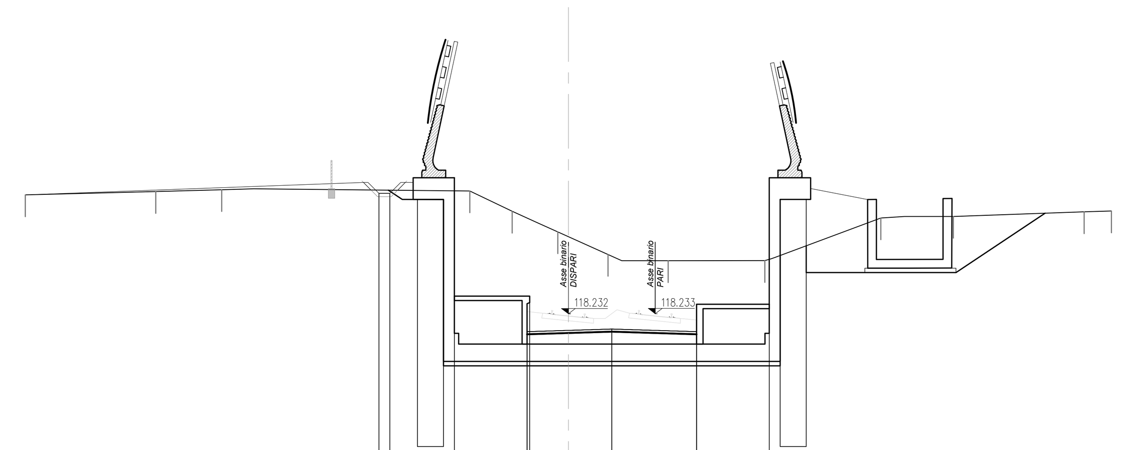

PROGRESSIVE TERRENO	-25.00, -19.00, -15.96, -4.53, -2.58, -0.48, 1.82, 4.59, 9.05, 14.38, 17.72, 23.75, 25.00
PARZIALI TERRENO	6.00, 3.04, 11.43, 1.95, 2.10, 2.30, 2.77, 4.46, 5.33, 3.34, 6.03, 1.25
QUOTE TERRENO	123.71, 123.86, 123.95, 123.89, 122.95, 122.00, 120.96, 120.68, 120.68, 122.65, 122.72, 122.93, 122.97
PROGRESSIVE PROGETTO	-8.72, -8.22, -5.25, -1.90, -1.90, -1.78, 2.00, 2.00, 5.90, 5.90, 5.90, 9.25
PARZIALI PROGETTO	0.50, 3.47, 3.90, 3.90, 3.35
QUOTE PROGETTO	123.78, 123.78, 119.04, 117.40, 117.40, 119.04, 117.52, 117.52, 117.41, 117.41, 118.67, 118.67

PROFILO CANCELLO-FRASSO_BD

SEZIONE 132

PROGRESSIVA 7129.92

STERRI E RIPORTI
S1 108.04 m²
S2 1.16 m²
S3 27.74 m²
Totale S: 136.94 m²
SCAVO FOSSO SX
FS1 0.73 m²
RINTERRO
RR1 8.00 m²
RR2 7.80 m²
Totale: 15.80 m²

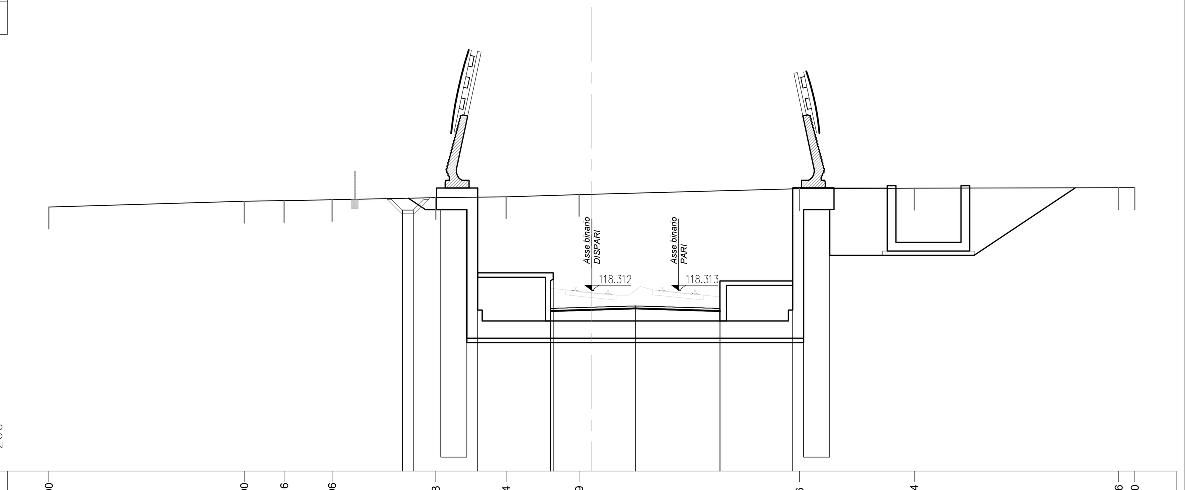

PROGRESSIVE TERRENO	-25.00, -16.00, -14.16, -11.96, -7.18, -3.94, -0.59, 9.56, 14.84, 24.26, 25.00
PARZIALI TERRENO	9.00, 1.84, 2.20, 4.78, 3.24, 3.35, 10.15, 5.28, 9.42, 0.74
QUOTE TERRENO	122.15, 122.42, 122.45, 122.49, 122.59, 122.63, 122.73, 123.00, 123.02, 123.04, 123.04
PROGRESSIVE PROGETTO	-8.72, -8.22, -5.25, -1.90, -1.90, -1.78, 2.00, 2.00, 5.90, 5.90, 5.90, 9.25
PARZIALI PROGETTO	0.50, 3.47, 3.90, 3.90, 3.35
QUOTE PROGETTO	122.01, 122.01, 119.12, 117.48, 117.48, 119.12, 117.60, 117.60, 117.49, 117.49, 118.75, 118.75

PROFILO CANCELLO-FRASSO_BD

SEZIONE 133

PROGRESSIVA 7149.92

STERRI E RIPORTI
S1 134.08 m²
SCAVO FOSSO SX
FS1 0.80 m²
RINTERRO
RR1 8.19 m²
RR2 8.51 m²
Totale: 16.70 m²
INERBIMENTO
i1 2.65 m
i2 4.97 m
Totale: 7.62 m

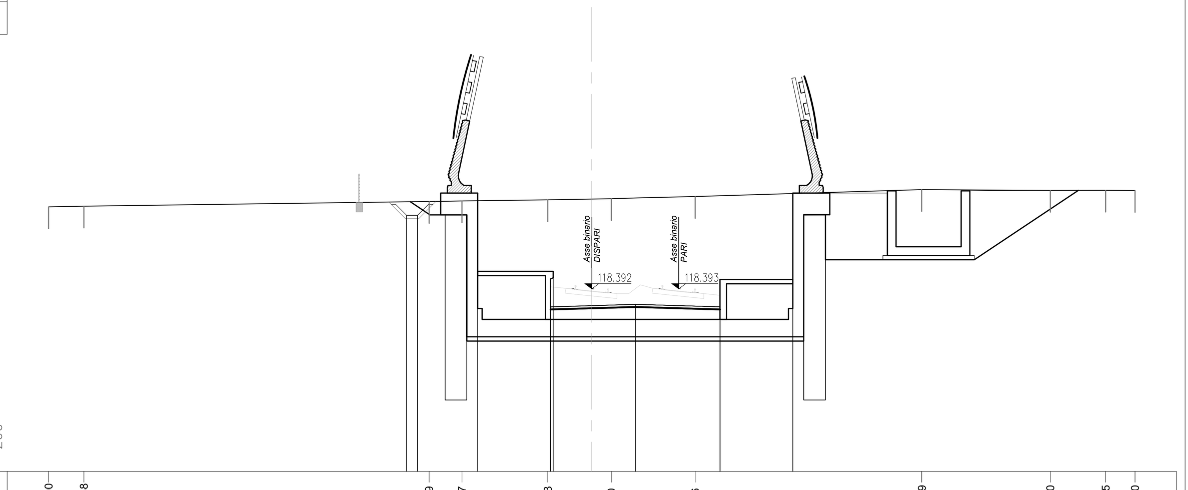

PROGRESSIVE TERRENO	-25.00, -23.38, -7.49, -5.97, -2.03, 0.90, 4.76, 15.19, 21.10, 23.65, 25.00
PARZIALI TERRENO	1.62, 15.89, 1.52, 3.94, 2.93, 3.86, 10.43, 5.91, 2.55, 1.35
QUOTE TERRENO	122.17, 122.20, 122.41, 122.44, 122.49, 122.54, 122.64, 122.96, 122.92, 122.93, 122.92
PROGRESSIVE PROGETTO	-8.52, -8.02, -5.25, -1.90, -1.90, -1.78, 2.00, 2.00, 5.90, 5.90, 5.90, 9.25
PARZIALI PROGETTO	0.50, 3.47, 3.90, 3.90, 3.35
QUOTE PROGETTO	121.78, 121.78, 119.20, 117.56, 117.56, 119.20, 117.68, 117.68, 117.57, 117.57, 118.83, 118.83

PROFILO CANCELLO-FRASSO_BD

SEZIONE 134

PROGRESSIVA 7169.92

STERRI E RIPORTI
S1 126.48 m²
SCAVO FOSSO SX
FS1 0.76 m²
RINTERRO
RR1 7.81 m²
RR2 8.42 m²
RR3 0.21 m²
Totale: 16.44 m²
INERBIMENTO
i1 4.91 m
i2 2.65 m
Totale: 7.56 m

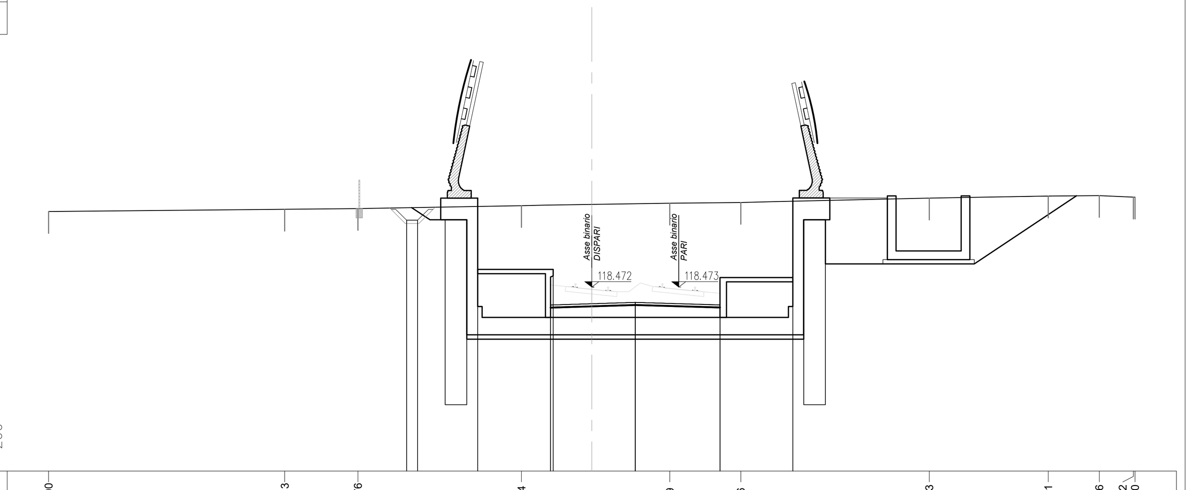

PROGRESSIVE TERRENO	-25.00, -14.13, -10.76, -3.24, 3.59, 6.86, 15.53, 21.01, 23.36, 24.92, 25.00
PARZIALI TERRENO	10.87, 3.37, 7.52, 6.83, 3.27, 8.67, 5.48, 2.35, 1.56, 0.08
QUOTE TERRENO	121.95, 122.05, 122.08, 122.22, 122.33, 122.36, 122.56, 122.66, 122.68, 122.61, 122.61
PROGRESSIVE PROGETTO	-8.52, -8.02, -5.25, -1.90, -1.90, -1.78, 2.00, 2.00, 5.90, 5.90, 5.90, 9.25
PARZIALI PROGETTO	0.50, 3.47, 3.90, 3.90, 3.35
QUOTE PROGETTO	121.55, 121.55, 119.28, 117.64, 117.64, 119.28, 117.76, 117.76, 117.65, 117.65, 118.91, 118.91

PROFILO CANCELLO-FRASSO_BD

SEZIONE 135

PROGRESSIVA 7185.73

STERRI E RIPORTI
S1 120.85 m²
SCAVO FOSSO SX
FS1 0.76 m²
RINTERRO
RR1 7.36 m²
RR2 8.31 m²
Totale: 15.67 m²
INERBIMENTO
i1 4.78 m
i2 2.65 m
Totale: 7.43 m

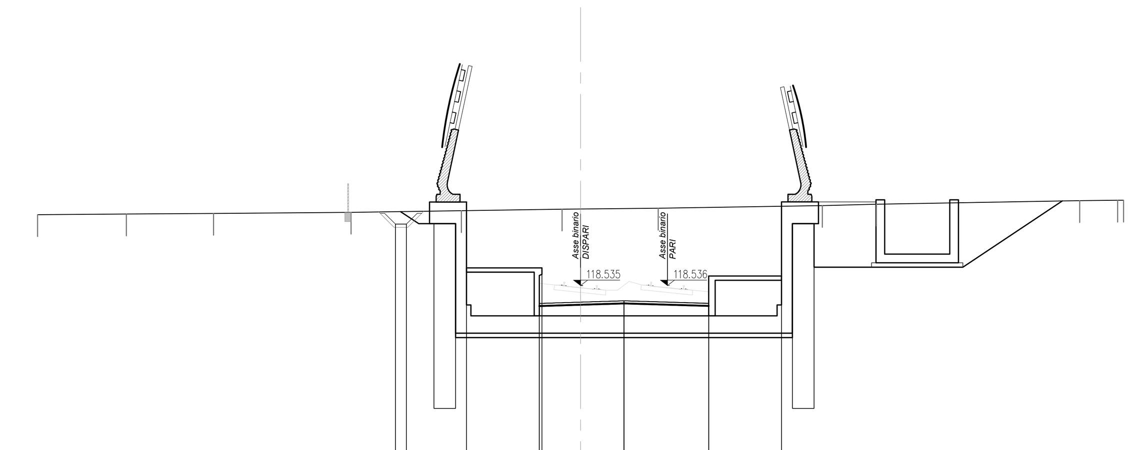

PROGRESSIVE TERRENO	-25.00, -20.91, -16.89, -10.57, -5.48, -0.85, 3.58, 11.14, 13.62, 22.98, 24.73, 25.00
PARZIALI TERRENO	4.09, 4.02, 6.32, 5.09, 4.63, 4.43, 7.56, 2.48, 9.36, 1.75, 0.27
QUOTE TERRENO	121.80, 121.83, 121.86, 121.91, 121.98, 122.05, 122.09, 122.22, 122.28, 122.44, 122.46, 122.46
PROGRESSIVE PROGETTO	-8.52, -8.02, -5.25, -1.90, -1.90, -1.78, 2.00, 2.00, 5.90, 5.90, 5.90, 9.25
PARZIALI PROGETTO	0.50, 3.47, 3.90, 3.90, 3.35
QUOTE PROGETTO	121.36, 121.36, 119.35, 117.71, 117.71, 119.35, 117.83, 117.83, 117.71, 117.71, 118.97, 118.97

PROFILO CANCELLO-FRASSO_BD

SEZIONE 136

PROGRESSIVA 7201.52

STERRI E RIPORTI
S1 112.55 m²
SCAVO FOSSO SX
FS1 0.69 m²
RINTERRO
RR1 5.96 m²
RR2 7.44 m²
Totale: 13.40 m²
INERBIMENTO
i1 2.65 m
i2 4.24 m
Totale: 6.89 m

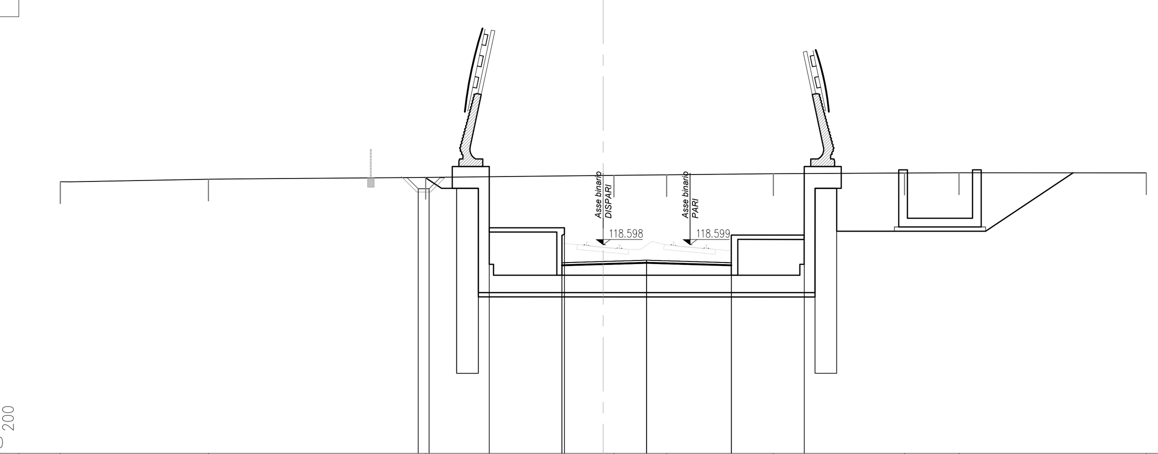

PROGRESSIVE TERRENO	-25.00, -18.17, -8.17, 0.49, 2.92, 7.84, 13.88, 16.38, 25.00
PARZIALI TERRENO	6.83, 10.00, 8.66, 2.43, 4.92, 6.04, 2.50, 8.62
QUOTE TERRENO	121.50, 121.62, 121.70, 121.80, 121.82, 121.87, 121.90, 121.92, 121.91
PROGRESSIVE PROGETTO	-8.52, -8.02, -5.25, -1.90, -1.90, -1.79, 2.00, 2.00, 5.90, 5.90, 5.90, 9.26
PARZIALI PROGETTO	0.50, 3.46, 3.90, 3.90, 3.36
QUOTE PROGETTO	121.18, 121.18, 119.39, 117.77, 117.77, 119.39, 117.89, 117.89, 119.05, 117.77, 117.77, 119.05

PROFILO CANCELLO-FRASSO_BD

SEZIONE 137

PROGRESSIVA 7201.54

STERRI E RIPORTI
S1 163.63 m²
RINTERRO
RR1 5.94 m²
RR2 18.10 m²
RR3 26.63 m²
Totale: 50.67 m²
INERBIMENTO
i1 3.14 m
i2 4.24 m
i3 6.77 m
Totale: 14.15 m

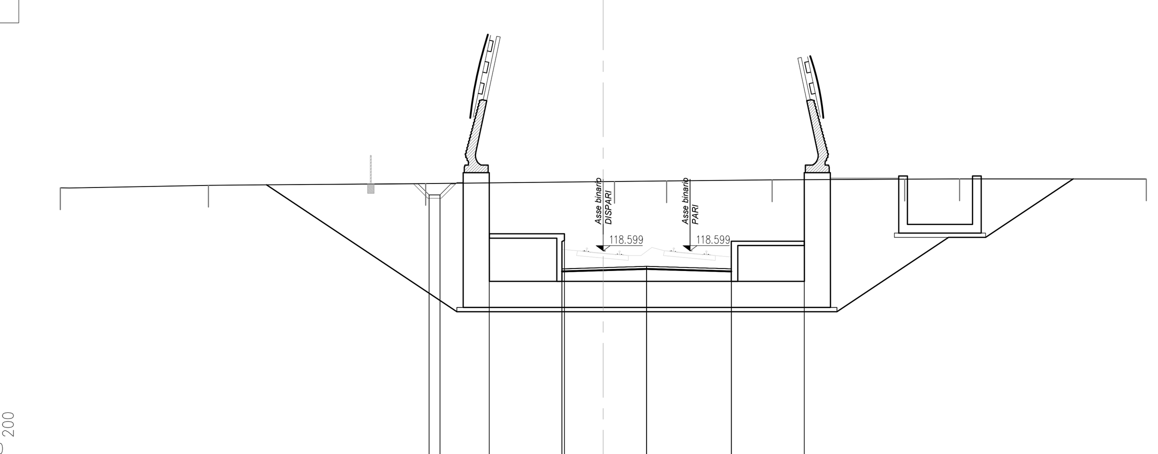

PROGRESSIVE TERRENO	-25.00, -18.17, -8.17, 0.52, 2.92, 7.77, 13.88, 16.41, 25.00
PARZIALI TERRENO	6.83, 10.00, 8.69, 2.40, 4.85, 6.11, 2.53, 8.59
QUOTE TERRENO	121.50, 121.62, 121.70, 121.80, 121.82, 121.87, 121.90, 121.91, 121.91
PROGRESSIVE PROGETTO	-8.02, -7.52, -5.25, -1.90, -1.90, -1.79, 2.00, 2.00, 5.90, 5.90, 5.90, 9.26
PARZIALI PROGETTO	0.50, 3.46, 3.90, 3.90, 3.36
QUOTE PROGETTO	121.18, 121.18, 119.39, 117.77, 117.77, 119.39, 117.89, 117.89, 119.05, 117.77, 117.77, 119.05

PROFILO CANCELLO-FRASSO_BD

SEZIONE 138

PROGRESSIVA 7225.47

STERRI E RIPORTI
S1 146.57 m²
RINTERRO
RR1 8.67 m²
RR2 14.38 m²
RR3 20.70 m²
Totale: 43.75 m²
INERBIMENTO
i1 5.16 m
i2 3.18 m
i3 5.74 m
Totale: 14.08 m

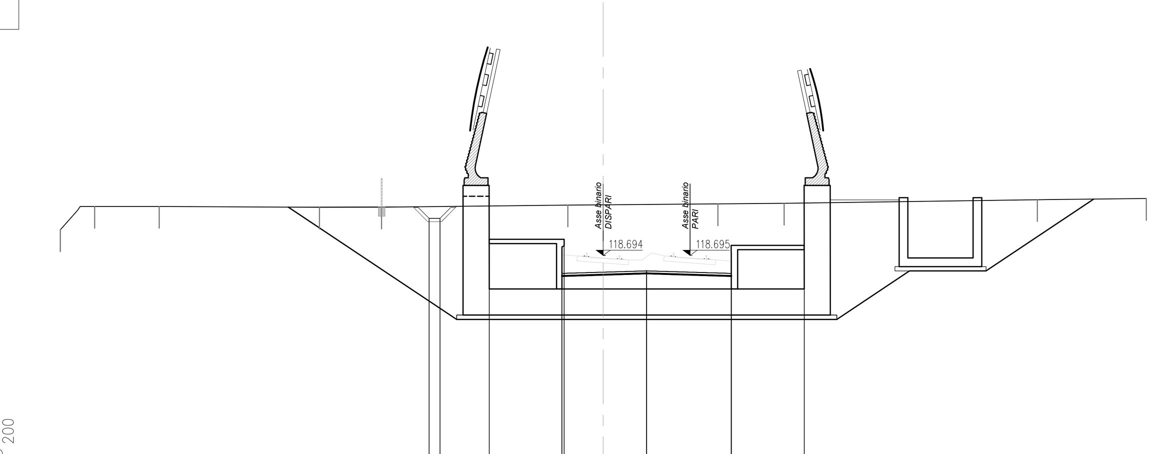

PROGRESSIVE TERRENO	-25.00, -23.42, -20.44, -13.06, -10.21, -1.63, 5.28, 8.33, 19.99, 25.00
PARZIALI TERRENO	1.58, 2.98, 7.38, 2.85, 8.58, 6.91, 3.05, 11.66, 5.01
QUOTE TERRENO	119.87, 120.95, 120.95, 120.91, 120.92, 121.02, 121.07, 121.10, 121.26, 121.32
PROGRESSIVE PROGETTO	-8.02, -7.52, -5.25, -1.90, -1.90, -1.80, 2.00, 2.00, 5.89, 5.90, 5.90, 9.25
PARZIALI PROGETTO	0.50, 3.45, 3.90, 3.90, 3.36
QUOTE PROGETTO	120.40, 120.40, 119.44, 117.87, 117.87, 119.44, 117.99, 117.99, 119.16, 117.87, 117.87, 119.16

PROFILO CANCELLO-FRASSO_BD

SEZIONE 139

PROGRESSIVA 7247.41

STERRI E RIPORTI
S1 138.25 m²
RINTERRO
RR1 13.66 m²
RR2 0.24 m²
RR3 7.91 m²
RR4 18.73 m²
Totale: 40.54 m²
INERBIMENTO
i1 4.86 m
i2 3.16 m
i3 5.30 m
Totale: 13.32 m

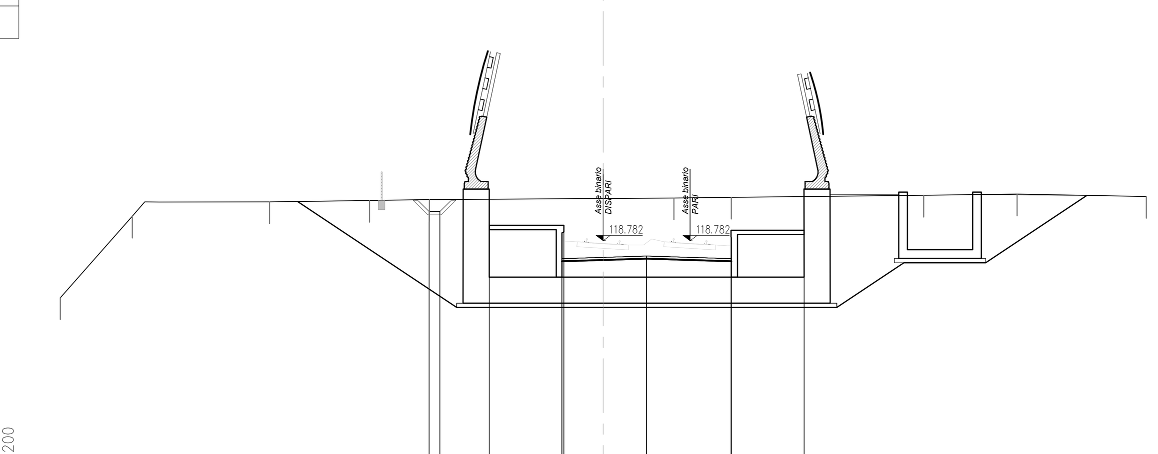

PROGRESSIVE TERRENO	-25.00, -21.68, -15.36, -10.76, -8.01, 3.26, 5.90, 14.76, 19.06, 25.00
PARZIALI TERRENO	3.32, 6.32, 4.60, 2.75, 11.27, 2.64, 8.86, 4.30, 5.94
QUOTE TERRENO	116.15, 119.91, 120.57, 120.64, 120.68, 120.75, 120.78, 120.87, 120.93, 120.82
PROGRESSIVE PROGETTO	-8.02, -7.52, -5.25, -1.90, -1.90, -1.81, 2.00, 2.00, 5.88, 5.90, 5.90, 9.25
PARZIALI PROGETTO	0.50, 3.44, 3.90, 3.90, 3.37
QUOTE PROGETTO	120.12, 120.12, 119.49, 117.95, 117.95, 119.49, 118.07, 118.07, 119.27, 117.96, 117.96, 119.27

COMMITTENTE:

RFI RETE FERROVIARIA ITALIANA
GRUPPO FERROVIE DELLO STATO ITALIANE

DIREZIONE LAVORI:

ITALFERR
GRUPPO FERROVIE DELLO STATO ITALIANE

APPALTATORE:

Ghella — CONSORZIO CFT — PIZZAROTTI — ITINERA

PROGETTAZIONE:	PROGETTISTA:	DIRETTORE DELLA PROGETTAZIONE:
RAGGRUPPAMENTO TEMPORANEO PROGETTISTI PIZZAROTTI, Sintagma, INTEGRA	Ing.LUCA DINELLI	Ing. PIETRO MAZZOLI Responsabile integrazione fra le varie prestazioni specialistiche

PROGETTO ESECUTIVO

ITINERARIO NAPOLI-BARI
RADDOPPIO TRATTA CANCELLO-BENEVENTO
I° LOTTO FUNZIONALE CANCELLO-FRASSO TELESINO E VARIANTE ALLA LINEA ROMA-NAPOLI VIA CASSINO NEL COMUNE MADDALONI

LINEA

Tratta Cancello-Frasso Telesino
Sezioni trasversali Binario Dispari dalla pr. 7+029.92 alla pr.7+225.47 - tav.8 di 36

APPALTATORE
CONSORZIO CFT
IL DIRETTORE TECNICO
Geom. C. BIANCHI
10/07/2018

SCALA: 1:200

COMMESSA	LOTTO	FASE	ENTE	TIPO DOC.	OPERA/DISCIPLINA	PROGR.	REV.
IF1N	01	E	ZZ	W9	IF0001	008	A

Rev.	Descrizione	Redatto	Data	Verificato	Data	Approvato	Data	Autorizzato Data
A	Emissione	S.Scopetta	10/07/2018	L.Dinelli	10/07/2018	P.Mazzoli	10/07/2018	L.Dinelli 10/07/2018

File: IF1N.0.1.E.ZZ.W9.IF.00.0.1.008.A.dwg

n. Elab.: