PROFILO CANCELLO-FRASSO_BD
SEZIONE 140
PROGRESSIVA 7266.38

STERRI E RIPORTI
S1 129.68 m²
RINTERRO
RR1 7.58 m²
RR2 12.25 m²
RR3 16.98 m²
Totale: 36.81 m²
INERBIMENTO
i1 4.89 m
i2 3.12 m
i3 5.02 m
Totale: 13.03 m

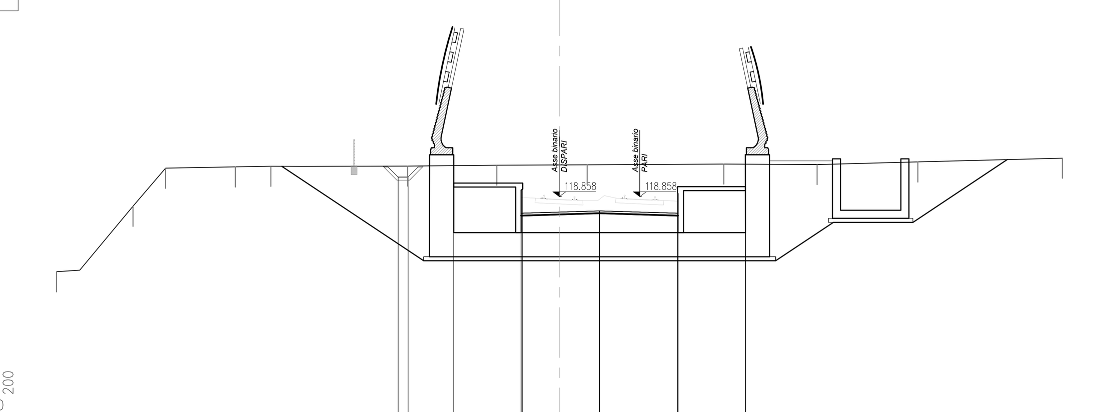

PROGRESSIVE TERRENO	-25.00 -21.19 -19.57 -16.10 -14.34 -7.54 -3.11 1.38 8.18 12.81 17.82 25.00
PARZIALI TERRENO	3.81 1.62 3.47 1.76 6.80 4.43 4.49 6.80 4.63 5.01 7.18
QUOTE TERRENO	115.12 118.38 120.27 120.34 120.37 120.38 120.42 120.44 120.48 120.45 120.58 120.77
PROGRESSIVE PROGETTO	-8.02 -7.52 -5.25 -1.90 -1.90 -1.82 2.00 2.00 5.88 5.90 5.90 9.25
PARZIALI PROGETTO	0.50 3.43 3.90 3.90 3.37
QUOTE PROGETTO	119.83 119.83 119.53 118.03 118.03 119.53 118.15 118.15 119.36 118.03 118.03 119.36

PROFILO CANCELLO-FRASSO_BD
SEZIONE 144
PROGRESSIVA 7401.89

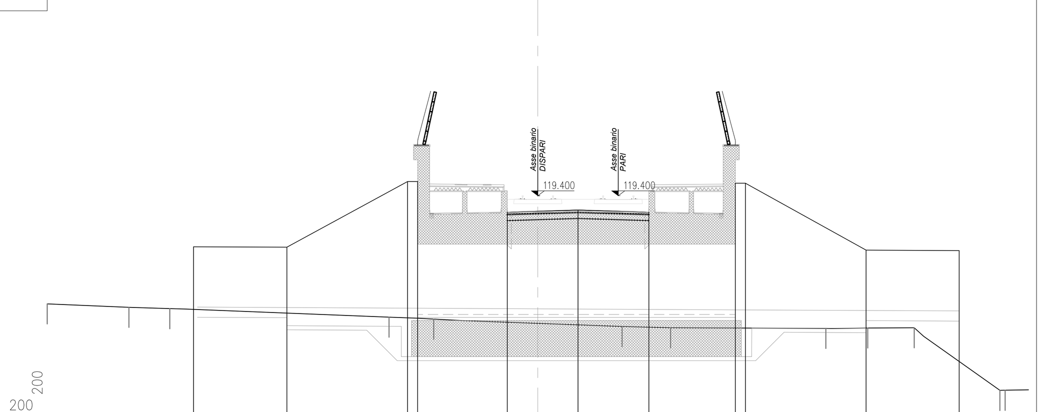

PROGRESSIVE TERRENO	-24.40 -20.33 -18.30 -7.40 -5.18 4.19 6.60 14.32 16.40 18.72 22.98 23.24
PARZIALI TERRENO	4.07 2.03 10.90 2.22 9.37 2.41 7.72 2.08 2.32 4.26 1.42
QUOTE TERRENO	114.03 113.85 113.79 113.37 113.27 112.90 112.84 112.81 112.83 112.84 109.73 109.73
PROGRESSIVE PROGETTO	-17.12 -12.48 -6.48 -5.98 -1.52 2.00 5.52 9.82 10.32 16.32 20.96
PARZIALI PROGETTO	4.64 6.00 0.50 3.52 3.52 0.50 6.00 4.64
QUOTE PROGETTO	116.86 116.84 120.11 120.11 118.59 118.69 118.59 120.03 120.03 116.70 116.67

PROFILO CANCELLO-FRASSO_BD
SEZIONE 148
PROGRESSIVA 7489.39

STERRI E RIPORTI
R1 22.71 m²
SCAVO FOSSO DX
FD1 1.22 m²

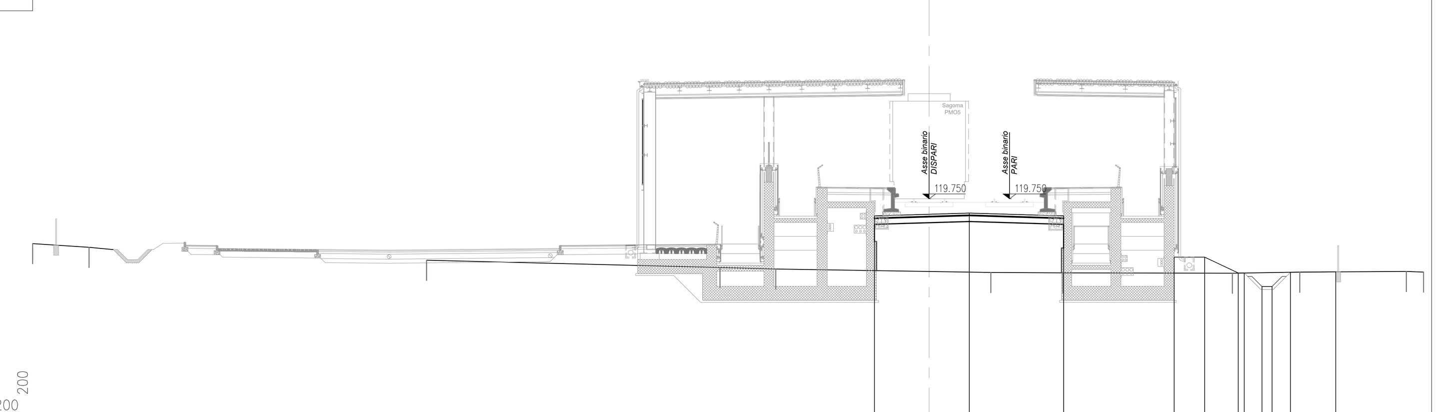

PROGRESSIVE TERRENO	-44.60 -41.79 -25.00 -10.40 -7.63 3.07 6.65 15.09 18.44 23.74 24.60
PARZIALI TERRENO	2.81 1.20 14.60 2.77 10.70 3.58 8.44 3.35 5.30 0.86
QUOTE TERRENO	117.52 117.33 116.70 116.33 116.26 116.08 116.07 116.05 116.10 116.14 116.11
PROGRESSIVE PROGETTO	-2.72 2.00 6.69 12.19 13.70 15.38 15.68 16.56 17.06 17.98 20.23
PARZIALI PROGETTO	4.72 4.69 1.51 1.68 0.30 0.50 2.25
QUOTE PROGETTO	118.90 119.04 118.90 116.85 116.85 116.06 116.06 115.39 115.39 116.10 116.12

PROFILO CANCELLO-FRASSO_BD
SEZIONE 141
PROGRESSIVA 7285.36

STERRI E RIPORTI
S1 123.97 m²
RINTERRO
RR1 7.11 m²
RR2 11.80 m²
RR3 15.55 m²
Totale: 34.46 m²
INERBIMENTO
i1 4.71 m
i2 3.10 m
i3 4.37 m
Totale: 12.18 m

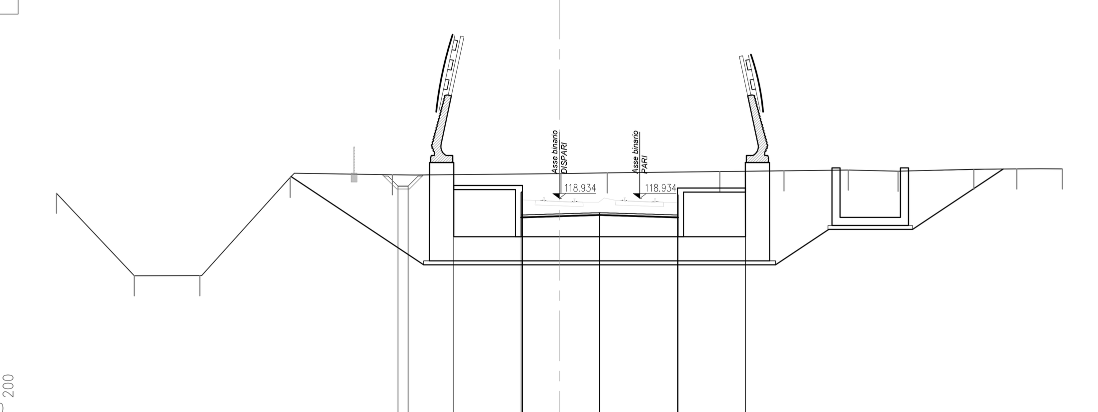

PROGRESSIVE TERRENO	-25.00 -21.13 -17.87 -13.38 -8.30 0.08 2.38 7.98 11.17 14.36 16.84 20.61 22.74 25.00
PARZIALI TERRENO	3.87 3.26 4.49 5.08 8.38 2.30 5.60 3.19 3.19 2.48 3.77 2.13 2.26
QUOTE TERRENO	119.19 115.09 115.09 119.98 120.11 120.17 120.20 120.27 120.30 120.34 120.28 120.38 120.40 120.40
PROGRESSIVE PROGETTO	-8.02 -7.52 -5.25 -1.90 -1.90 -1.83 2.00 2.00 5.87 5.90 5.90 9.25
PARZIALI PROGETTO	0.50 3.42 3.90 3.90 3.38
QUOTE PROGETTO	119.55 119.55 119.57 118.11 118.11 119.57 118.23 118.23 119.45 118.11 118.11 119.45

PROFILO CANCELLO-FRASSO_BD
SEZIONE 145
PROGRESSIVA 7429.08

STERRI E RIPORTI
R1 21.92 m²
SCAVO FOSSO DX
FD1 0.84 m²

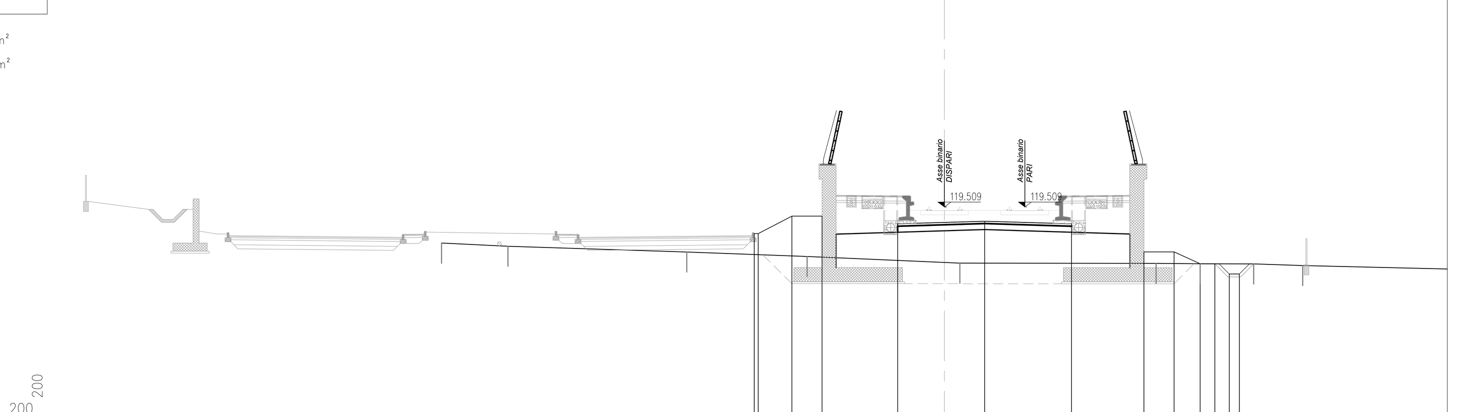

PROGRESSIVE TERRENO	-25.00 -21.69 -12.80 -6.83 0.77 10.52 12.72 15.38 17.82
PARZIALI TERRENO	3.31 8.89 5.97 7.60 9.75 2.20 2.66 2.44 7.18
QUOTE TERRENO	117.71 117.55 117.27 117.05 116.72 116.70 116.69 116.68 116.59
PROGRESSIVE PROGETTO	-9.46 -9.26 -7.58 -6.08 -2.32 2.00 6.32 9.92 11.42 12.72 13.44 14.16 14.66
PARZIALI PROGETTO	0.20 1.68 1.50 4.32 4.32 1.50 1.30 0.72 0.50
QUOTE PROGETTO	118.18 118.18 119.05 119.05 118.67 118.80 118.67 117.27 117.27 116.69 116.68 116.18 116.18

PROFILO CANCELLO-FRASSO_BD
SEZIONE 149
PROGRESSIVA 7510.82

STERRI E RIPORTI
R1 25.95 m²
SCAVO FOSSO DX
FD1 0.85 m²

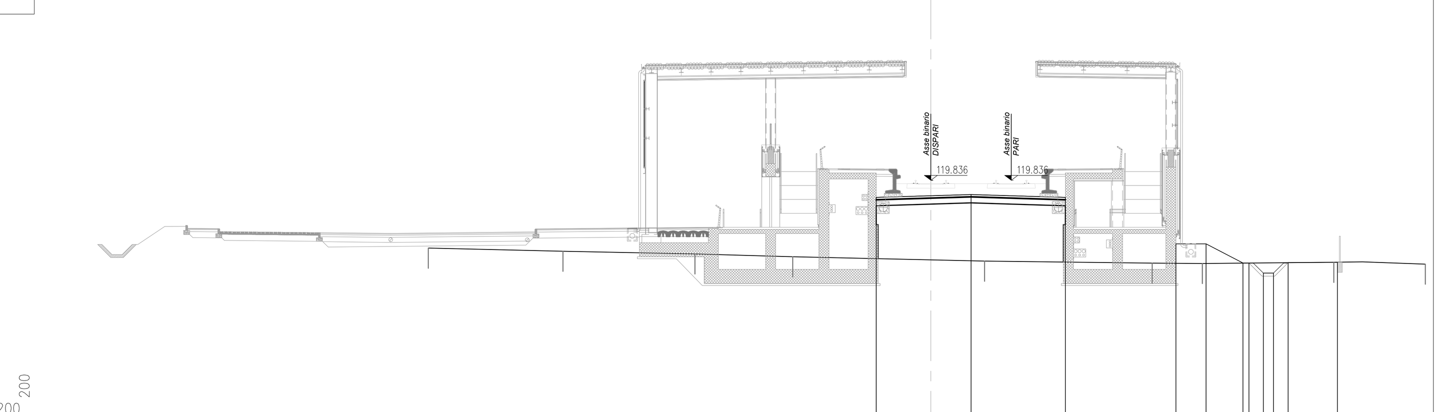

PROGRESSIVE TERRENO	-25.00 -18.30 -11.74 -6.87 2.67 11.01 13.50 20.04 24.60
PARZIALI TERRENO	6.70 6.56 4.87 9.54 8.34 2.49 6.54 4.56
QUOTE TERRENO	116.46 116.31 116.17 116.03 115.82 115.71 115.70 115.76 115.67
PROGRESSIVE PROGETTO	-2.72 2.00 6.69 12.19 13.69 15.53 15.83 16.54 17.04 17.77 20.22
PARZIALI PROGETTO	4.72 4.69 1.50 1.84 0.30 0.50 2.45
QUOTE PROGETTO	118.98 119.13 118.99 116.68 116.68 115.72 115.72 115.22 115.22 115.74 115.76

PROFILO CANCELLO-FRASSO_BD
SEZIONE 142
PROGRESSIVA 7307.34

STERRI E RIPORTI
S1 35.86 m²
S2 22.71 m²
S3 35.78 m²
Totale S: 94.35 m²
RINTERRO
RR1 39.61 m²
RR2 11.17 m²
RR3 0.51 m²
RR4 5.72 m²
Totale: 57.01 m²
INERBIMENTO
i1 4.10 m
i2 3.13 m
i3 8.64 m
Totale: 15.87 m

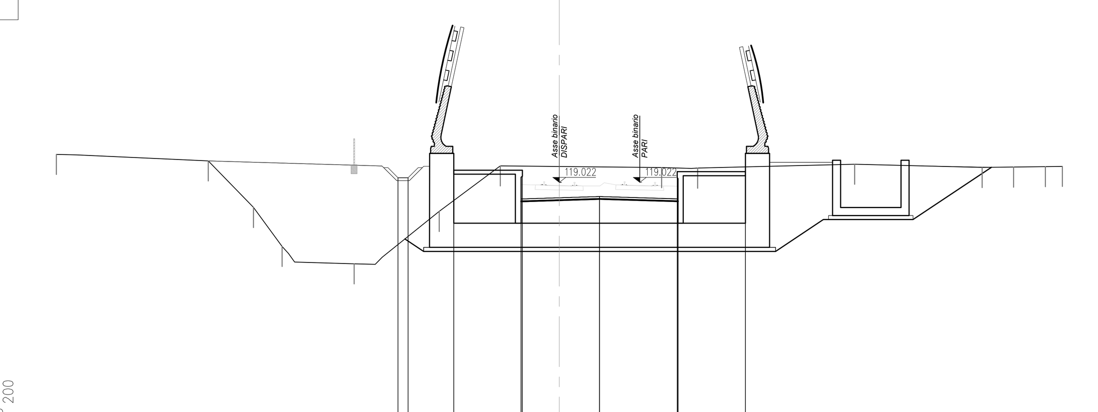

PROGRESSIVE TERRENO	-25.00 -17.45 -15.20 -13.78 -10.20 -5.97 -2.93 5.08 6.88 14.68 21.01 22.58 24.16 25.00
PARZIALI TERRENO	7.55 2.25 1.42 3.58 4.23 3.04 8.01 1.80 7.80 6.33 1.57 1.58 0.84
QUOTE TERRENO	120.41 120.09 117.77 115.83 114.97 117.58 119.84 119.75 119.73 119.92 119.76 119.78 119.80 119.82
PROGRESSIVE PROGETTO	-8.02 -7.52 -5.25 -1.90 -1.90 -1.84 2.00 2.00 5.86 5.90 5.90 9.25
PARZIALI PROGETTO	0.50 3.41 3.90 3.90 3.39
QUOTE PROGETTO	119.25 119.25 119.62 118.19 118.19 119.62 118.31 118.31 119.55 118.20 118.20 119.55

PROFILO CANCELLO-FRASSO_BD
SEZIONE 146
PROGRESSIVA 7459.30

STERRI E RIPORTI
R1 29.47 m²
SCAVO FOSSO DX
FD1 0.84 m²

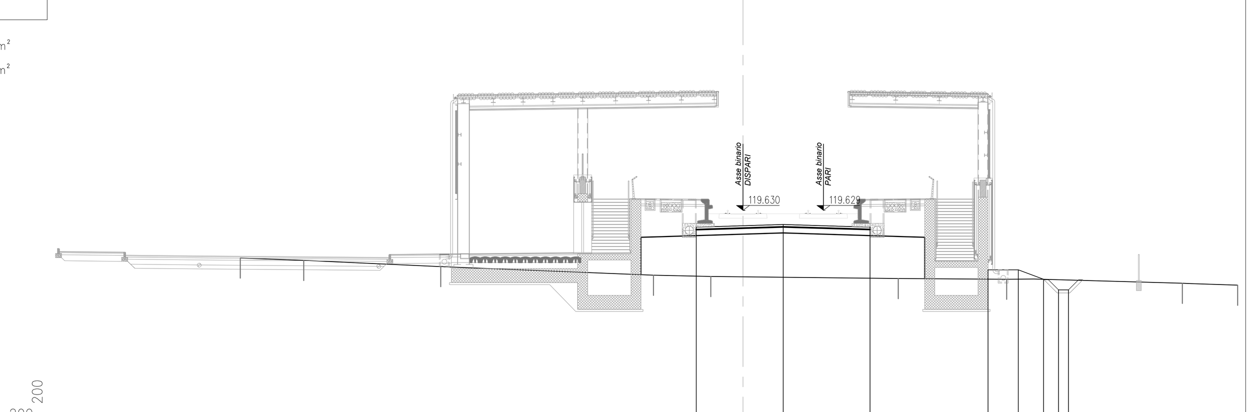

PROGRESSIVE TERRENO	-25.00 -21.84 -15.03 -4.45 -1.60 7.72 13.11 21.85 24.60
PARZIALI TERRENO	3.16 6.81 10.58 2.85 9.32 5.39 8.74 2.75
QUOTE TERRENO	117.25 117.14 116.83 116.40 116.34 116.24 116.20 116.00 115.91
PROGRESSIVE PROGETTO	-2.32 2.00 6.32 12.19 13.69 14.95 15.69 16.19
PARZIALI PROGETTO	4.32 4.32 1.50 1.26 0.50
QUOTE PROGETTO	118.79 118.92 118.79 116.67 116.67 116.20 115.67 115.67

PROFILO CANCELLO-FRASSO_BD
SEZIONE 150
PROGRESSIVA 7542.44

STERRI E RIPORTI
R1 42.19 m²
SCAVO FOSSO DX
FD1 2.70 m²

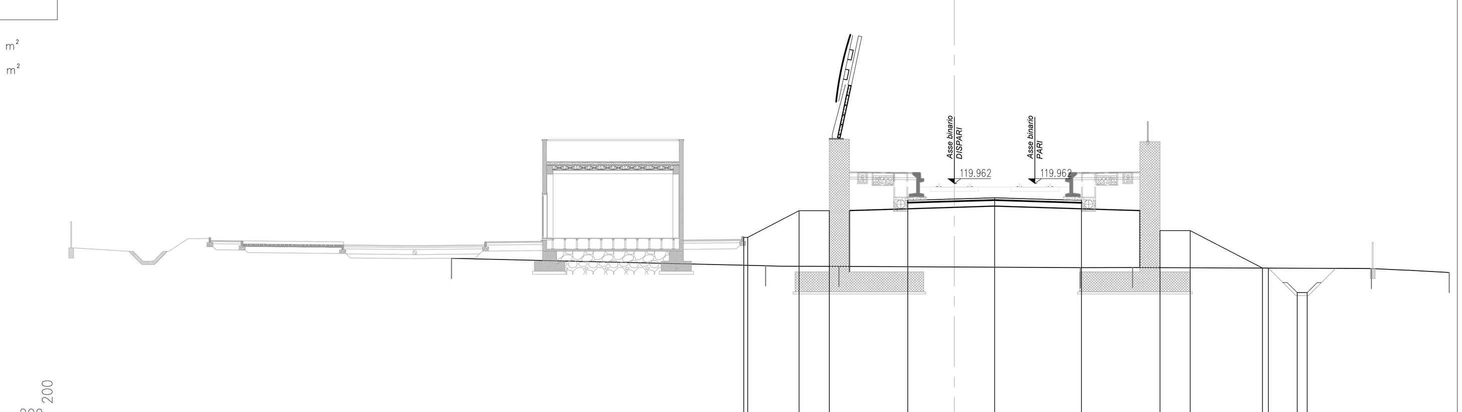

PROGRESSIVE TERRENO	-25.00 -9.39 -5.74 6.26 8.85 20.73 24.60
PARZIALI TERRENO	15.61 3.65 12.00 2.59 11.88 3.87
QUOTE TERRENO	116.24 115.87 115.84 115.78 115.79 115.74 115.54
PROGRESSIVE PROGETTO	-10.48 -10.28 -7.72 -6.22 -2.32 2.00 6.32 10.22 11.72 15.32 15.60 17.04 17.54
PARZIALI PROGETTO	0.20 2.56 1.50 4.32 4.32 1.50 3.60 0.28 0.50
QUOTE PROGETTO	117.28 117.28 118.61 118.61 119.12 119.25 119.12 117.62 117.62 115.76 115.76 114.54 114.54

PROFILO CANCELLO-FRASSO_BD
SEZIONE 143
PROGRESSIVA 7331.33

STERRI E RIPORTI
S1 39.16 m²
S2 38.23 m²
Totale S: 77.39 m²
R1 2.90 m²
RINTERRO
RR1 12.98 m²
RR2 10.49 m²
RR3 9.99 m²
Totale: 33.46 m²
INERBIMENTO
i1 6.58 m
i2 3.15 m
i3 3.66 m
Totale: 13.39 m

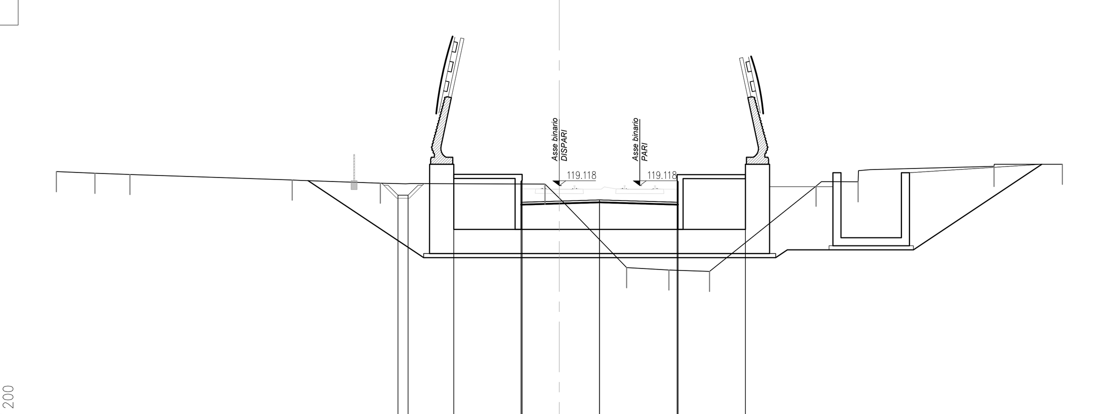

PROGRESSIVE TERRENO	-25.00 -23.09 -21.35 -13.28 -8.90 -0.71 3.35 5.45 7.47 12.76 14.85 21.61 25.00
PARZIALI TERRENO	1.91 1.74 8.07 4.38 8.19 4.06 2.10 2.02 5.29 2.09 6.76 3.39
QUOTE TERRENO	119.82 119.74 119.67 119.40 119.24 119.19 115.04 114.92 114.86 119.09 119.31 120.08 120.18
PROGRESSIVE PROGETTO	-8.02 -7.52 -5.25 -1.90 -1.90 -1.85 2.00 2.00 5.85 5.90 5.90 9.25
PARZIALI PROGETTO	0.50 3.40 3.90 3.90 3.40
QUOTE PROGETTO	118.64 118.64 119.68 118.29 118.29 119.68 118.41 118.41 119.67 118.29 118.29 119.67

PROFILO CANCELLO-FRASSO_BD
SEZIONE 147
PROGRESSIVA 7467.53

SCAVO FOSSO DX
FD1 1.88 m²

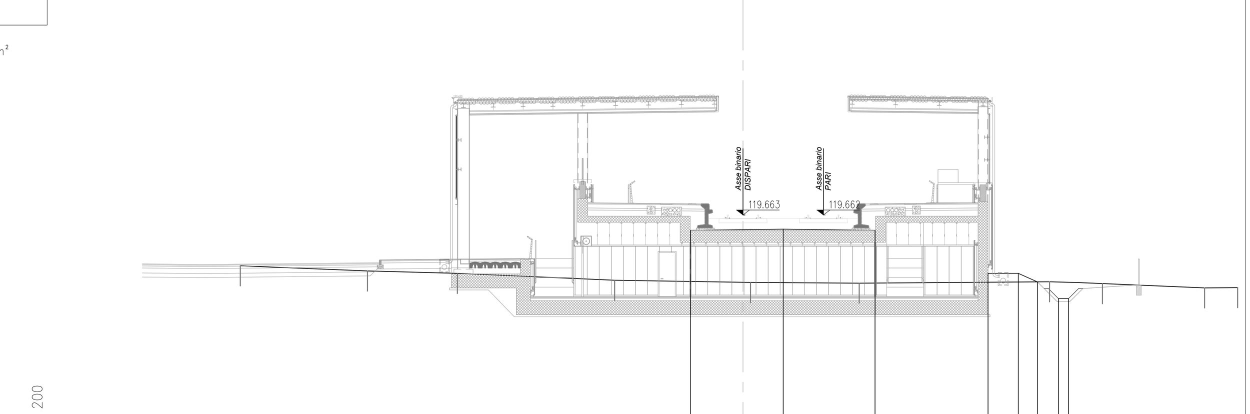

PROGRESSIVE TERRENO	-25.00 -18.67 -14.21 -6.38 0.37 5.78 15.25 17.88 22.95 24.60
PARZIALI TERRENO	6.33 4.46 7.83 6.75 5.41 9.47 2.63 5.07 1.65
QUOTE TERRENO	117.13 116.88 116.76 116.41 116.31 116.27 116.34 116.25 116.04 116.05
PROGRESSIVE PROGETTO	-2.60 2.00 6.57 12.19 13.69 14.64 15.69 16.19
PARZIALI PROGETTO	4.60 4.57 1.50 0.95 0.50
QUOTE PROGETTO	118.90 118.95 118.90 116.76 116.76 116.34 115.50 115.50

PROFILO CANCELLO-FRASSO_BD
SEZIONE 151
PROGRESSIVA 7575.72

STERRI E RIPORTI
R1 71.19 m²
SCAVO FOSSO DX
FD1 0.92 m²

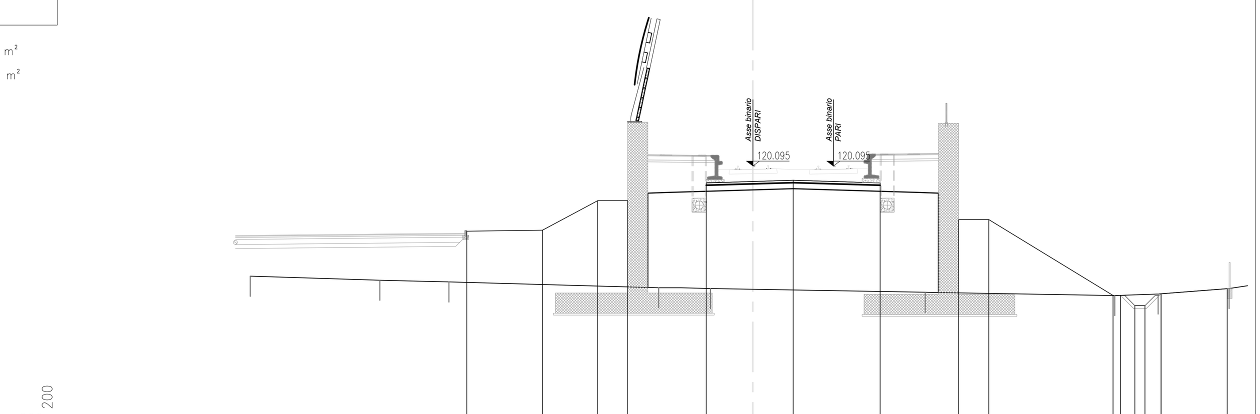

PROGRESSIVE TERRENO	-25.00 -18.56 -15.12 -4.69 -2.12 8.56 17.99 20.15 23.68
PARZIALI TERRENO	6.44 3.44 10.43 2.57 10.68 9.43 2.16 3.53 0.92
QUOTE TERRENO	114.62 114.42 114.33 114.04 114.01 113.82 113.65 113.73 114.01
PROGRESSIVE PROGETTO	-14.23 -10.47 -7.72 -6.23 -2.33 2.00 6.32 10.22 11.72 17.90 18.27 18.99 19.49 20.29 20.29 23.58
PARZIALI PROGETTO	3.76 2.75 1.49 4.33 4.32 1.50 6.18 0.37 0.50 3.29
QUOTE PROGETTO	116.85 116.90 118.37 118.37 119.26 119.39 119.26 117.43 117.43 113.66 113.66 113.15 113.15 113.74 113.74 114.00

COMMITTENTE:
RFI RETE FERROVIARIA ITALIANA
GRUPPO FERROVIE DELLO STATO ITALIANE

DIREZIONE LAVORI:
ITALFERR
GRUPPO FERROVIE DELLO STATO ITALIANE

APPALTATORE:
Ghella
CONSORZIO CFT
PIZZAROTTI
ITINERA

PROGETTAZIONE:	PROGETTISTA:	DIRETTORE DELLA PROGETTAZIONE:
RAGGRUPPAMENTO TEMPORANEO PROGETTISTI PIZZAROTTI Sintagma INTEGRA	Ing.LUCA DINELLI	Ing. PIETRO MAZZOLI Responsabile integrazione fra le varie prestazioni specialistiche

PROGETTO ESECUTIVO

ITINERARIO NAPOLI-BARI
RADDOPPIO TRATTA CANCELLO-BENEVENTO
I° LOTTO FUNZIONALE CANCELLO-FRASSO TELESINO E VARIANTE ALLA LINEA ROMA-NAPOLI VIA CASSINO NEL COMUNE MADDALONI

LINEA

Tratta Cancello-Frasso Telesino
Sezioni trasversali Binario Dispari dalla pr. 7+247.41 alla pr.7+542.44 - tav.9 di 36

APPALTATORE
CONSORZIO CFT
IL DIRETTORE TECNICO
Geom. C. BIANCHI
10/07/2018

SCALA:
1:200

COMMESSA	LOTTO	FASE	ENTE	TIPO DOC.	OPERA/DISCIPLINA	PROGR.	REV.
IF1N	01	E	ZZ	W9	IF0001	009	A

Rev.	Descrizione	Redatto	Data	Verificato	Data	Approvato	Data	Autorizzato Data
A	Emissione	S.Scopetta	10/07/2018	L.Dinelli	10/07/2018	P.Mazzoli	10/07/2018	L.Dinelli 10/07/2018

File: IF1N.0.1.E.ZZ.W9.IF.00.0.1.009.A.dwg
n. Elab.: