PROFILO CANCELLO–FRASSO_BD
SEZIONE 224
PROGRESSIVA 9700.00

STERRI E RIPORTI
- R1: 18.08 m²
- SCAVO FOSSO DX FD1: 1.51 m²
- SCAVO FOSSO SX FS1: 3.03 m²
- BONIFICA bo1: 17.18 m
- INERBIMENTO i1: 3.59 m; i2: 2.97 m; Totale: 6.56 m
- SCOTICO sc1: 17.18 m

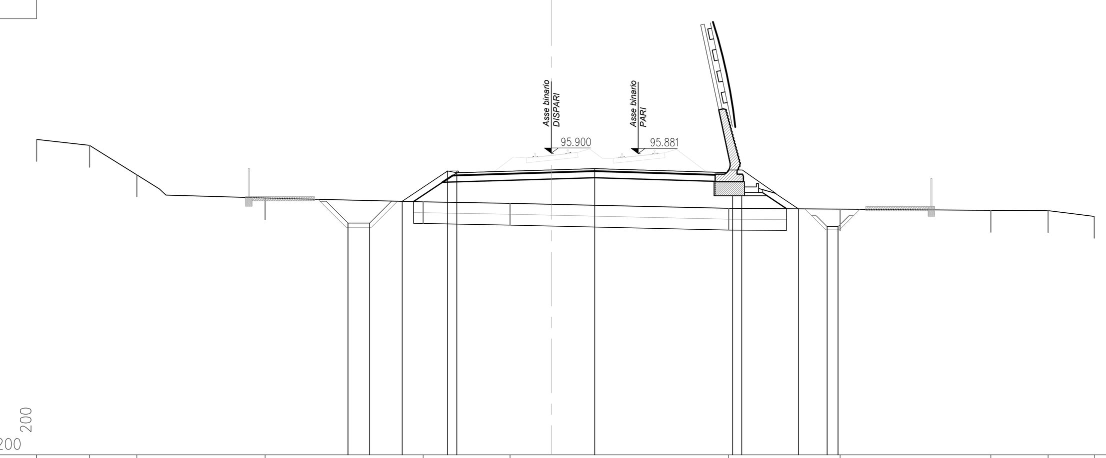

PROGRESSIVE TERRENO	-23.70, -21.26, -19.08, -13.18, -5.90, -1.90, 8.17, 13.30, 20.24, 22.88, 25.00
PARZIALI TERRENO	2.44, 2.18, 5.90, 7.28, 4.00, 10.07, 5.13, 6.94, 2.64, 2.12
QUOTE TERRENO	96.53, 96.26, 94.90, 93.84, 93.66, 93.59, 93.36, 93.32, 93.26, 93.25, 92.99
PROGRESSIVE PROGETTO	-9.36, -8.36, -6.86, -4.77, -4.35, 2.00, 8.35, 8.77, 11.38, 12.70, 13.20
PARZIALI PROGETTO	1.00, 2.09, 0.42, 6.35, 6.35, 0.42, 2.61, 0.50
QUOTE PROGETTO	92.68, 92.68, 93.68, 95.08, 95.00, 95.19, 95.00, 95.08, 93.34, 92.52, 92.52

PROFILO CANCELLO–FRASSO_BD
SEZIONE 225
PROGRESSIVA 9725.00

STERRI E RIPORTI
- R1: 13.54 m²
- SCAVO FOSSO DX FD1: 1.54 m²
- SCAVO FOSSO SX FS1: 2.95 m²
- BONIFICA bo1: 16.37 m
- INERBIMENTO i1: 3.06 m; i2: 2.52 m; Totale: 5.58 m
- SCOTICO sc1: 16.37 m

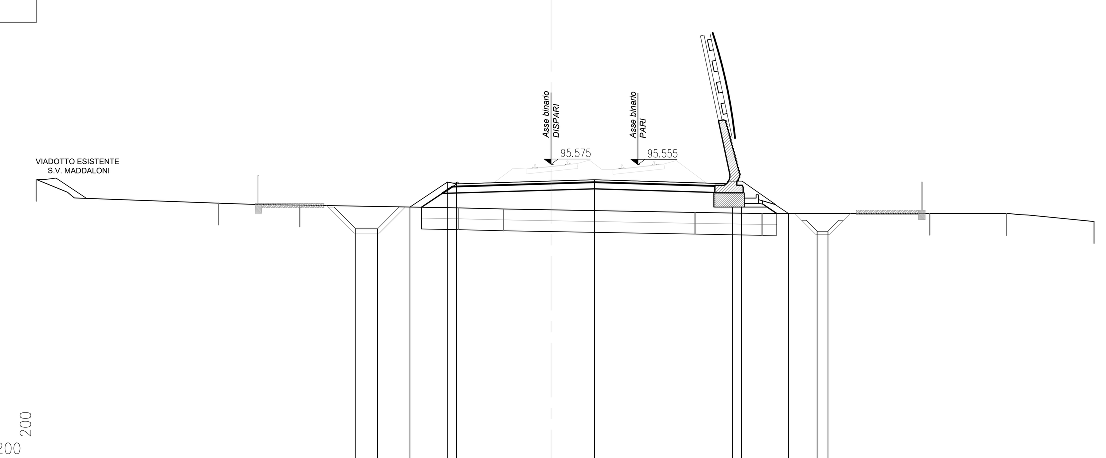

PROGRESSIVE TERRENO	-23.70, -15.30, -11.57, -4.27, -2.19, 6.63, 9.72, 17.44, 20.97, 25.00
PARZIALI TERRENO	8.40, 3.73, 7.30, 2.08, 8.82, 3.09, 7.72, 3.53, 4.03
QUOTE TERRENO	94.88, 93.79, 93.70, 93.57, 93.52, 93.36, 93.31, 93.32, 93.31, 92.94
PROGRESSIVE PROGETTO	-8.99, -7.99, -6.49, -4.77, -4.35, 2.00, 8.35, 8.77, 10.94, 12.25, 12.75
PARZIALI PROGETTO	1.00, 1.72, 0.42, 6.35, 6.35, 0.42, 2.17, 0.50
QUOTE PROGETTO	92.61, 92.61, 93.61, 94.75, 94.67, 94.87, 94.67, 94.75, 93.31, 92.49, 92.49

PROFILO CANCELLO–FRASSO_BD
SEZIONE 226
PROGRESSIVA 9750.00

STERRI E RIPORTI
- R1: 1.47 m²; R2: 4.60 m²; Totale R: 6.07 m²
- SCAVO FOSSO DX FD1: 1.09 m²
- SCAVO FOSSO SX FS1: 5.61 m²
- BONIFICA bo1: 13.92 m
- INERBIMENTO i1: 2.74 m; i2: 1.16 m; Totale: 3.90 m
- SCOTICO sc1: 13.92 m

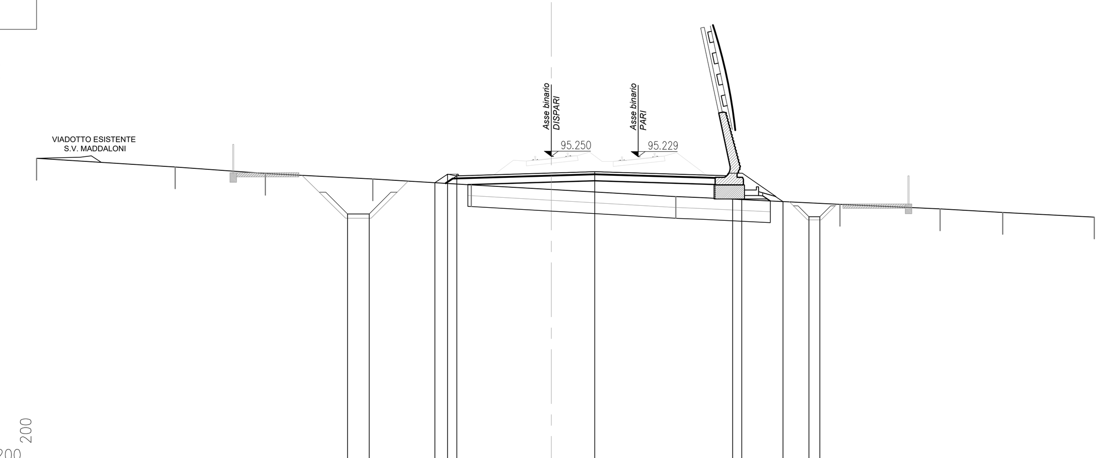

PROGRESSIVE TERRENO	-23.70, -17.32, -13.16, -8.22, -3.68, 5.73, 13.29, 17.90, 20.79, 25.00
PARZIALI TERRENO	6.38, 4.16, 4.94, 4.54, 9.41, 7.56, 4.61, 2.89, 4.21
QUOTE TERRENO	95.16, 94.76, 94.46, 94.21, 93.94, 93.39, 93.04, 92.83, 92.66, 92.45
PROGRESSIVE PROGETTO	-9.38, -8.38, -5.36, -4.77, -4.35, 2.00, 8.35, 8.77, 10.67, 11.86, 12.36
PARZIALI PROGETTO	1.00, 0.59, 0.42, 6.35, 6.35, 0.42, 1.90, 0.50
QUOTE PROGETTO	92.59, 92.59, 94.04, 94.43, 94.35, 94.54, 94.35, 94.43, 93.16, 92.47, 92.47

PROFILO CANCELLO–FRASSO_BD
SEZIONE 227
PROGRESSIVA 9775.00

STERRI E RIPORTI
- S1: 2.81 m²
- R1: 0.63 m²
- SCAVO FOSSO DX FD1: 1.72 m²
- SCAVO FOSSO SX FS1: 6.54 m²
- BONIFICA bo1: 7.29 m
- INERBIMENTO i1: 1.71 m; i2: 1.87 m; Totale: 3.58 m
- SCOTICO sc1: 7.29 m

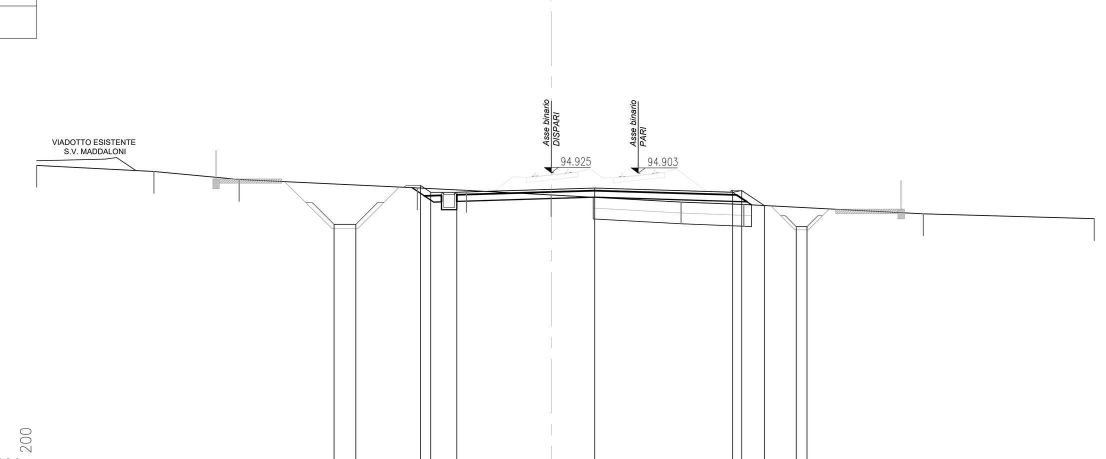

PROGRESSIVE TERRENO	-23.70, -18.29, -14.37, -6.16, -3.90, 0.00, 5.98, 8.86, 17.13, 25.00
PARZIALI TERRENO	5.41, 3.92, 8.21, 2.26, 3.90, 5.98, 2.88, 8.27, 7.87
QUOTE TERRENO	95.26, 94.98, 94.61, 94.23, 94.11, 93.90, 93.57, 93.46, 93.03, 92.81
PROGRESSIVE PROGETTO	-10.00, -9.00, -6.02, -5.55, -4.35, 2.00, 8.35, 8.77, 9.81, 11.28, 11.78
PARZIALI PROGETTO	1.00, 0.47, 1.20, 6.35, 6.35, 0.42, 1.04, 0.50
QUOTE PROGETTO	92.55, 92.55, 94.34, 94.02, 94.02, 94.22, 94.02, 94.10, 93.41, 92.44, 92.44

PROFILO CANCELLO–FRASSO_BD
SEZIONE 228
PROGRESSIVA 9800.00

STERRI E RIPORTI
- S1: 4.30 m²; S2: 0.28 m²; S3: 0.17 m²; Totale S: 4.75 m²
- SCAVO FOSSO DX FD1: 1.36 m²
- SCAVO FOSSO SX FS1: 6.27 m²
- BONIFICA bo1: 9.01 m
- INERBIMENTO i1: 1.44 m; i2: 2.21 m; Totale: 3.65 m
- SCOTICO sc1: 9.01 m

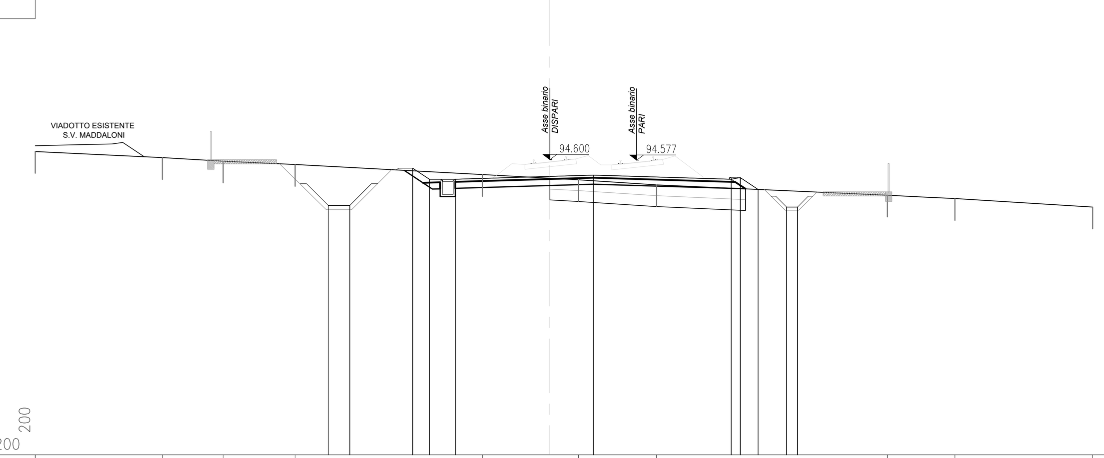

PROGRESSIVE TERRENO	-23.70, -17.85, -15.04, -11.73, -3.11, 1.32, 4.92, 15.55, 18.66, 25.00
PARZIALI TERRENO	5.85, 2.81, 3.31, 8.62, 4.43, 3.60, 10.63, 3.11, 6.34
QUOTE TERRENO	94.98, 94.70, 94.53, 94.38, 93.91, 93.68, 93.44, 92.97, 92.81, 92.41
PROGRESSIVE PROGETTO	-10.21, -9.21, -6.31, -5.55, -4.35, 2.00, 8.35, 8.77, 9.59, 10.90, 11.40
PARZIALI PROGETTO	1.00, 0.76, 1.20, 6.35, 6.35, 0.42, 0.82, 0.50
QUOTE PROGETTO	92.49, 92.49, 94.21, 93.70, 93.70, 93.89, 93.70, 93.78, 93.23, 92.42, 92.42

PROFILO CANCELLO–FRASSO_BD
SEZIONE 229
PROGRESSIVA 9825.00

STERRI E RIPORTI
- S1: 3.87 m²; S2: 0.04 m²; Totale S: 3.91 m²
- R1: 0.31 m²
- SCAVO FOSSO DX FD1: 0.73 m²
- SCAVO FOSSO SX FS1: 4.72 m²
- BONIFICA bo1: 5.12 m
- INERBIMENTO i1: 1.68 m; i2: 2.15 m; Totale: 3.83 m
- SCOTICO sc1: 5.12 m

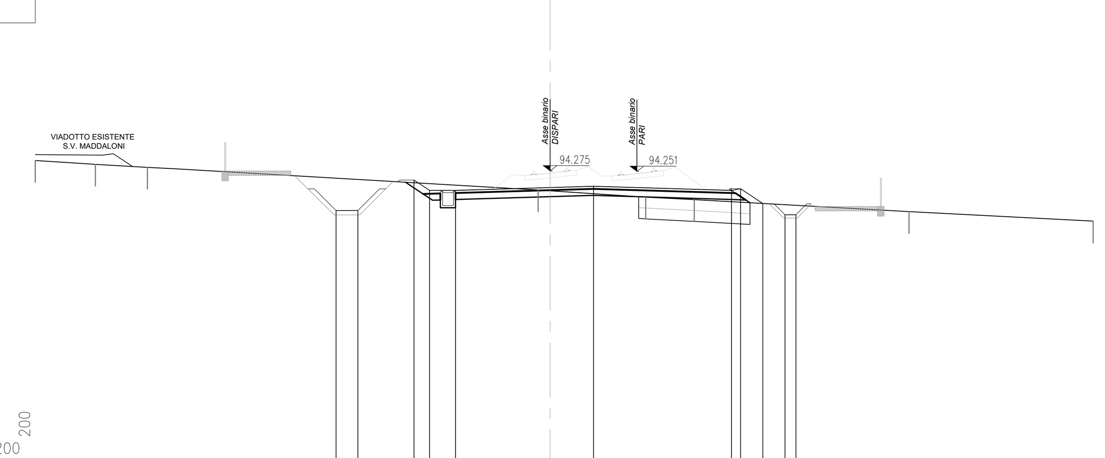

PROGRESSIVE TERRENO	-23.70, -20.93, -18.54, -0.55, 4.40, 6.64, 16.53, 25.00
PARZIALI TERRENO	2.77, 2.39, 17.99, 4.95, 2.24, 9.89, 8.47
QUOTE TERRENO	94.75, 94.58, 94.44, 93.39, 93.06, 92.95, 92.40, 91.96
PROGRESSIVE PROGETTO	-9.85, -8.85, -6.26, -5.55, -4.35, 2.00, 8.35, 8.77, 9.79, 10.82, 11.32
PARZIALI PROGETTO	1.00, 0.71, 1.20, 6.35, 6.35, 0.42, 1.02, 0.50
QUOTE PROGETTO	92.45, 92.45, 93.85, 93.37, 93.37, 93.57, 93.37, 93.45, 92.77, 92.25, 92.25

PROFILO CANCELLO–FRASSO_BD
SEZIONE 230
PROGRESSIVA 9850.00

STERRI E RIPORTI
- S1: 3.56 m²; S2: 0.05 m²; Totale S: 3.61 m²
- R1: 0.04 m²; R2: 0.48 m²; Totale R: 0.52 m²
- SCAVO FOSSO DX FD1: 0.94 m²
- SCAVO FOSSO SX FS1: 3.56 m²
- BONIFICA bo1: 6.74 m
- INERBIMENTO i1: 1.71 m; i2: 2.15 m; Totale: 3.86 m
- SCOTICO sc1: 6.74 m

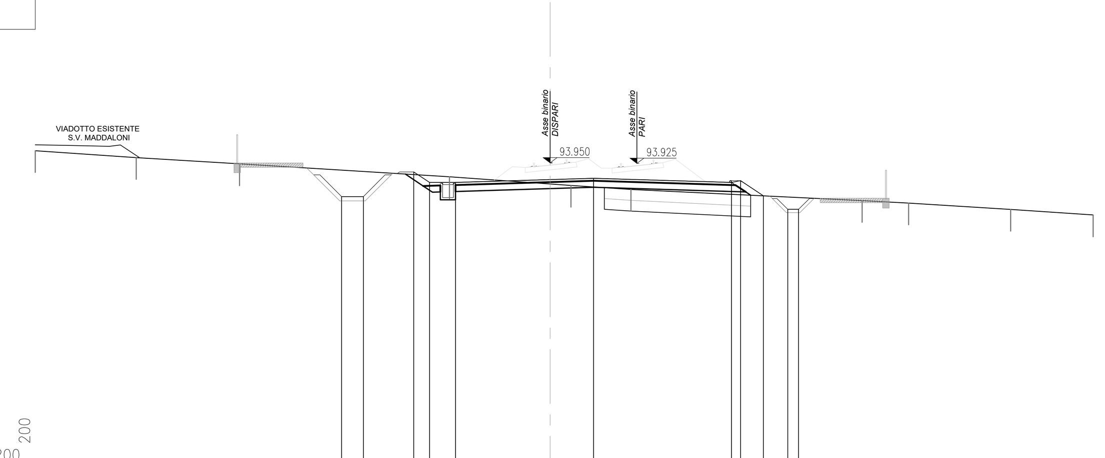

PROGRESSIVE TERRENO	-23.70, -19.05, -14.30, -4.63, 0.96, 3.73, 14.36, 16.51, 21.21, 25.00
PARZIALI TERRENO	4.65, 4.75, 9.67, 5.59, 2.77, 10.63, 2.15, 4.70, 3.79
QUOTE TERRENO	94.51, 94.19, 93.90, 93.31, 92.91, 92.73, 92.21, 92.10, 91.81, 91.55
PROGRESSIVE PROGETTO	-9.60, -8.60, -6.28, -5.55, -4.35, 2.00, 8.35, 8.77, 9.82, 10.94, 11.44
PARZIALI PROGETTO	1.00, 0.73, 1.20, 6.35, 6.35, 0.42, 1.05, 0.50
QUOTE PROGETTO	92.40, 92.40, 93.53, 93.05, 93.05, 93.24, 93.05, 93.13, 92.43, 91.81, 91.81

PROFILO CANCELLO–FRASSO_BD
SEZIONE 231
PROGRESSIVA 9871.98

STERRI E RIPORTI
- S1: 2.51 m²; S2: 0.00 m²; Totale S: 2.51 m²
- R1: 0.07 m²; R2: 1.29 m²; Totale R: 1.36 m²
- SCAVO FOSSO DX FD1: 0.77 m²
- SCAVO FOSSO SX FS1: 3.50 m²
- BONIFICA bo1: 8.29 m
- INERBIMENTO i1: 2.04 m; i2: 1.83 m; Totale: 3.87 m
- SCOTICO sc1: 8.29 m

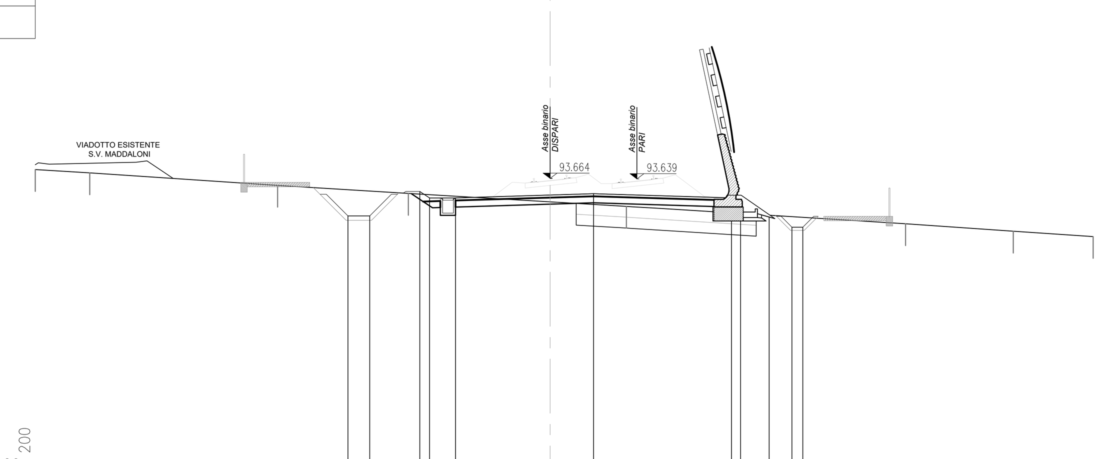

PROGRESSIVE TERRENO	-23.70, -21.19, -12.55, -6.52, 3.51, 16.37, 21.33, 25.00
PARZIALI TERRENO	2.51, 8.64, 6.03, 10.03, 12.86, 4.96, 3.67
QUOTE TERRENO	94.07, 93.91, 93.34, 92.97, 92.38, 91.57, 91.23, 90.99
PROGRESSIVE PROGETTO	-9.31, -8.31, -6.00, -5.55, -4.35, 2.00, 8.35, 8.77, 10.09, 11.14, 11.64
PARZIALI PROGETTO	1.00, 0.45, 1.20, 6.35, 6.35, 0.42, 1.32, 0.50
QUOTE PROGETTO	91.94, 91.94, 93.06, 92.76, 92.76, 92.96, 92.76, 92.84, 91.97, 91.42, 91.42

PROFILO CANCELLO–FRASSO_BD
SEZIONE 232
PROGRESSIVA 9872.03

STERRI E RIPORTI
- S1: 2.38 m²; S2: 0.14 m²; Totale S: 2.52 m²
- R1: 0.00 m²; R2: 1.89 m²; Totale R: 1.89 m²
- SCAVO FOSSO DX FD1: 0.68 m²
- SCAVO FOSSO SX FS1: 3.53 m²
- BONIFICA bo1: 9.87 m
- INERBIMENTO i1: 1.83 m; i2: 2.12 m; Totale: 3.95 m
- SCOTICO sc1: 9.87 m

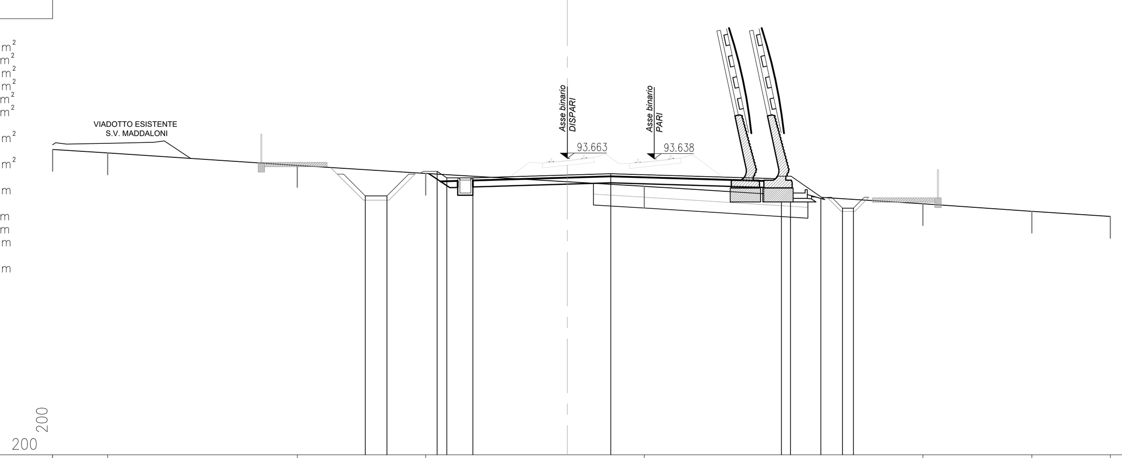

PROGRESSIVE TERRENO	-23.70, -21.17, -12.43, -6.53, 3.54, 16.37, 21.39, 25.00
PARZIALI TERRENO	2.53, 8.74, 5.90, 10.07, 12.83, 5.02, 3.61
QUOTE TERRENO	94.07, 93.91, 93.33, 92.97, 92.37, 91.57, 91.22, 90.99
PROGRESSIVE PROGETTO	-9.30, -8.30, -6.00, -5.55, -4.35, 2.00, 9.85, 10.27, 11.67, 12.67, 13.17
PARZIALI PROGETTO	1.00, 0.45, 1.20, 6.35, 7.85, 0.42, 1.40, 0.50
QUOTE PROGETTO	91.93, 91.93, 93.06, 92.76, 92.76, 92.96, 92.72, 92.80, 91.87, 91.37, 91.37

PROFILO CANCELLO–FRASSO_BD
SEZIONE 233
PROGRESSIVA 9886.08

STERRI E RIPORTI
- S1: 1.42 m²; S2: 0.00 m²; Totale S: 1.42 m²
- R1: 0.13 m²; R2: 3.36 m²; Totale R: 3.49 m²
- SCAVO FOSSO DX FD1: 0.68 m²
- SCAVO FOSSO SX FS1: 3.58 m²
- BONIFICA bo1: 11.86 m; bo2: 0.00 m; Totale: 11.86 m
- INERBIMENTO i1: 1.49 m; i2: 2.43 m; Totale: 3.92 m
- SCOTICO sc1: 11.86 m

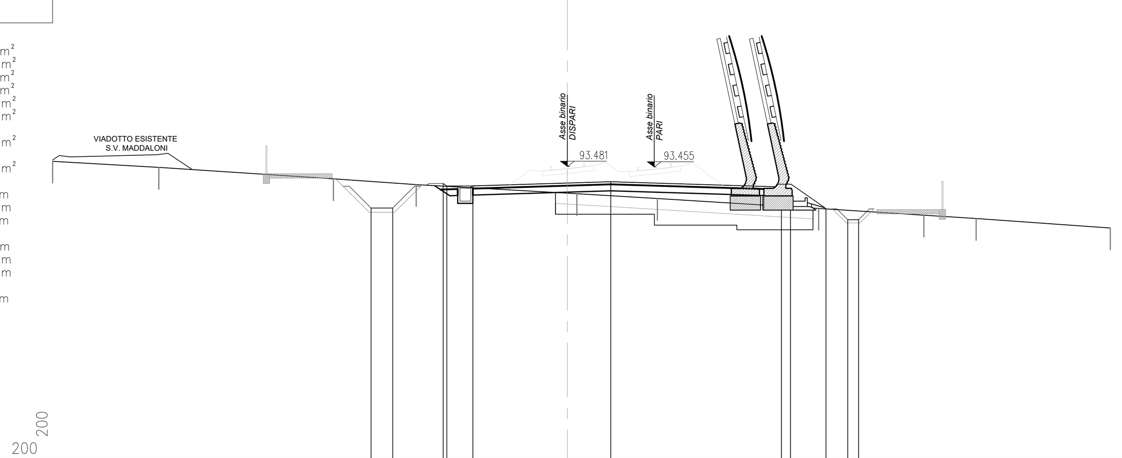

PROGRESSIVE TERRENO	-23.70, -18.81, -10.77, -6.96, 0.44, 4.14, 11.57, 16.41, 18.82, 25.00
PARZIALI TERRENO	4.89, 8.04, 3.81, 7.40, 3.70, 7.43, 4.84, 2.41, 6.18
QUOTE TERRENO	93.72, 93.43, 92.91, 92.64, 92.22, 92.00, 91.55, 91.23, 91.08, 90.64
PROGRESSIVE PROGETTO	-9.04, -8.04, -5.72, -5.55, -4.35, 2.00, 9.85, 10.27, 11.91, 12.91, 13.41
PARZIALI PROGETTO	1.00, 0.17, 1.20, 6.35, 7.85, 0.42, 1.64, 0.50
QUOTE PROGETTO	91.56, 91.56, 92.69, 92.58, 92.58, 92.77, 92.53, 92.61, 91.52, 91.02, 91.02

PROFILO CANCELLO–FRASSO_BD
SEZIONE 234
PROGRESSIVA 9886.13

STERRI E RIPORTI
- S1: 1.34 m²; S2: 0.06 m²; Totale S: 1.40 m²
- R1: 0.00 m²; R2: 2.75 m²; Totale R: 2.75 m²
- SCAVO FOSSO DX FD1: 0.74 m²
- SCAVO FOSSO SX FS1: 3.58 m²
- BONIFICA bo1: 10.29 m; bo2: 0.00 m; Totale: 10.29 m
- INERBIMENTO i1: 2.33 m; i2: 1.49 m; Totale: 3.82 m
- SCOTICO sc1: 10.29 m

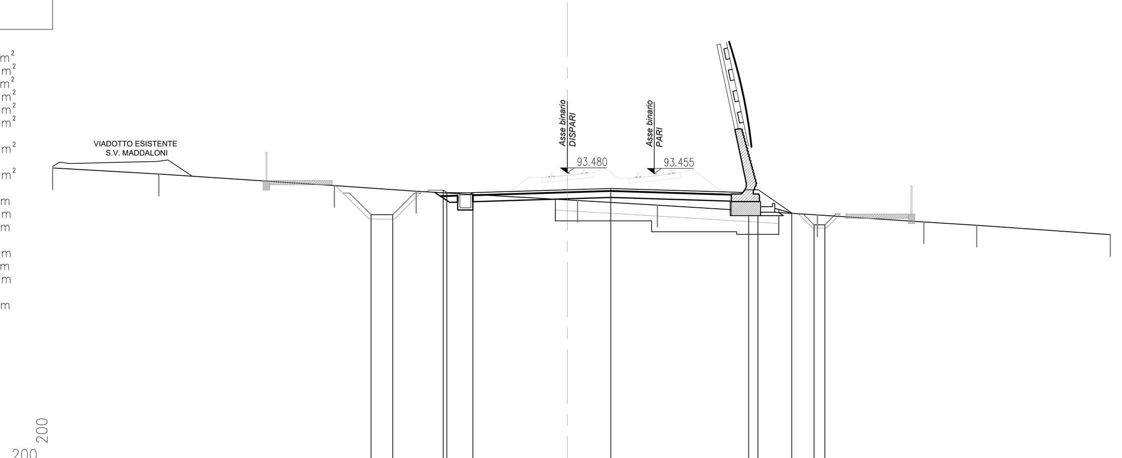

PROGRESSIVE TERRENO	-23.70, -18.81, -10.73, -6.96, 0.47, 4.15, 11.51, 16.41, 18.85, 25.00
PARZIALI TERRENO	4.89, 8.08, 3.77, 7.43, 3.68, 7.36, 4.90, 2.44, 6.15
QUOTE TERRENO	93.72, 93.43, 92.90, 92.64, 92.22, 92.00, 91.55, 91.23, 91.07, 90.64
PROGRESSIVE PROGETTO	-9.04, -8.04, -5.72, -5.55, -4.35, 2.00, 8.35, 8.77, 10.33, 11.36, 11.86
PARZIALI PROGETTO	1.00, 0.17, 1.20, 6.35, 6.35, 0.42, 1.56, 0.50
QUOTE PROGETTO	91.56, 91.56, 92.69, 92.58, 92.58, 92.77, 92.58, 92.66, 91.62, 91.09, 91.09

PROFILO CANCELLO–FRASSO_BD
SEZIONE 235
PROGRESSIVA 9900.00

STERRI E RIPORTI
- S1: 0.93 m²
- R1: 0.08 m²; R2: 4.55 m²; Totale R: 4.63 m²
- SCAVO FOSSO DX FD1: 0.73 m²
- SCAVO FOSSO SX FS1: 3.88 m²
- BONIFICA bo1: 11.83 m; bo2: 0.00 m; Totale: 11.83 m
- INERBIMENTO i1: 2.74 m; i2: 1.30 m; Totale: 4.04 m
- SCOTICO sc1: 11.83 m

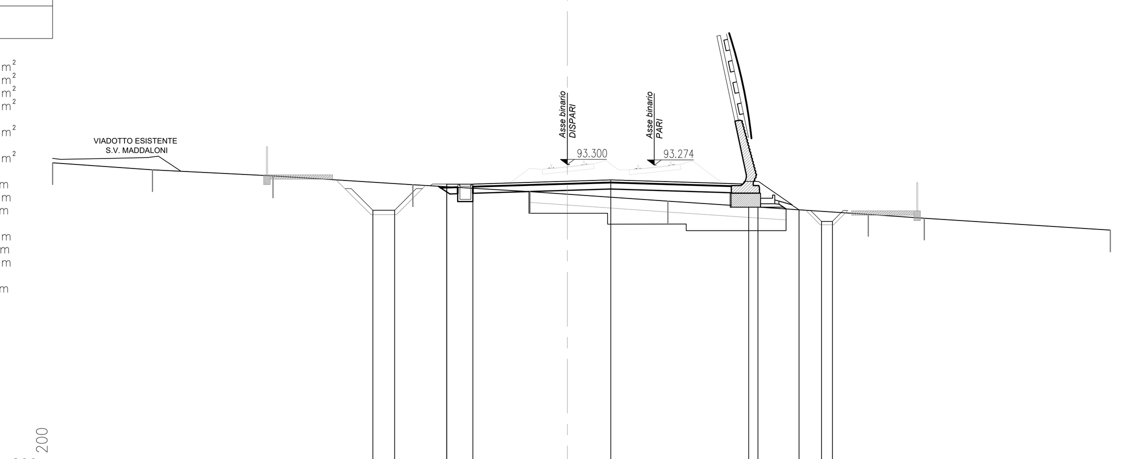

PROGRESSIVE TERRENO	-23.70, -19.10, -13.56, -7.11, -1.72, 4.63, 13.86, 16.43, 25.00
PARZIALI TERRENO	4.60, 5.54, 6.45, 5.39, 6.35, 9.23, 2.57, 8.57
QUOTE TERRENO	93.38, 93.06, 92.78, 92.37, 92.06, 91.61, 91.00, 90.83, 90.28
PROGRESSIVE PROGETTO	-8.95, -7.95, -5.56, -5.55, -4.35, 2.00, 8.35, 8.77, 10.67, 11.70, 12.20
PARZIALI PROGETTO	1.00, 0.01, 1.20, 6.35, 6.35, 0.42, 1.90, 0.50
QUOTE PROGETTO	91.19, 91.19, 92.40, 92.40, 92.40, 92.59, 92.40, 92.48, 91.21, 90.68, 90.68

COMMITTENTE: RFI RETE FERROVIARIA ITALIANA – GRUPPO FERROVIE DELLO STATO ITALIANE

DIREZIONE LAVORI: ITALFERR – GRUPPO FERROVIE DELLO STATO ITALIANE

APPALTATORE: Ghella – CONSORZIO CFT – PIZZAROTTI – ITINERA

PROGETTAZIONE:	PROGETTISTA:	DIRETTORE DELLA PROGETTAZIONE:
RAGGRUPPAMENTO TEMPORANEO PROGETTISTI: PIZZAROTTI, Sintagma, INTEGRA, AK Ingegneria Geotecnica	Ing.LUCA DINELLI	Ing. PIETRO MAZZOLI – Responsabile integrazione fra le varie prestazioni specialistiche

PROGETTO ESECUTIVO

ITINERARIO NAPOLI-BARI
RADDOPPIO TRATTA CANCELLO-BENEVENTO
I° LOTTO FUNZIONALE CANCELLO-FRASSO TELESINO E VARIANTE ALLA LINEA ROMA-NAPOLI VIA CASSINO NEL COMUNE MADDALONI

LINEA

Tratta Cancello-Frasso Telesino
Sezioni trasversali Binario Dispari dalla pr. 9+675.00 alla pr.9+886.13 - tav.16 di 36

APPALTATORE: CONSORZIO CFT – IL DIRETTORE TECNICO Geom. C. BIANCHI – 10/07/2018

SCALA: 1:200

COMMESSA	LOTTO	FASE	ENTE	TIPO DOC.	OPERA/DISCIPLINA	PROGR.	REV.
IF1N	01	E	ZZ	W9	IF0001	016	A

Rev.	Descrizione	Redatto	Data	Verificato	Data	Approvato	Data	Autorizzato Data
A	Emissione	S.Scopetta	10/07/2018	L.Dinelli	10/07/2018	P.Mazzoli	10/07/2018	L.Dinelli
								10/07/2018

File: IF1N.0.1.E.ZZ.W9.IF.00.0.1.016.A.dwg | n. Elab.: