PROFILO CANCELLO-FRASSO_BD — SEZIONE 308 — PROGRESSIVA 12875.00

STERRI E RIPORTI
S1 0.05 m²
R1 1.61 m²
R2 0.41 m²
R3 0.05 m²
R4 0.00 m²
R5 11.46 m²
Totale R: 13.53 m²
SCAVO FOSSO DX
FD1 0.78 m²
SCAVO FOSSO SX
FS1 0.89 m²
BONIFICA
bo1 22.03 m
INERBIMENTO
i1 9.72 m
i2 2.75 m
Totale: 12.47 m
SCOTICO
sc1 22.03 m

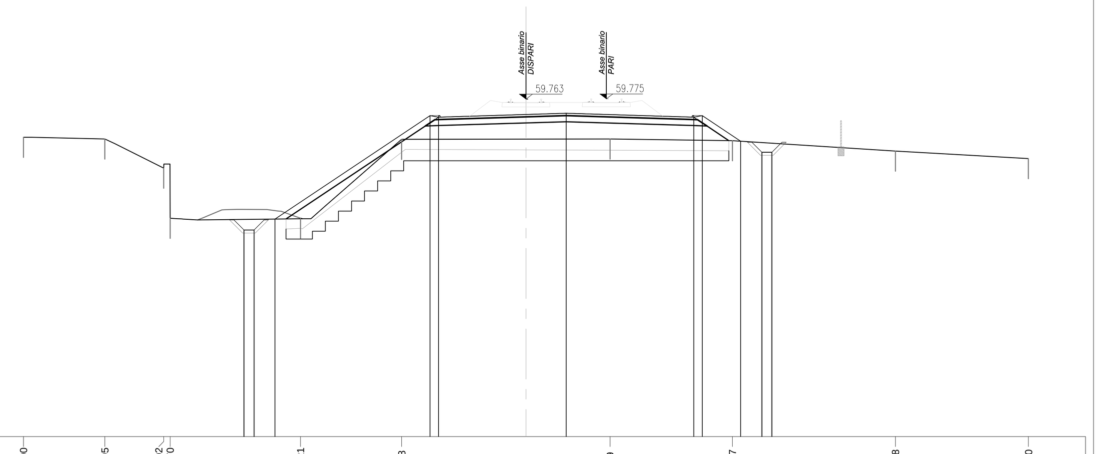

PROGRESSIVE TERRENO	-25.00 -20.95 -18.02 -17.70 -11.21 -6.18 4.19 10.27 18.38 25.00
PARZIALI TERRENO	4.05 2.93 0.32 6.58 0.09 4.94 10.37 6.08 8.11 6.62
QUOTE TERRENO	57.87 57.78 56.33 53.84 53.84 57.76 57.78 57.70 57.18 56.81
PROGRESSIVE PROGETTO	-14.03 -14.03 -13.53 -13.53 -12.48 -4.77 -4.35 2.00 8.35 8.77 10.68 11.73 11.73 12.23 12.23
PARZIALI PROGETTO	0.50 7.71 0.42 6.35 6.35 0.42 1.91 0.50
QUOTE PROGETTO	53.25 53.25 53.25 53.25 53.80 58.94 58.86 59.06 58.86 58.94 57.67 57.11 57.11 57.11 57.11

PROFILO CANCELLO-FRASSO_BD — SEZIONE 309 — PROGRESSIVA 12900.00

STERRI E RIPORTI
S1 2.14 m²
S2 11.85 m²
Totale S: 13.99 m²
R1 3.03 m²
R2 0.12 m²
R3 0.00 m²
Totale R: 3.15 m²
SCAVO FOSSO DX
FD1 0.65 m²
SCAVO FOSSO SX
FS1 0.94 m²
BONIFICA
bo1 5.44 m
INERBIMENTO
i1 9.04 m
i2 2.84 m
Totale: 11.88 m
SCOTICO
sc1 5.44 m

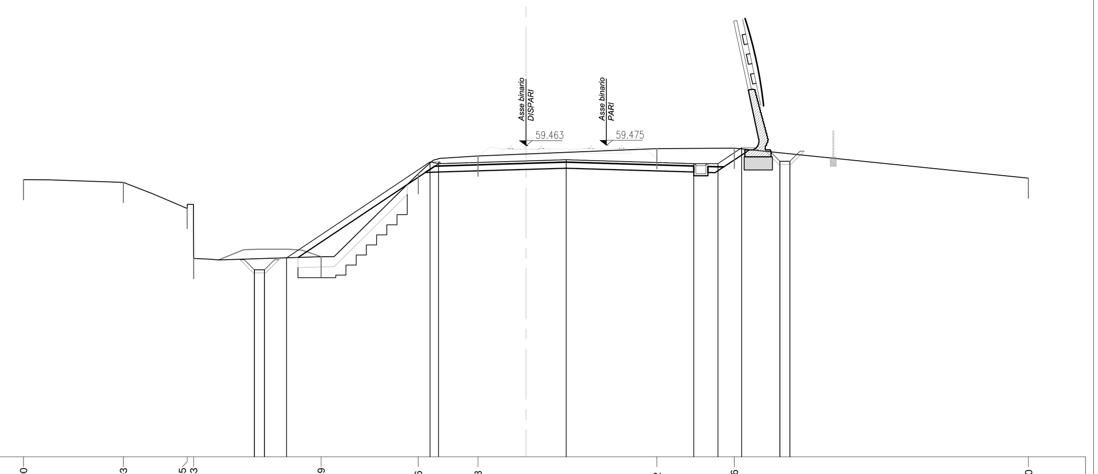

PROGRESSIVE TERRENO	-25.00 -20.03 -16.85 -16.53 -10.19 -5.36 -2.38 6.52 10.36 25.00
PARZIALI TERRENO	4.97 3.18 0.32 6.34 4.83 2.98 8.90 3.84 14.64
QUOTE TERRENO	57.77 57.63 56.33 53.86 53.93 58.07 58.94 59.31 59.33 57.84
PROGRESSIVE PROGETTO	-13.51 -13.51 -13.01 -13.01 -11.91 -4.77 -4.35 2.00 8.35 9.55 10.73 12.63 12.63 13.13 13.13
PARZIALI PROGETTO	0.50 7.14 0.42 6.35 6.35 1.20 1.18 0.50
QUOTE PROGETTO	53.28 53.28 53.28 53.28 53.88 58.64 58.56 58.76 58.56 58.56 59.35 58.68 58.68 58.68 58.68

PROFILO CANCELLO-FRASSO_BD — SEZIONE 310 — PROGRESSIVA 12925.00

STERRI E RIPORTI
S1 2.87 m²
S2 2.99 m²
Totale S: 5.86 m²
R1 6.23 m²
R2 4.18 m²
Totale R: 10.41 m²
SCAVO FOSSO DX
FD1 1.04 m²
SCAVO FOSSO SX
FS1 0.83 m²
BONIFICA
bo1 8.97 m
INERBIMENTO
i1 8.58 m
i2 1.82 m
Totale: 10.40 m
SCOTICO
sc1 8.97 m

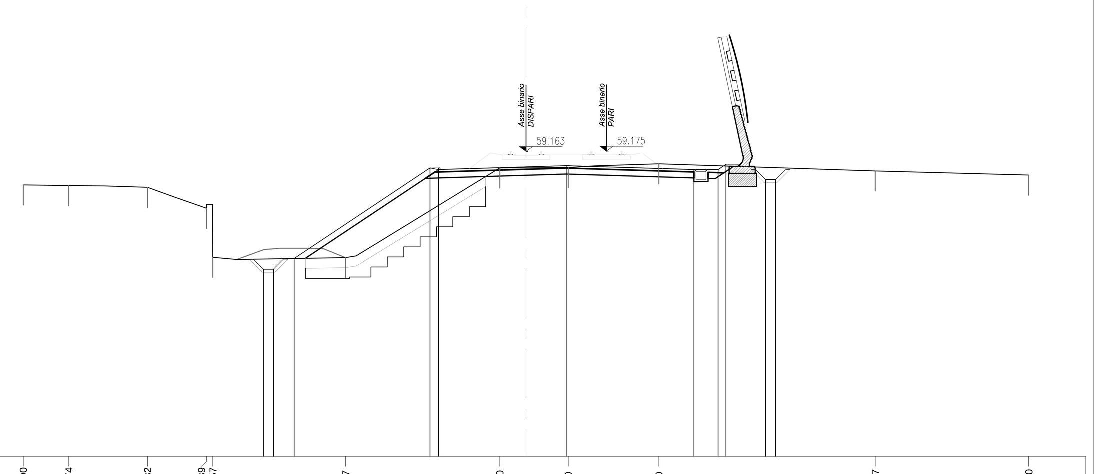

PROGRESSIVE TERRENO	-25.00 -22.74 -18.82 -15.89 -15.57 -8.97 -1.30 2.10 6.60 17.37 25.00
PARZIALI TERRENO	2.26 3.92 2.93 0.32 6.60 7.67 3.40 4.50 10.77 7.63
QUOTE TERRENO	57.50 57.47 57.38 56.33 53.90 53.88 58.34 58.36 58.55 58.19 57.99
PROGRESSIVE PROGETTO	-13.06 -13.06 -12.56 -12.56 -11.53 -4.77 -4.35 2.00 8.35 9.55 9.94 11.91 11.91 12.41 12.41
PARZIALI PROGETTO	0.50 6.76 0.42 6.35 6.35 1.20 0.39 0.50
QUOTE PROGETTO	53.31 53.31 53.31 53.31 53.84 58.34 58.26 58.46 58.26 58.26 58.52 57.76 57.76 57.76 57.76

PROFILO CANCELLO-FRASSO_BD — SEZIONE 311 — PROGRESSIVA 12950.00

STERRI E RIPORTI
S1 1.05 m²
R1 10.04 m²
R2 1.74 m²
Totale R: 11.78 m²
SCAVO FOSSO DX
FD1 0.90 m²
SCAVO FOSSO SX
FS1 0.80 m²
INERBIMENTO
i1 8.20 m
i2 1.46 m
Totale: 9.66 m
SCOTICO
sc1 16.05 m

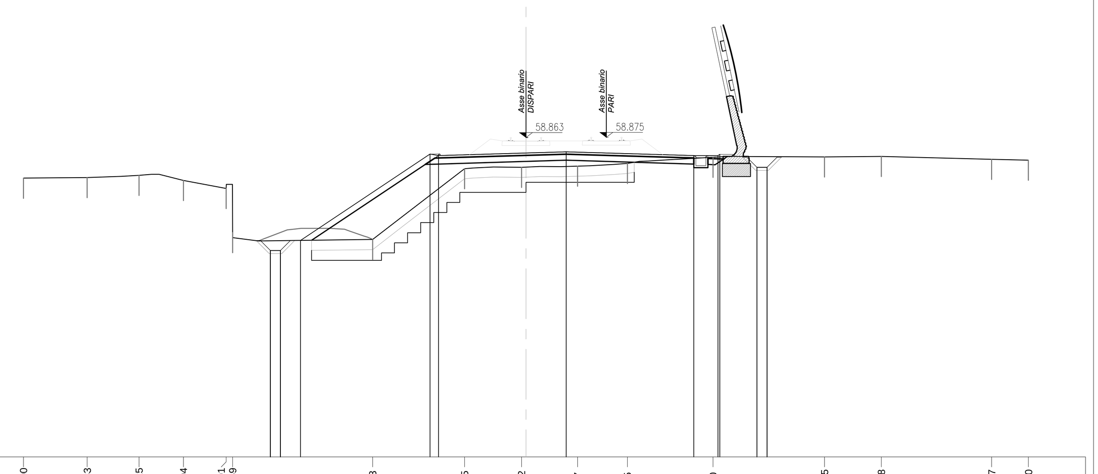

PROGRESSIVE TERRENO	-25.00 -21.83 -19.25 -17.04 -14.91 -14.59 -7.63 -3.05 -0.22 2.57 5.05 9.30 14.85 17.68 23.17 25.00
PARZIALI TERRENO	3.17 2.58 2.21 2.13 0.32 6.96 4.58 2.83 2.79 2.48 4.25 5.55 2.83 5.49 1.83
QUOTE TERRENO	56.84 56.88 56.98 56.73 56.33 54.14 53.80 57.31 57.38 57.44 57.58 57.88 57.90 57.92 57.78 57.74
PROGRESSIVE PROGETTO	-12.71 -12.71 -12.21 -12.21 -11.21 -4.77 -4.35 2.00 8.35 9.55 9.65 11.49 11.49 11.99 11.99
PARZIALI PROGETTO	0.50 6.44 0.42 6.35 6.35 1.20 0.10 0.50
QUOTE PROGETTO	53.25 53.25 53.25 53.25 53.75 58.04 57.96 58.16 57.96 57.96 58.03 57.38 57.38 57.38 57.38

PROFILO CANCELLO-FRASSO_BD — SEZIONE 312 — PROGRESSIVA 12965.72

STERRI E RIPORTI
R1 12.59 m²
R2 0.66 m²
Totale R: 13.25 m²
SCAVO FOSSO DX
FD1 0.86 m²
SCAVO FOSSO SX
FS1 0.73 m²
BONIFICA
bo1 19.43 m
bo2 0.00 m
Totale: 19.43 m
INERBIMENTO
i1 7.75 m
i2 1.56 m
Totale: 9.31 m
SCOTICO
sc1 19.43 m

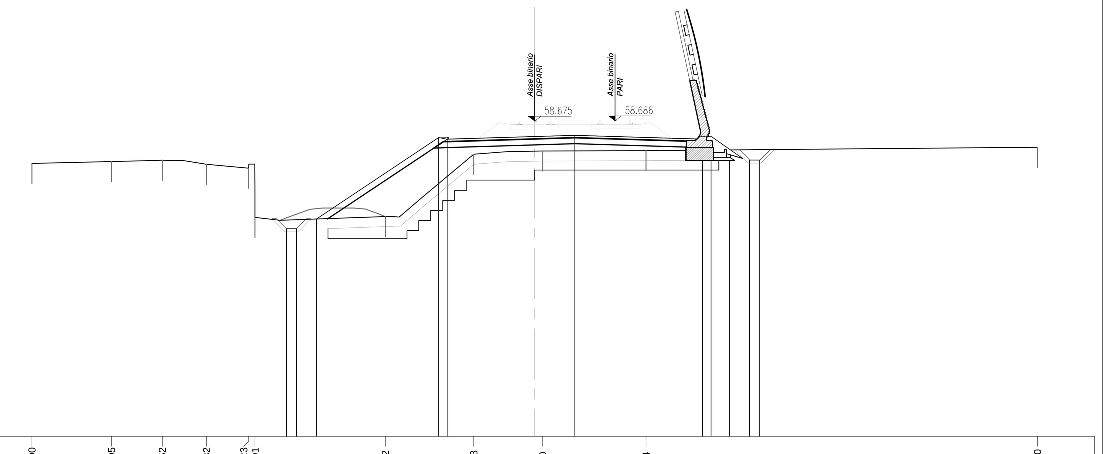

PROGRESSIVE TERRENO	-25.00 -21.05 -18.52 -16.32 -14.23 -13.91 -7.42 -3.03 0.40 5.54 25.00
PARZIALI TERRENO	3.95 2.53 2.20 2.09 0.32 6.49 4.39 3.43 5.14 19.46
QUOTE TERRENO	56.56 56.66 56.73 56.53 56.33 53.89 53.93 57.02 57.18 57.20 57.37
PROGRESSIVE PROGETTO	-12.34 -12.34 -11.84 -11.84 -10.84 -4.77 -4.35 2.00 8.35 8.77 9.69 10.69 10.69 11.19 11.19
PARZIALI PROGETTO	0.50 6.07 0.42 6.35 6.35 0.42 0.92 0.50
QUOTE PROGETTO	53.32 53.32 53.32 53.32 53.81 57.85 57.77 57.97 57.77 57.85 57.24 56.74 56.74 56.74 56.74

PROFILO CANCELLO-FRASSO_BD — SEZIONE 313 — PROGRESSIVA 12965.77

STERRI E RIPORTI
R1 13.33 m²
SCAVO FOSSO DX
FD1 0.86 m²
SCAVO FOSSO SX
FS1 0.73 m²
BONIFICA
bo1 20.84 m
bo2 0.00 m
Totale: 20.84 m
INERBIMENTO
i1 7.75 m
i2 1.45 m
Totale: 9.20 m
SCOTICO
sc1 20.84 m

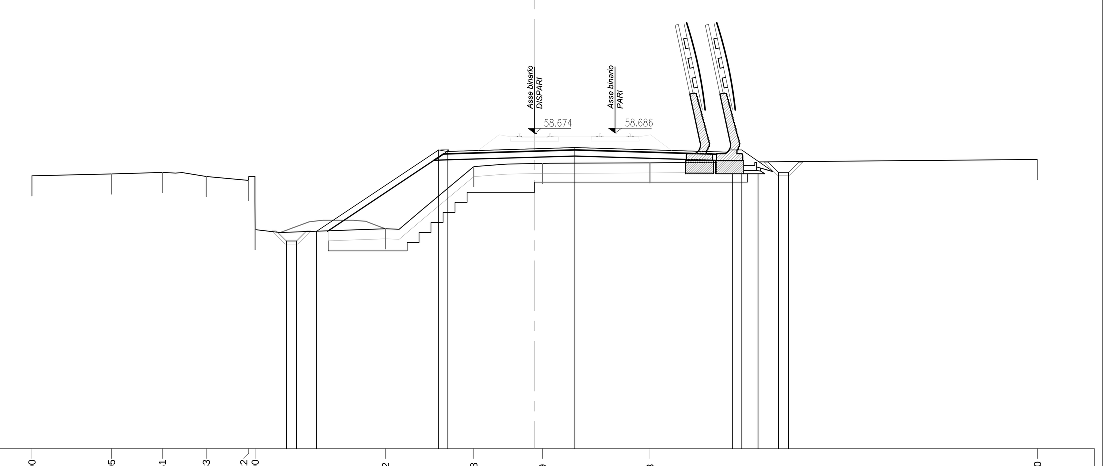

PROGRESSIVE TERRENO	-25.00 -21.05 -18.51 -16.33 -14.22 -13.90 -7.42 -3.03 0.39 5.73 25.00
PARZIALI TERRENO	3.95 2.54 2.18 2.11 0.32 6.48 4.39 3.42 5.34 19.27
QUOTE TERRENO	56.56 56.66 56.73 56.53 56.33 53.89 53.93 57.02 57.18 57.20 57.37
PROGRESSIVE PROGETTO	-12.34 -12.34 -11.84 -11.84 -10.84 -4.77 -4.35 2.00 9.85 10.27 11.11 12.12 12.12 12.62 12.62
PARZIALI PROGETTO	0.50 6.07 0.42 6.35 7.85 0.42 0.84 0.50
QUOTE PROGETTO	53.32 53.32 53.32 53.32 53.81 57.85 57.77 57.97 57.73 57.81 57.25 56.74 56.74 56.74 56.74

PROFILO CANCELLO-FRASSO_BD — SEZIONE 314 — PROGRESSIVA 12975.00

STERRI E RIPORTI
R1 13.81 m²
R2 0.34 m²
Totale R: 14.15 m²
SCAVO FOSSO DX
FD1 0.89 m²
SCAVO FOSSO SX
FS1 0.77 m²
BONIFICA
bo1 19.29 m
INERBIMENTO
i1 7.53 m
i2 1.61 m
Totale: 9.14 m
SCOTICO
sc1 19.29 m

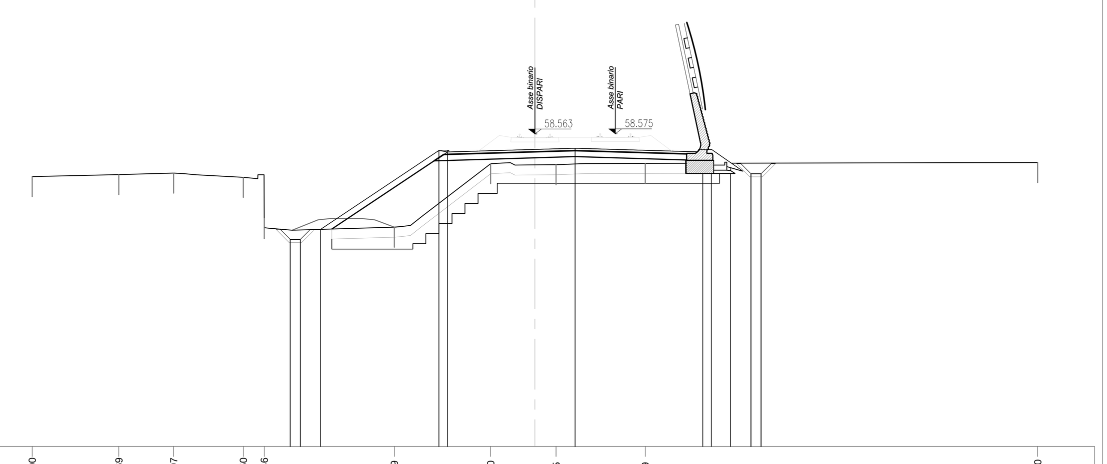

PROGRESSIVE TERRENO	-25.00 -20.69 -17.97 -14.50 -13.46 -6.99 -2.20 1.05 5.49 25.00
PARZIALI TERRENO	4.31 2.72 3.47 1.04 6.47 4.79 3.25 4.44 19.51
QUOTE TERRENO	56.44 56.54 56.61 56.40 54.34 53.92 57.08 57.03 57.10 57.14
PROGRESSIVE PROGETTO	-12.16 -12.16 -11.66 -11.66 -10.66 -4.77 -4.35 2.00 8.35 8.77 9.73 10.75 10.75 11.25 11.25
PARZIALI PROGETTO	0.50 5.89 0.42 6.35 6.35 0.42 0.96 0.50
QUOTE PROGETTO	53.32 53.32 53.32 53.32 53.82 57.74 57.66 57.86 57.66 57.74 57.11 56.58 56.58 56.58 56.58

PROFILO CANCELLO-FRASSO_BD — SEZIONE 315 — PROGRESSIVA 12986.03

STERRI E RIPORTI
S1 0.40 m²
R1 13.50 m²
R2 0.00 m²
Totale R: 13.50 m²
SCAVO FOSSO DX
FD1 1.23 m²
SCAVO FOSSO SX
FS1 0.84 m²
BONIFICA
bo1 16.73 m
bo2 0.00 m
Totale: 16.73 m
INERBIMENTO
i1 7.28 m
i2 1.03 m
Totale: 8.31 m
SCOTICO
sc1 16.73 m

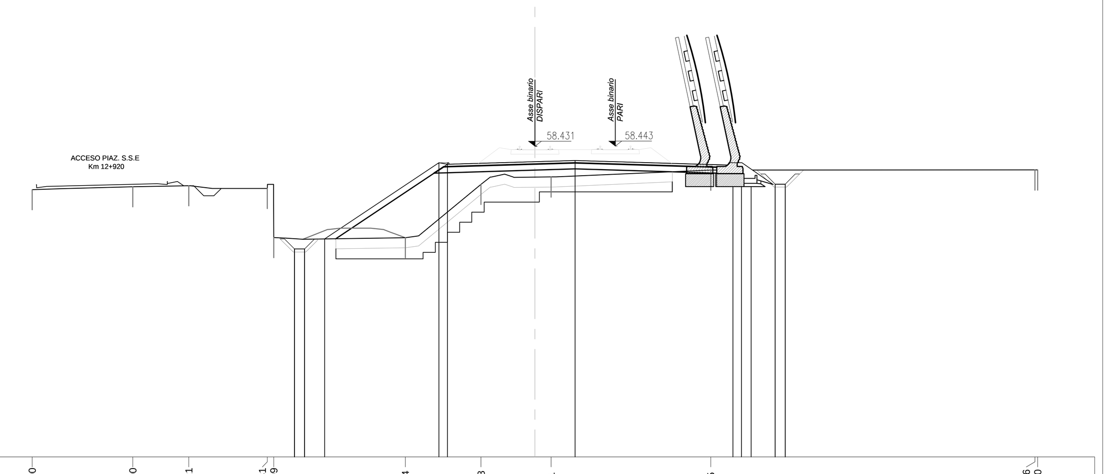

PROGRESSIVE TERRENO	-25.00 -20.00 -17.21 -13.31 -12.99 -6.44 -2.68 0.81 8.75 24.86 25.00
PARZIALI TERRENO	5.00 2.79 3.90 0.32 6.55 3.76 3.49 7.94 16.11 0.14
QUOTE TERRENO	56.27 56.42 56.46 56.33 53.89 53.88 56.53 56.90 57.24 57.25 57.25
PROGRESSIVE PROGETTO	-11.95 -11.95 -11.45 -11.45 -10.45 -4.77 -4.35 2.00 9.85 10.27 10.75 11.95 11.95 12.45 12.45
PARZIALI PROGETTO	0.50 5.68 0.42 6.35 7.85 0.42 0.48 0.50
QUOTE PROGETTO	53.32 53.32 53.32 53.32 53.82 57.61 57.53 57.72 57.48 57.56 57.24 56.55 56.55 56.55 56.55

PROFILO CANCELLO-FRASSO_BD — SEZIONE 316 — PROGRESSIVA 12986.08

STERRI E RIPORTI
S1 0.00 m²
S2 0.19 m²
Totale S: 0.19 m²
R1 13.52 m²
R2 0.00 m²
Totale R: 13.52 m²
SCAVO FOSSO DX
FD1 1.23 m²
SCAVO FOSSO SX
FS1 0.40 m²
BONIFICA
bo1 17.23 m
bo2 0.00 m
Totale: 17.23 m
INERBIMENTO
i1 1.89 m
i2 1.11 m
i3 7.12 m
Totale: 10.12 m
SCOTICO
sc1 17.23 m

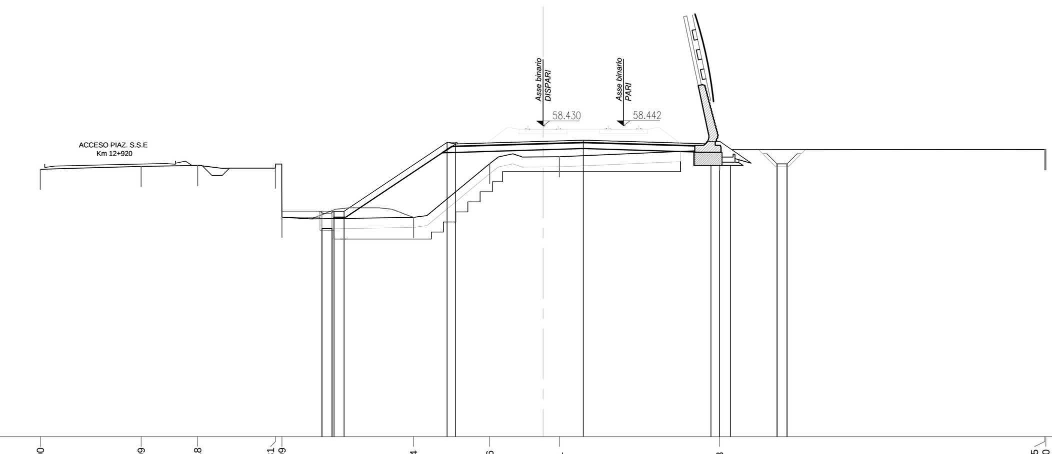

PROGRESSIVE TERRENO	-25.00 -19.99 -17.18 -13.31 -12.99 -6.44 -2.66 0.81 8.78 24.95 25.00
PARZIALI TERRENO	5.01 2.81 3.87 0.32 6.55 3.78 3.47 7.97 16.17 0.05
QUOTE TERRENO	56.27 56.42 56.46 56.33 53.89 53.88 56.55 56.90 57.24 57.25 57.25
PROGRESSIVE PROGETTO	-11.00 -11.00 -10.50 -10.50 -10.40 -9.90 -4.77 -4.35 2.00 8.35 8.77 9.32 11.63 11.63 12.13 12.13
PARZIALI PROGETTO	0.50 5.13 0.42 6.35 6.35 0.42 0.55 0.50
QUOTE PROGETTO	53.34 53.34 53.34 53.34 54.19 54.19 57.61 57.53 57.72 57.53 57.61 57.24 56.55 56.55 56.55 56.55

PROFILO CANCELLO-FRASSO_BD — SEZIONE 317 — PROGRESSIVA 13000.00

STERRI E RIPORTI
S1 0.00 m²
S2 0.26 m²
Totale S: 0.26 m²
R1 14.17 m²
SCAVO FOSSO SX
FS1 0.42 m²
BONIFICA
bo1 16.78 m
INERBIMENTO
i1 1.60 m
i2 1.03 m
i3 6.82 m
Totale: 9.45 m
SCOTICO
sc1 16.78 m

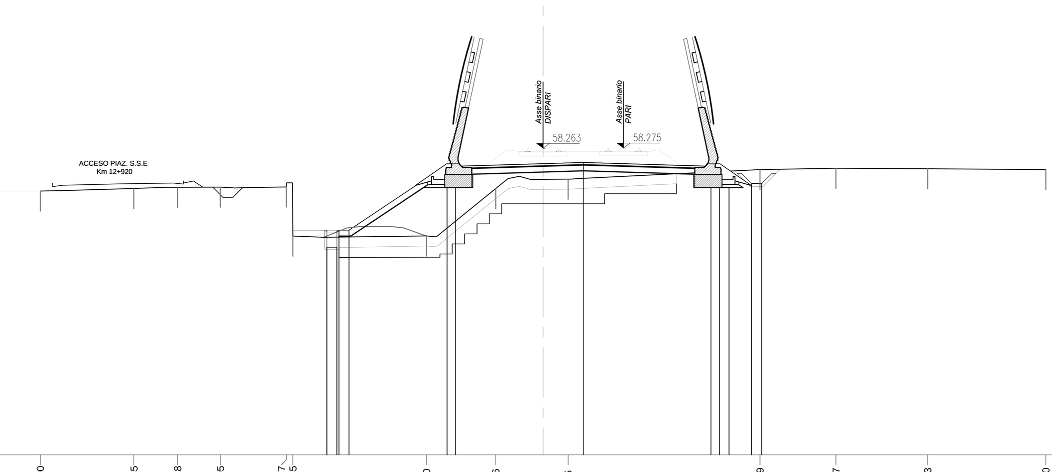

PROGRESSIVE TERRENO	-25.00 -20.35 -18.18 -16.05 -12.77 -12.45 -5.80 -2.36 1.25 10.79 14.57 19.13 25.00
PARZIALI TERRENO	4.65 2.17 2.13 3.28 0.32 6.65 3.44 3.61 9.54 3.78 4.56 5.87
QUOTE TERRENO	56.13 56.26 56.32 56.32 56.33 53.89 53.89 56.26 56.72 57.20 57.27 57.24 57.20
PROGRESSIVE PROGETTO	-10.75 -10.75 -10.25 -10.25 -10.15 -9.65 -4.77 -4.35 2.00 8.35 8.77 9.25 10.37 10.37 10.87 10.87
PARZIALI PROGETTO	0.50 0.50 4.88 0.42 6.35 6.35 0.42 0.48 0.50
QUOTE PROGETTO	53.33 53.33 53.33 53.33 54.19 54.19 57.44 57.36 57.56 57.36 57.44 57.13 56.50 56.50 56.50 56.50

PROFILO CANCELLO-FRASSO_BD — SEZIONE 318 — PROGRESSIVA 13025.00

STERRI E RIPORTI
R1 14.54 m²
R2 0.18 m²
Totale R: 14.72 m²
SCAVO FOSSO SX
FS1 0.42 m²
BONIFICA
bo1 18.66 m
INERBIMENTO
i1 1.11 m
i2 1.35 m
i3 6.27 m
Totale: 8.73 m
SCOTICO
sc1 18.66 m

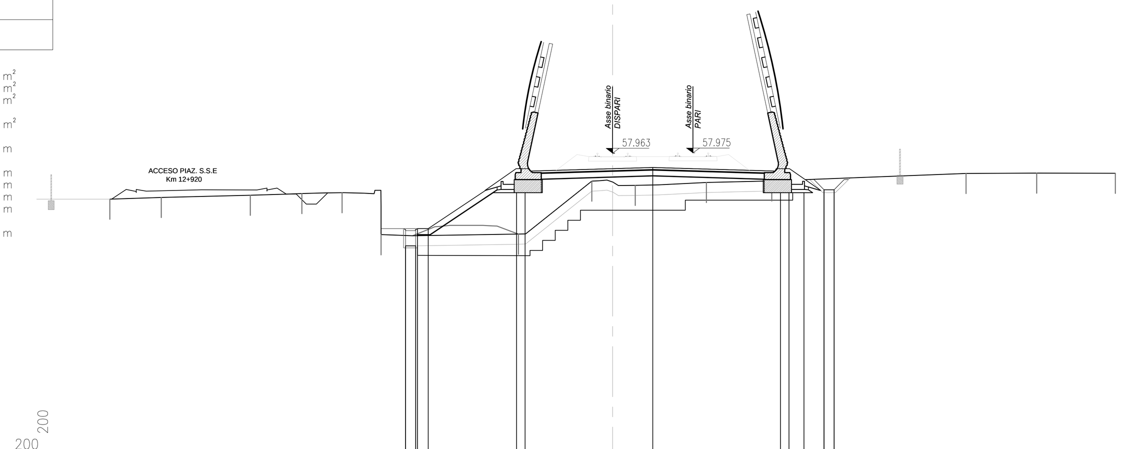

PROGRESSIVE TERRENO	-25.00 -22.45 -18.01 -15.45 -13.45 -11.51 -4.68 -1.03 1.12 4.66 7.92 17.58 21.09 25.00
PARZIALI TERRENO	2.55 4.44 2.56 2.00 1.94 6.83 3.65 2.15 3.54 3.26 9.66 3.51 3.91
QUOTE TERRENO	55.67 55.76 55.87 55.96 56.00 53.91 53.94 56.57 56.36 56.51 56.58 56.96 56.98 56.97
PROGRESSIVE PROGETTO	-10.30 -10.30 -9.80 -9.80 -9.70 -9.17 -4.77 -4.35 2.00 8.35 8.77 9.52 10.52 10.52 11.02 11.02
PARZIALI PROGETTO	0.50 0.53 4.40 0.42 6.35 6.35 0.42 0.75 0.50
QUOTE PROGETTO	53.36 53.36 53.36 53.36 54.21 54.21 57.14 57.06 57.26 57.06 57.14 56.65 56.15 56.15 56.15 56.15

PROFILO CANCELLO-FRASSO_BD — SEZIONE 319 — PROGRESSIVA 13050.00

STERRI E RIPORTI
R1 16.92 m²
SCAVO FOSSO SX
FS1 0.43 m²
BONIFICA
bo1 18.31 m
bo2 0.00 m
Totale: 18.31 m
INERBIMENTO
i1 0.56 m
i2 1.52 m
i3 5.66 m
Totale: 7.74 m
SCOTICO
sc1 18.31 m

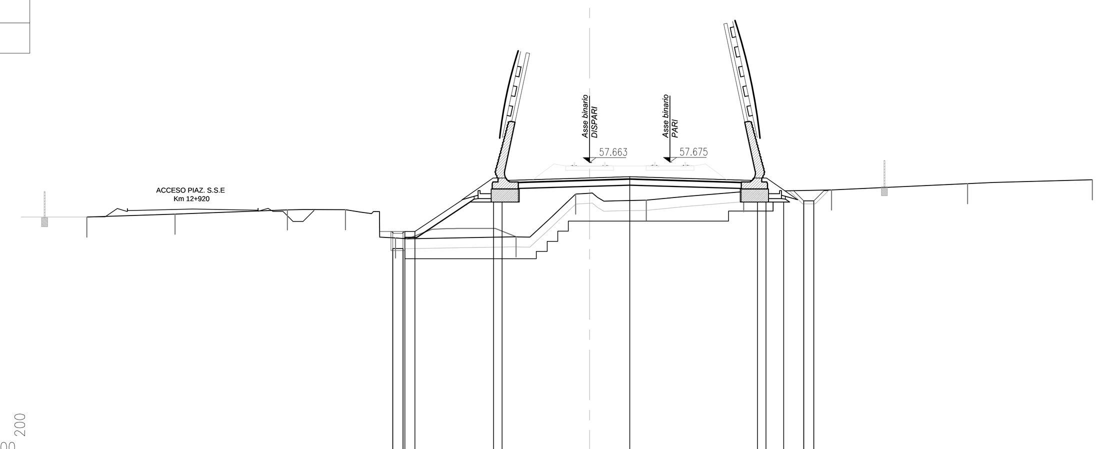

PROGRESSIVE TERRENO	-25.00 -20.61 -15.02 -12.14 -9.65 -3.66 -0.70 2.82 7.66 12.03 18.80 25.00
PARZIALI TERRENO	4.39 5.59 2.88 2.49 5.99 2.96 3.52 4.84 4.37 6.77 6.20
QUOTE TERRENO	54.96 55.09 55.31 55.31 53.91 53.97 56.10 55.79 56.22 56.30 56.61 56.81
PROGRESSIVE PROGETTO	-9.78 -9.78 -9.28 -9.28 -9.18 -8.68 -4.77 -4.35 2.00 8.35 8.77 9.65 10.65 10.65 11.15 11.15
PARZIALI PROGETTO	0.50 0.50 3.91 0.42 6.35 6.35 0.42 0.88 0.50
QUOTE PROGETTO	53.38 53.38 53.38 53.38 54.23 54.23 56.84 56.76 56.96 56.76 56.84 56.25 55.75 55.75 55.75 55.75

COMMITTENTE:
RFI RETE FERROVIARIA ITALIANA — GRUPPO FERROVIE DELLO STATO ITALIANE

DIREZIONE LAVORI:
ITALFERR — GRUPPO FERROVIE DELLO STATO ITALIANE

APPALTATORE:
Ghella — CONSORZIO CFT — PIZZAROTTI — ITINERA

PROGETTAZIONE:	PROGETTISTA:	DIRETTORE DELLA PROGETTAZIONE:
RAGGRUPPAMENTO TEMPORANEO PROGETTISTI PIZZAROTTI FONDATA NEL 1910 · Sintagma · INTEGRA · AK INGEGNERIA GEOTECNICA	Ing.LUCA DINELLI	Ing. PIETRO MAZZOLI Responsabile integrazione fra le varie prestazioni specialistiche

PROGETTO ESECUTIVO

ITINERARIO NAPOLI-BARI
RADDOPPIO TRATTA CANCELLO-BENEVENTO
I° LOTTO FUNZIONALE CANCELLO-FRASSO TELESINO E VARIANTE ALLA LINEA ROMA-NAPOLI VIA CASSINO NEL COMUNE MADDALONI

LINEA

Tratta Cancello-Frasso Telesino
Sezioni trasversali Binario Dispari dalla pr. 12+850.00 alla pr.13+025.00 - tav.23 di 36

APPALTATORE
CONSORZIO CFT
IL DIRETTORE TECNICO
Geom. C. BIANCHI
10/07/2018

SCALA: 1:200

COMMESSA	LOTTO	FASE	ENTE	TIPO DOC.	OPERA/DISCIPLINA	PROGR.	REV.
IF1N	01	E	ZZ	W9	IF0001	023	A

Rev.	Descrizione	Redatto	Data	Verificato	Data	Approvato	Data	Autorizzato Data
A	Emissione	S.Scopetta	10/07/2018	L.Dinelli	10/07/2018	P.Mazzoli	10/07/2018	L.Dinelli
								10/07/2018

File: IF1N.0.1.E.ZZ.W9.IF.00.0.1.023.A.dwg — n. Elab.: