## PROFILO CANCELLO–FRASSO_BD — SEZIONE 344 — PROGRESSIVA 13609.06

STERRI E RIPORTI
S1 25.06 $m^2$
SCAVO FOSSO DX
FD1 0.85 $m^2$
INERBIMENTO
i1 7.79 m
i2 2.99 m
Totale: 10.78 m

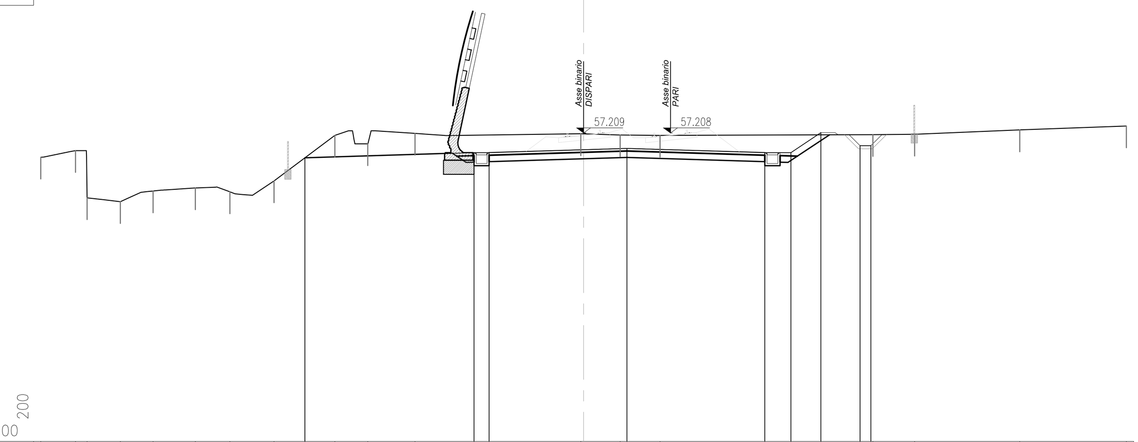


| | |
|---|---|
| PROGRESSIVE TERRENO | -25.00 -23.40 -22.87 -21.34 -19.83 -17.88 -16.29 -14.26 -11.46 -9.94 -7.77 -0.13 1.68 3.52 13.33 15.25 20.09 25.00 |
| PARZIALI TERRENO | 1.60 0.53 1.53 1.51 1.95 1.59 2.03 2.80 1.52 2.17 7.64 1.81 1.84 9.81 1.92 4.84 4.91 |
| QUOTE TERRENO | 56.10 56.40 54.23 54.05 54.54 54.68 54.50 55.01 57.10 56.72 57.19 57.17 57.12 57.10 57.14 57.15 57.35 57.53 |
| PROGRESSIVE PROGETTO | -12.84 -5.05 -4.35 2.00 8.35 9.55 10.93 12.73 13.23 |
| PARZIALI PROGETTO | 7.79 0.70 6.35 6.35 1.20 1.38 0.50 |
| QUOTE PROGETTO | 56.07 56.31 56.31 56.50 56.31 56.31 57.23 56.63 56.63 |

## PROFILO CANCELLO–FRASSO_BD — SEZIONE 345 — PROGRESSIVA 13625.00

STERRI E RIPORTI
S1 0.14 $m^2$
S2 20.63 $m^2$
Totale S: 20.77 $m^2$
SCAVO FOSSO DX
FD1 0.92 $m^2$
INERBIMENTO
i1 2.64 m

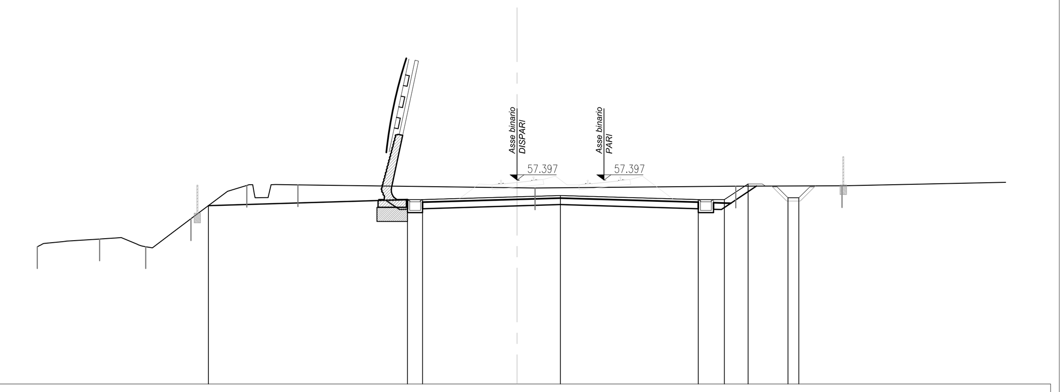


| | |
|---|---|
| PROGRESSIVE TERRENO | -22.10 -19.23 -17.11 -15.02 -12.45 -10.10 0.83 10.07 14.97 |
| PARZIALI TERRENO | 2.87 2.12 2.09 2.57 2.35 10.93 9.24 4.90 7.53 |
| QUOTE TERRENO | 54.33 54.68 54.33 55.62 57.15 57.18 57.03 57.12 57.14 |
| PROGRESSIVE PROGETTO | -14.22 -5.05 -4.35 2.00 8.35 9.55 10.64 12.48 12.98 |
| PARZIALI PROGETTO | 9.17 0.70 6.35 6.35 1.20 1.09 0.50 |
| QUOTE PROGETTO | 56.22 56.50 56.50 56.69 56.50 56.50 57.22 56.58 56.58 |

## PROFILO CANCELLO–FRASSO_BD — SEZIONE 346 — PROGRESSIVA 13650.00

STERRI E RIPORTI
S1 0.43 $m^2$
S2 1.36 $m^2$
S3 1.70 $m^2$
S4 9.51 $m^2$
Totale S: 13.00 $m^2$
R1 0.01 $m^2$
R2 0.06 $m^2$
Totale R: 0.07 $m^2$
SCAVO FOSSO DX
FD1 0.94 $m^2$
INERBIMENTO
i1 1.99 m

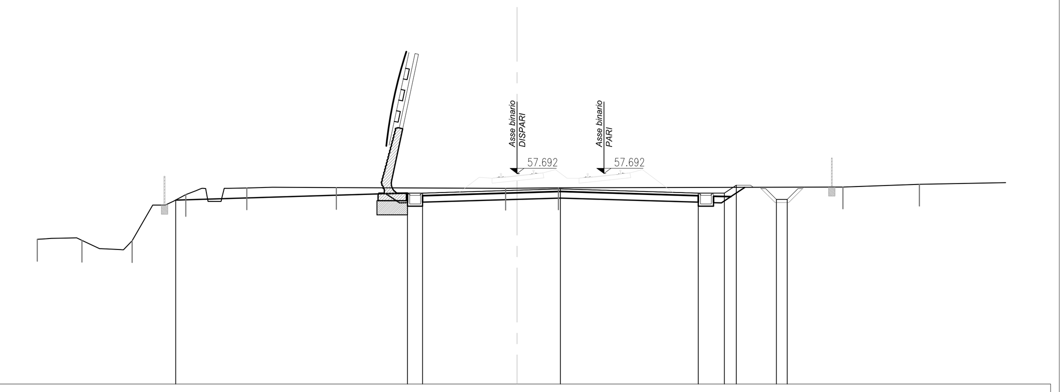


| | |
|---|---|
| PROGRESSIVE TERRENO | -22.10 -20.04 -17.73 -15.26 -12.44 -8.33 -0.53 1.91 15.01 18.53 |
| PARZIALI TERRENO | 2.06 2.31 2.47 2.82 4.11 7.80 2.44 13.10 3.52 3.97 |
| QUOTE TERRENO | 54.66 54.62 54.60 56.72 57.03 57.05 57.01 57.03 57.07 57.20 |
| PROGRESSIVE PROGETTO | -15.73 -5.05 -4.35 2.00 8.35 9.55 10.10 11.95 12.45 |
| PARZIALI PROGETTO | 10.68 0.70 6.35 6.35 1.20 0.55 0.50 |
| QUOTE PROGETTO | 56.47 56.79 56.79 56.98 56.79 56.79 57.16 56.51 56.51 |

## PROFILO CANCELLO–FRASSO_BD — SEZIONE 347 — PROGRESSIVA 13675.00

STERRI E RIPORTI
S1 0.05 $m^2$
S2 0.04 $m^2$
S3 0.19 $m^2$
S4 0.06 $m^2$
S5 0.12 $m^2$
S6 0.17 $m^2$
S7 1.91 $m^2$
S8 0.59 $m^2$
Totale S: 3.13 $m^2$
R1 0.29 $m^2$
R2 0.33 $m^2$
Totale R: 0.62 $m^2$
SCAVO FOSSO DX
FD1 0.85 $m^2$
BONIFICA
bo1 0.02 m
bo2 0.00 m
bo3 4.76 m
Totale: 4.78 m
INERBIMENTO
i1 0.71 m
SCOTICO
sc1 0.02 m
sc2 0.00 m
sc3 4.76 m
Totale: 4.78 m

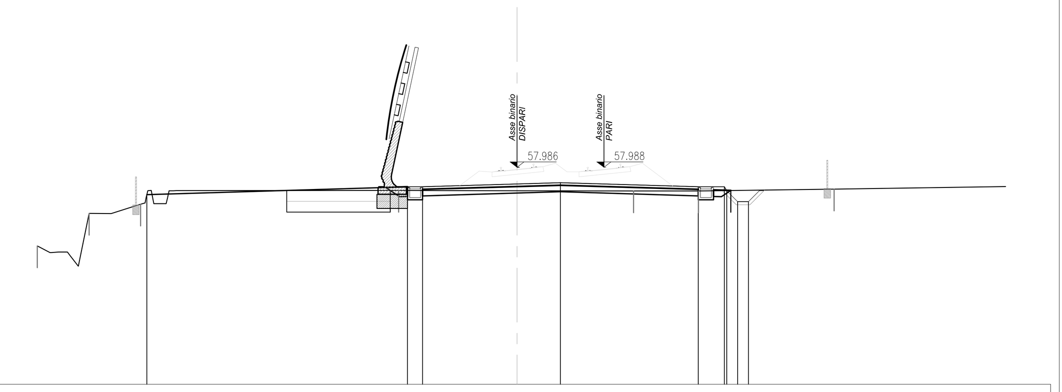


| | |
|---|---|
| PROGRESSIVE TERRENO | -22.10 -19.71 -17.34 -5.46 5.36 8.36 14.60 |
| PARZIALI TERRENO | 2.39 2.37 11.88 10.82 3.00 6.24 7.90 |
| QUOTE TERRENO | 54.37 55.86 56.28 56.92 56.90 56.89 56.98 |
| PROGRESSIVE PROGETTO | -17.05 -5.05 -4.35 2.00 8.35 9.55 9.66 10.16 10.66 |
| PARZIALI PROGETTO | 12.00 0.70 6.35 6.35 1.20 0.11 0.50 |
| QUOTE PROGETTO | 56.72 57.09 57.09 57.28 57.09 57.09 56.91 56.41 56.41 |

## PROFILO CANCELLO–FRASSO_BD — SEZIONE 348 — PROGRESSIVA 13700.00

STERRI E RIPORTI
S1 0.03 $m^2$
R1 1.28 $m^2$
SCAVO FOSSO DX
FD1 1.12 $m^2$
SCAVO FOSSO SX
FS1 0.95 $m^2$
BONIFICA
bo1 12.72 m
INERBIMENTO
i1 1.45 m
i2 1.30 m
Totale: 2.75 m
SCOTICO
sc1 12.72 m

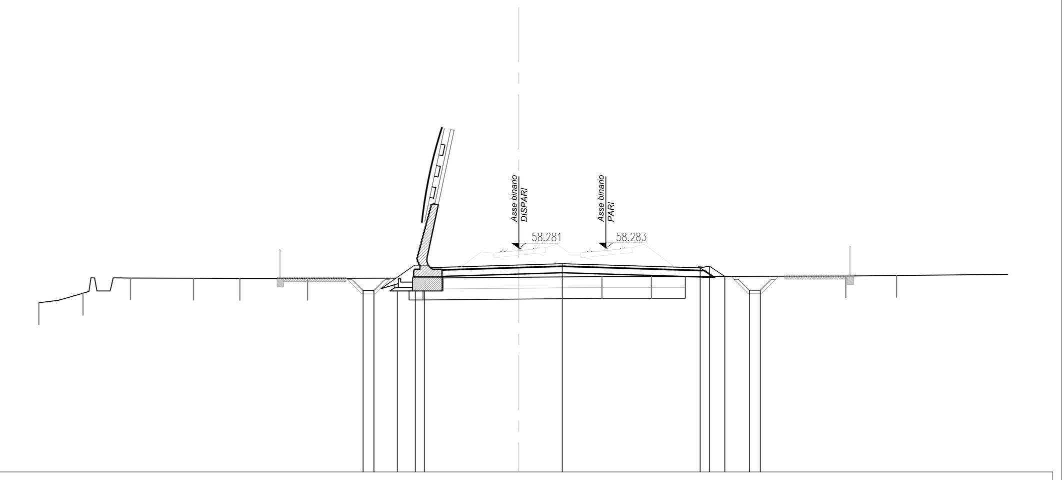


| | |
|---|---|
| PROGRESSIVE TERRENO | -22.10 -20.07 -17.88 -14.98 -12.85 -9.73 -4.41 3.83 6.10 15.05 17.39 |
| PARZIALI TERRENO | 2.03 2.19 2.90 2.13 3.12 5.32 8.24 2.27 8.95 2.34 5.11 |
| QUOTE TERRENO | 55.78 56.21 56.92 56.90 56.90 56.90 56.91 56.98 56.98 57.01 57.03 |
| PROGRESSIVE PROGETTO | -7.17 -6.67 -5.60 -4.77 -4.35 2.00 8.35 8.77 9.48 10.61 11.11 |
| PARZIALI PROGETTO | 0.50 0.83 0.42 6.35 6.35 0.42 0.71 0.50 |
| QUOTE PROGETTO | 56.34 56.34 56.91 57.46 57.38 57.57 57.38 57.46 56.99 56.36 56.36 |

## PROFILO CANCELLO–FRASSO_BD — SEZIONE 349 — PROGRESSIVA 13725.00

STERRI E RIPORTI
R1 3.34 $m^2$
R2 0.19 $m^2$
Totale R: 3.53 $m^2$
SCAVO FOSSO DX
FD1 1.68 $m^2$
SCAVO FOSSO SX
FS1 0.81 $m^2$
BONIFICA
bo1 14.43 m
INERBIMENTO
i1 1.73 m
i2 1.56 m
Totale: 3.29 m
SCOTICO
sc1 14.43 m

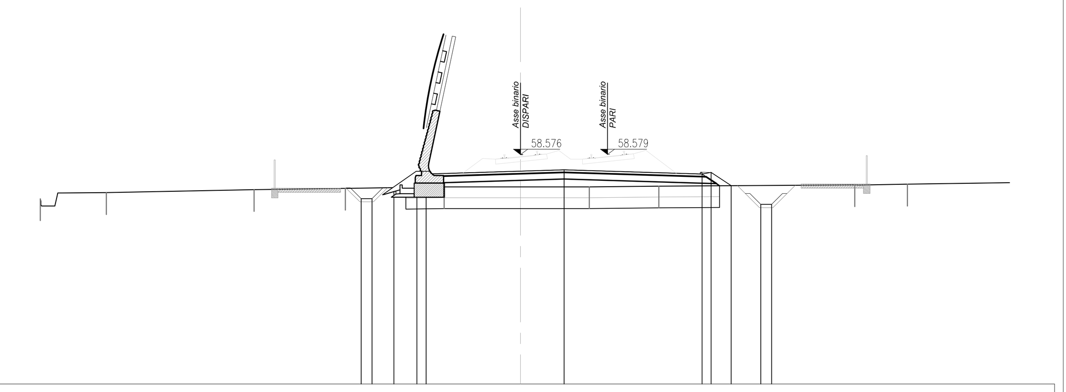


| | |
|---|---|
| PROGRESSIVE TERRENO | -22.10 -19.06 -12.26 -8.07 -3.52 3.16 6.37 15.38 17.80 |
| PARZIALI TERRENO | 3.04 6.80 4.19 4.55 6.68 3.21 9.01 2.42 4.70 |
| QUOTE TERRENO | 56.53 56.82 56.96 57.02 57.08 57.09 57.12 57.18 57.21 |
| PROGRESSIVE PROGETTO | -7.33 -6.83 -5.83 -4.77 -4.35 2.00 8.35 8.77 9.69 11.05 11.55 |
| PARZIALI PROGETTO | 0.50 1.06 0.42 6.35 6.35 0.42 0.92 0.50 |
| QUOTE PROGETTO | 56.54 56.54 57.05 57.75 57.68 57.87 57.68 57.75 57.14 56.28 56.28 |

## PROFILO CANCELLO–FRASSO_BD — SEZIONE 350 — PROGRESSIVA 13750.00

STERRI E RIPORTI
R1 7.71 $m^2$
SCAVO FOSSO DX
FD1 1.76 $m^2$
SCAVO FOSSO SX
FS1 0.82 $m^2$
BONIFICA
bo1 15.32 m
INERBIMENTO
i1 2.22 m
i2 2.13 m
Totale: 4.35 m
SCOTICO
sc1 15.32 m

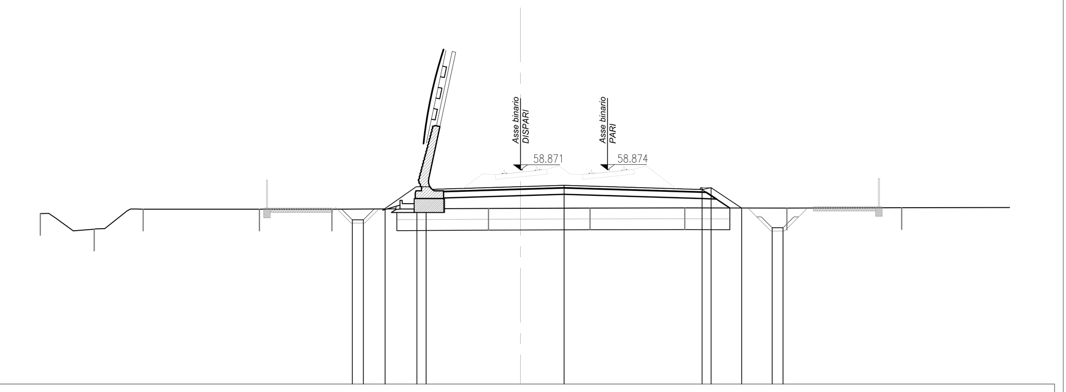


| | |
|---|---|
| PROGRESSIVE TERRENO | -22.10 -19.62 -17.37 -12.01 -8.68 -1.47 3.20 7.56 12.26 17.54 |
| PARZIALI TERRENO | 2.48 2.25 5.36 3.33 7.21 4.67 4.36 4.70 5.28 4.96 |
| QUOTE TERRENO | 56.86 56.14 57.06 57.06 57.06 57.10 57.11 57.12 57.11 57.13 |
| PROGRESSIVE PROGETTO | -7.74 -7.24 -6.24 -4.77 -4.35 2.00 8.35 8.77 10.17 11.58 12.08 |
| PARZIALI PROGETTO | 0.50 1.47 0.42 6.35 6.35 0.42 1.40 0.50 |
| QUOTE PROGETTO | 56.57 56.57 57.07 58.05 57.97 58.16 57.97 58.05 57.12 56.21 56.21 |

## PROFILO CANCELLO–FRASSO_BD — SEZIONE 351 — PROGRESSIVA 13775.00

STERRI E RIPORTI
R1 21.97 $m^2$
SCAVO FOSSO DX
FD1 0.84 $m^2$
SCAVO FOSSO SX
FS1 0.83 $m^2$
BONIFICA
bo1 17.84 m
INERBIMENTO
i1 3.74 m
i2 3.64 m
Totale: 7.38 m
SCOTICO
sc1 17.84 m

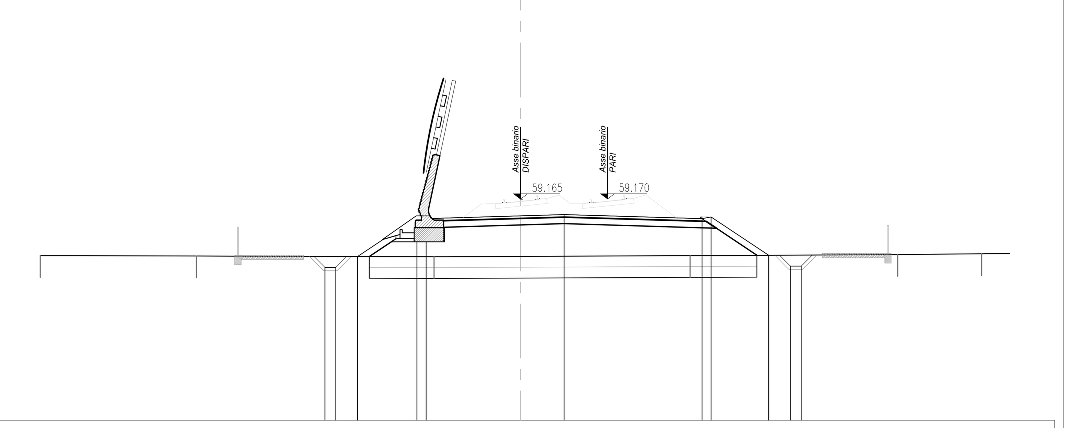


| | |
|---|---|
| PROGRESSIVE TERRENO | -22.10 -14.91 -3.98 7.81 17.35 21.21 |
| PARZIALI TERRENO | 7.19 10.93 11.79 9.54 3.86 1.29 |
| QUOTE TERRENO | 56.57 56.55 56.52 56.57 56.62 56.65 |
| PROGRESSIVE PROGETTO | -9.00 -8.50 -7.50 -4.77 -4.35 2.00 8.35 8.77 11.42 12.42 12.92 |
| PARZIALI PROGETTO | 0.50 2.73 0.42 6.35 6.35 0.42 2.65 0.50 |
| QUOTE PROGETTO | 56.02 56.02 56.52 58.34 58.26 58.46 58.26 58.34 56.58 56.08 56.08 |

## PROFILO CANCELLO–FRASSO_BD — SEZIONE 352 — PROGRESSIVA 13800.00

STERRI E RIPORTI
R1 33.62 $m^2$
SCAVO FOSSO DX
FD1 0.99 $m^2$
SCAVO FOSSO SX
FS1 0.83 $m^2$
BONIFICA
bo1 19.71 m
INERBIMENTO
i1 5.00 m
i2 4.61 m
Totale: 9.61 m
SCOTICO
sc1 19.71 m

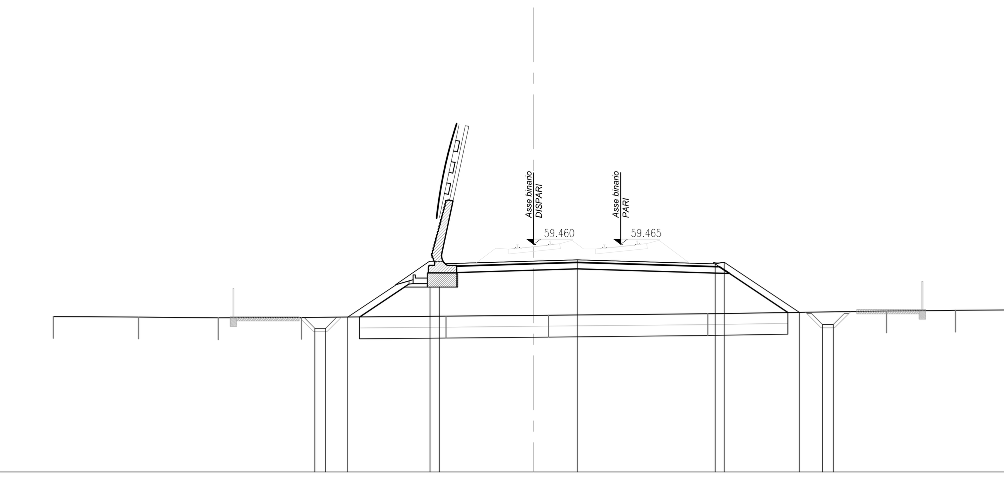


| | |
|---|---|
| PROGRESSIVE TERRENO | -22.10 -18.18 -14.52 -10.68 -4.03 0.69 8.01 16.24 19.41 |
| PARZIALI TERRENO | 3.92 3.66 3.84 6.65 4.72 7.32 8.23 3.17 3.09 |
| QUOTE TERRENO | 56.14 56.11 56.08 56.10 56.16 56.20 56.27 56.40 56.43 |
| PROGRESSIVE PROGETTO | -10.07 -9.57 -8.56 -4.77 -4.35 2.00 8.35 8.77 12.23 13.29 13.79 |
| PARZIALI PROGETTO | 0.50 3.79 0.42 6.35 6.35 0.42 3.46 0.50 |
| QUOTE PROGETTO | 55.60 55.60 56.12 58.64 58.56 58.75 58.56 58.64 56.34 55.77 55.77 |

## PROFILO CANCELLO–FRASSO_BD — SEZIONE 353 — PROGRESSIVA 13825.00

STERRI E RIPORTI
R1 45.15 $m^2$
SCAVO FOSSO DX
FD1 0.97 $m^2$
SCAVO FOSSO SX
FS1 1.01 $m^2$
BONIFICA
bo1 21.50 m
INERBIMENTO
i1 6.04 m
i2 5.74 m
Totale: 11.78 m
SCOTICO
sc1 21.50 m

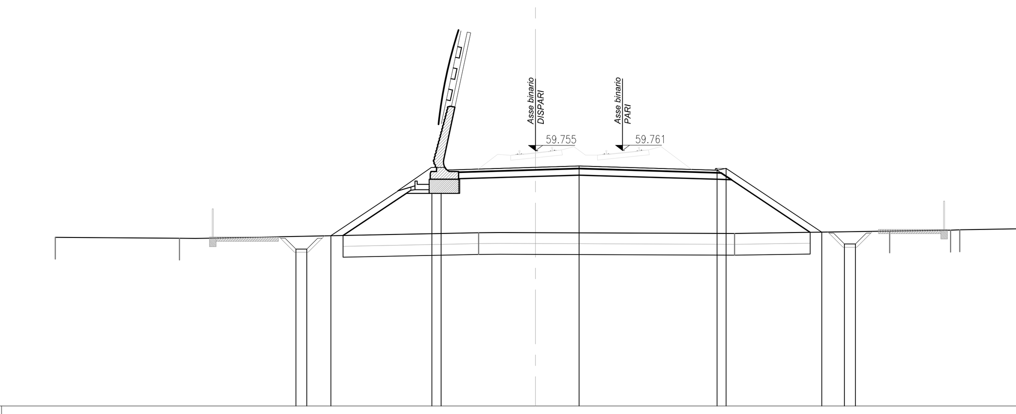


| | |
|---|---|
| PROGRESSIVE TERRENO | -22.10 -16.39 -2.62 9.16 16.29 19.10 19.52 |
| PARZIALI TERRENO | 5.71 13.77 11.78 7.13 2.81 3.40 |
| QUOTE TERRENO | 55.76 55.72 55.98 55.94 56.05 56.09 56.11 |
| PROGRESSIVE PROGETTO | -11.03 -10.53 -9.42 -4.77 -4.35 2.00 8.35 8.77 13.17 14.22 14.72 |
| PARZIALI PROGETTO | 0.50 4.65 0.42 6.35 6.35 0.42 4.40 0.50 |
| QUOTE PROGETTO | 55.22 55.22 55.84 58.93 58.85 59.05 58.85 58.93 56.00 55.45 55.45 |

## PROFILO CANCELLO–FRASSO_BD — SEZIONE 354 — PROGRESSIVA 13850.00

STERRI E RIPORTI
R1 60.65 $m^2$
SCAVO FOSSO DX
FD1 0.84 $m^2$
SCAVO FOSSO SX
FS1 0.91 $m^2$
BONIFICA
bo1 23.60 m
INERBIMENTO
i1 7.34 m
i2 6.98 m
Totale: 14.32 m
SCOTICO
sc1 23.60 m

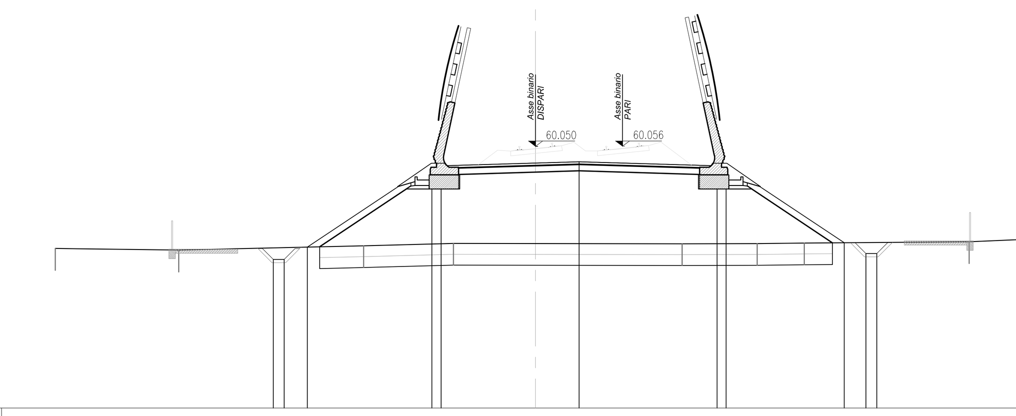


| | |
|---|---|
| PROGRESSIVE TERRENO | -22.10 -16.42 -7.91 -3.78 6.74 10.20 12.37 19.95 |
| PARZIALI TERRENO | 5.68 8.51 4.13 10.52 3.46 2.17 7.58 2.55 |
| QUOTE TERRENO | 55.35 55.27 55.47 55.58 55.56 55.57 55.60 55.65 |
| PROGRESSIVE PROGETTO | -12.07 -11.57 -10.50 -4.77 -4.35 2.00 8.35 8.77 14.20 15.20 15.70 |
| PARZIALI PROGETTO | 0.50 5.73 0.42 6.35 6.35 0.42 5.43 0.50 |
| QUOTE PROGETTO | 54.84 54.84 55.41 59.23 59.15 59.34 59.15 59.23 55.61 55.11 55.11 |

## PROFILO CANCELLO–FRASSO_BD — SEZIONE 355 — PROGRESSIVA 13859.49

STERRI E RIPORTI
R1 67.08 $m^2$
SCAVO FOSSO DX
FD1 0.86 $m^2$
SCAVO FOSSO SX
FS1 0.80 $m^2$
BONIFICA
bo1 24.43 m
INERBIMENTO
i1 7.89 m
i2 7.42 m
Totale: 15.31 m
SCOTICO
sc1 24.43 m

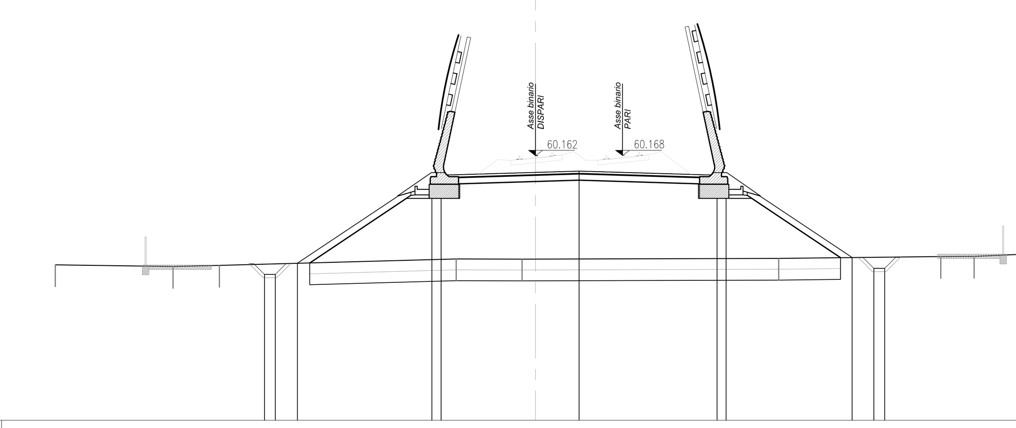


| | |
|---|---|
| PROGRESSIVE TERRENO | -22.10 -16.68 -14.55 -3.66 -0.62 11.19 18.65 20.18 |
| PARZIALI TERRENO | 5.42 2.13 10.89 3.04 11.81 7.46 3.85 |
| QUOTE TERRENO | 55.14 55.07 55.12 55.41 55.40 55.44 55.52 55.53 |
| PROGRESSIVE PROGETTO | -12.48 -11.98 -10.96 -4.77 -4.35 2.00 8.35 8.77 14.56 15.56 16.06 |
| PARZIALI PROGETTO | 0.50 6.19 0.42 6.35 6.35 0.42 5.79 0.50 |
| QUOTE PROGETTO | 54.70 54.70 55.22 59.34 59.26 59.45 59.26 59.34 55.48 54.98 54.98 |

COMMITTENTE: RFI RETE FERROVIARIA ITALIANA — GRUPPO FERROVIE DELLO STATO ITALIANE

DIREZIONE LAVORI: ITALFERR — GRUPPO FERROVIE DELLO STATO ITALIANE

APPALTATORE: Ghella — CONSORZIO CFT — PIZZAROTTI — ITINERA

| PROGETTAZIONE: | PROGETTISTA: | DIRETTORE DELLA PROGETTAZIONE: |
|---|---|---|
| RAGGRUPPAMENTO TEMPORANEO PROGETTISTI — PIZZAROTTI, Sintagma, INTEGRA, AK Ingegneria Geotecnica | Ing.LUCA DINELLI | Ing. PIETRO MAZZOLI — Responsabile integrazione fra le varie prestazioni specialistiche |

**PROGETTO ESECUTIVO**

**ITINERARIO NAPOLI-BARI**
**RADDOPPIO TRATTA CANCELLO-BENEVENTO**
**I° LOTTO FUNZIONALE CANCELLO-FRASSO TELESINO E VARIANTE ALLA LINEA ROMA-NAPOLI VIA CASSINO NEL COMUNE MADDALONI**

LINEA

Tratta Cancello-Frasso Telesino
Sezioni trasversali Binario Dispari dalla pr. 13+600.00 alla pr.13+850.00 - tav.26 di 36

APPALTATORE: CONSORZIO CFT — IL DIRETTORE TECNICO — Geom. C. BIANCHI — 10/07/2018

SCALA: 1:200

| COMMESSA | LOTTO | FASE | ENTE | TIPO DOC. | OPERA/DISCIPLINA | PROGR. | REV. |
|---|---|---|---|---|---|---|---|
| IF1N | 01 | E | ZZ | W9 | IF0001 | 026 | A |

| Rev. | Descrizione | Redatto | Data | Verificato | Data | Approvato | Data | Autorizzato Data |
|---|---|---|---|---|---|---|---|---|
| A | Emissione | S.Scopetta | 10/07/2018 | L.Dinelli | 10/07/2018 | P.Mazzoli | 10/07/2018 | L.Dinelli |
| | | | | | | | | 10/07/2018 |

File: IF1N.0.1.E.ZZ.W9.IF.00.0.1.026.A.dwg — n. Elab.: