PROFILO CANCELLO-FRASSO_BD

SEZIONE 356

PROGRESSIVA 13859.54

STERRI E RIPORTI	
R1	77.12 m²
SCAVO FOSSO DX FD1	0.86 m²
SCAVO FOSSO SX FS1	0.83 m²
BONIFICA bo1	27.33 m
INERBIMENTO i1	7.88 m
i2	7.31 m
Totale:	15.19 m
SCOTICO sc1	27.33 m

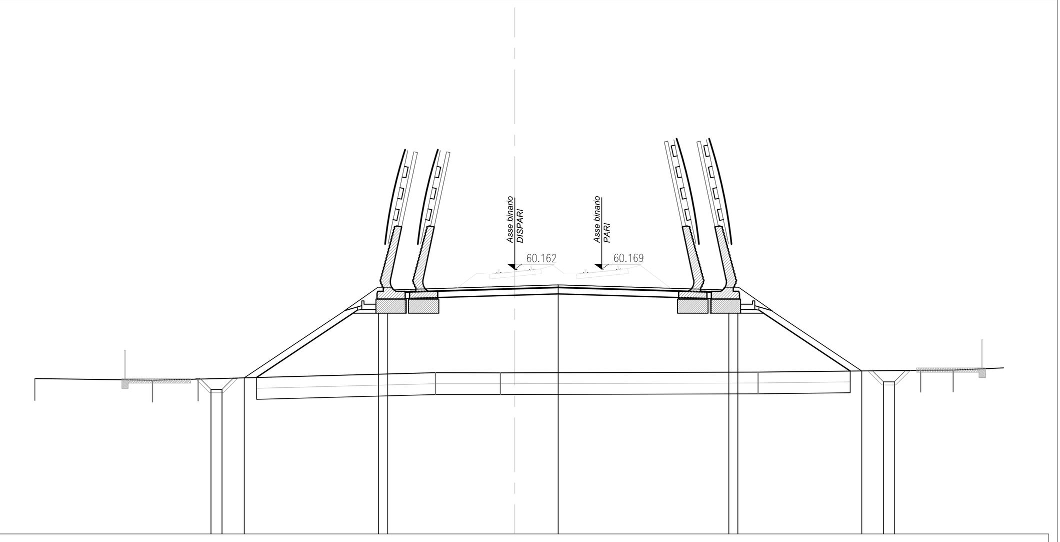

PROGRESSIVE TERRENO	-22.10, -16.68, -14.59, -3.65, -0.66, 11.20, 18.69, 20.18
PARZIALI TERRENO	5.42, 2.09, 10.94, 2.99, 11.86, 7.49, 3.81
QUOTE TERRENO	55.14, 55.07, 55.12, 55.41, 55.40, 55.44, 55.52, 55.53
PROGRESSIVE PROGETTO	-13.98, -13.48, -12.45, -6.27, -5.85, 2.00, 9.85, 10.27, 15.97, 16.97, 17.47
PARZIALI PROGETTO	0.50, 6.18, 0.42, 7.85, 7.85, 0.42, 5.70, 0.50
QUOTE PROGETTO	54.64, 54.64, 55.17, 59.30, 59.22, 59.45, 59.22, 59.30, 55.49, 54.99, 54.99

PROFILO CANCELLO-FRASSO_BD

SEZIONE 357

PROGRESSIVA 13875.00

STERRI E RIPORTI	
R1	88.05 m²
SCAVO FOSSO DX FD1	0.85 m²
SCAVO FOSSO SX FS1	0.91 m²
BONIFICA bo1	28.46 m
INERBIMENTO i1	8.53 m
i2	7.99 m
Totale:	16.52 m
SCOTICO sc1	28.46 m

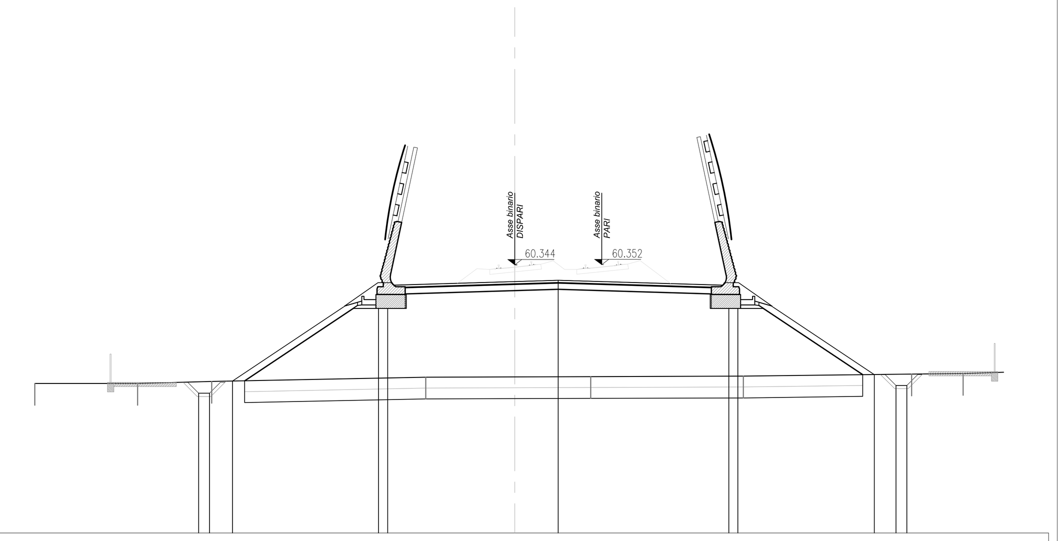

PROGRESSIVE TERRENO	-22.10, -17.37, -13.95, -4.10, 3.50, 10.52, 18.27, 20.64
PARZIALI TERRENO	4.73, 3.42, 9.85, 7.60, 7.02, 7.75, 2.37, 1.86
QUOTE TERRENO	54.88, 54.89, 54.98, 55.17, 55.20, 55.22, 55.31, 55.34
PROGRESSIVE PROGETTO	-14.56, -14.06, -13.00, -6.27, -5.85, 2.00, 9.85, 10.27, 16.55, 17.55, 18.05
PARZIALI PROGETTO	0.50, 6.73, 0.42, 7.85, 7.85, 0.42, 6.28, 0.50
QUOTE PROGETTO	54.43, 54.43, 54.99, 59.48, 59.40, 59.64, 59.40, 59.48, 55.29, 54.79, 54.79

PROFILO CANCELLO-FRASSO_BD

SEZIONE 358

PROGRESSIVA 13881.04

STERRI E RIPORTI	
R1	92.60 m²
SCAVO FOSSO DX FD1	0.87 m²
SCAVO FOSSO SX FS1	0.90 m²
BONIFICA bo1	28.92 m
INERBIMENTO i1	8.83 m
i2	8.28 m
Totale:	17.11 m
SCOTICO sc1	28.92 m

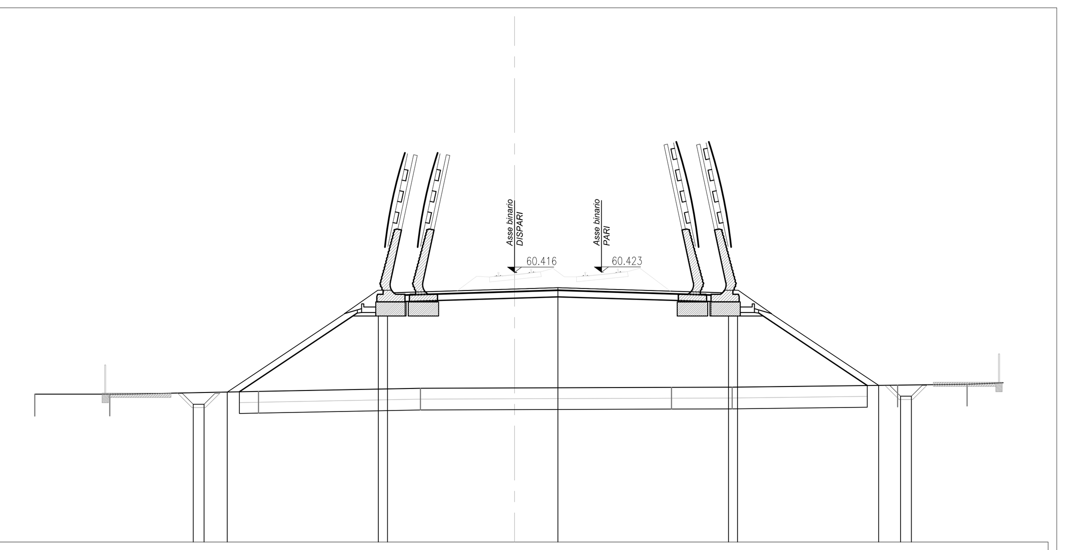

PROGRESSIVE TERRENO	-22.10, -18.64, -11.80, -4.33, 7.23, 10.03, 17.64, 20.84
PARZIALI TERRENO	3.46, 6.84, 7.47, 11.56, 2.80, 7.61, 3.20, 1.66
QUOTE TERRENO	54.81, 54.81, 54.93, 55.08, 55.12, 55.13, 55.22, 55.27
PROGRESSIVE PROGETTO	-14.80, -14.30, -13.24, -6.27, -5.85, 2.00, 9.85, 10.27, 16.78, 17.78, 18.28
PARZIALI PROGETTO	0.50, 6.97, 0.42, 7.85, 7.85, 0.42, 6.51, 0.50
QUOTE PROGETTO	54.34, 54.34, 54.90, 59.55, 59.47, 59.71, 59.47, 59.55, 55.21, 54.71, 54.71

PROFILO CANCELLO-FRASSO_BD

SEZIONE 359

PROGRESSIVA 13881.09

STERRI E RIPORTI	
R1	81.25 m²
SCAVO FOSSO DX FD1	0.85 m²
SCAVO FOSSO SX FS1	0.90 m²
BONIFICA bo1	26.05 m
INERBIMENTO i1	8.86 m
i2	8.38 m
Totale:	17.24 m
SCOTICO sc1	26.05 m

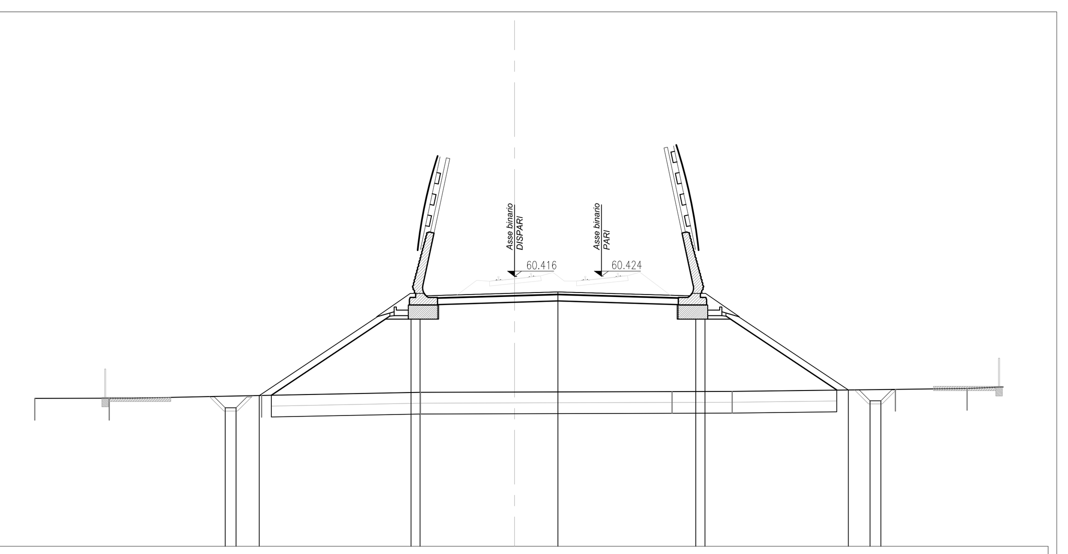

PROGRESSIVE TERRENO	-22.10, -18.67, -11.65, -4.34, 7.26, 10.02, 17.54, 20.84
PARZIALI TERRENO	3.43, 7.02, 7.31, 11.60, 2.76, 7.52, 3.30, 1.66
QUOTE TERRENO	54.80, 54.81, 54.94, 55.08, 55.12, 55.13, 55.22, 55.26
PROGRESSIVE PROGETTO	-13.33, -12.83, -11.76, -4.77, -4.35, 2.00, 8.35, 8.77, 15.37, 16.37, 16.87
PARZIALI PROGETTO	0.50, 6.99, 0.42, 6.35, 6.35, 0.42, 6.60, 0.50
QUOTE PROGETTO	54.37, 54.37, 54.93, 59.60, 59.52, 59.71, 59.52, 59.60, 55.20, 54.70, 54.70

PROFILO CANCELLO-FRASSO_BD

SEZIONE 360

PROGRESSIVA 13900.00

STERRI E RIPORTI	
R1	94.77 m²
SCAVO FOSSO DX FD1	0.85 m²
SCAVO FOSSO SX FS1	0.83 m²
BONIFICA bo1	27.54 m
INERBIMENTO i1	9.85 m
i2	9.18 m
Totale:	19.03 m
SCOTICO sc1	27.54 m

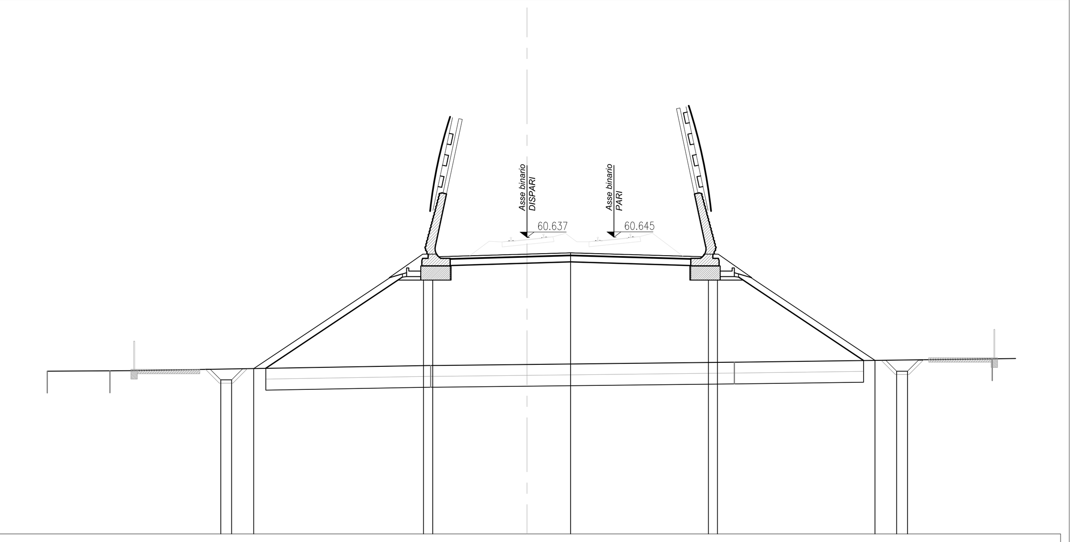

PROGRESSIVE TERRENO	-22.10, -19.21, -4.44, 9.55, 21.42
PARZIALI TERRENO	2.89, 14.77, 13.99, 11.87, 1.08
QUOTE TERRENO	54.48, 54.49, 54.74, 54.89, 55.05
PROGRESSIVE PROGETTO	-14.11, -13.61, -12.59, -4.77, -4.35, 2.00, 8.35, 8.77, 16.03, 17.03, 17.53
PARZIALI PROGETTO	0.50, 7.82, 0.42, 6.35, 6.35, 0.42, 7.26, 0.50
QUOTE PROGETTO	54.08, 54.08, 54.60, 59.82, 59.74, 59.93, 59.74, 59.82, 54.98, 54.48, 54.48

PROFILO CANCELLO-FRASSO_BD

SEZIONE 361

PROGRESSIVA 13925.00

STERRI E RIPORTI	
R1	106.41 m²
SCAVO FOSSO DX FD1	0.83 m²
SCAVO FOSSO SX FS1	0.86 m²
BONIFICA bo1	28.78 m
INERBIMENTO i1	10.68 m
i2	9.85 m
Totale:	20.53 m
SCOTICO sc1	28.78 m

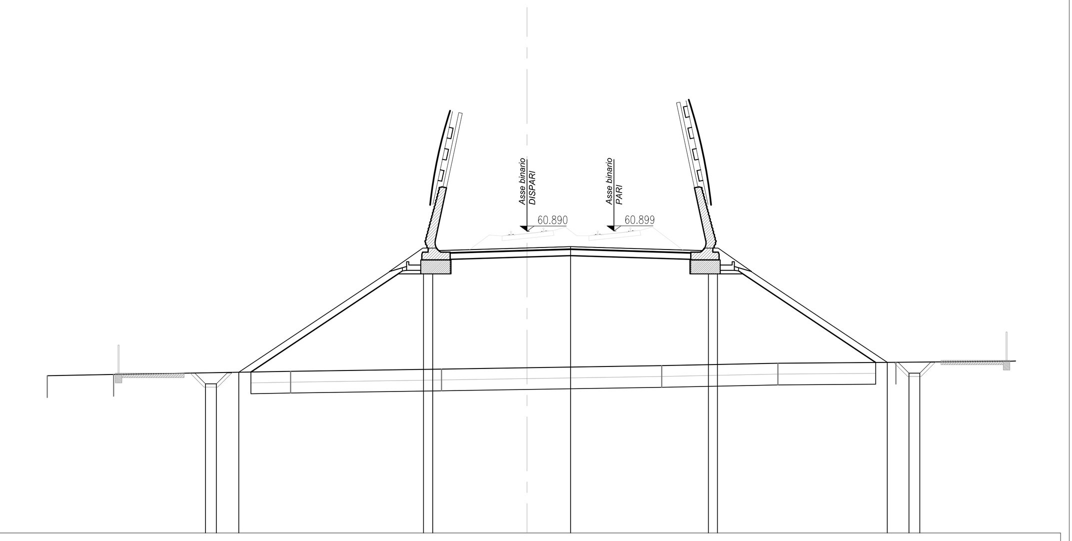

PROGRESSIVE TERRENO	-22.10, -19.04, -10.89, -3.94, 6.20, 11.56, 16.99
PARZIALI TERRENO	3.06, 8.15, 6.95, 10.14, 5.36, 5.43, 5.27
QUOTE TERRENO	54.24, 54.29, 54.44, 54.55, 54.71, 54.81, 54.86
PROGRESSIVE PROGETTO	-14.81, -14.31, -13.28, -4.77, -4.35, 2.00, 8.35, 8.77, 16.59, 17.59, 18.09
PARZIALI PROGETTO	0.50, 8.51, 0.42, 6.35, 6.35, 0.42, 7.82, 0.50
QUOTE PROGETTO	53.86, 53.86, 54.40, 60.07, 59.99, 60.18, 59.99, 60.07, 54.86, 54.36, 54.36

PROFILO CANCELLO-FRASSO_BD

SEZIONE 362

PROGRESSIVA 13950.00

STERRI E RIPORTI	
R1	115.70 m²
SCAVO FOSSO DX FD1	0.86 m²
SCAVO FOSSO SX FS1	0.89 m²
BONIFICA bo1	29.80 m
INERBIMENTO i1	11.33 m
i2	10.43 m
Totale:	21.76 m
SCOTICO sc1	29.80 m

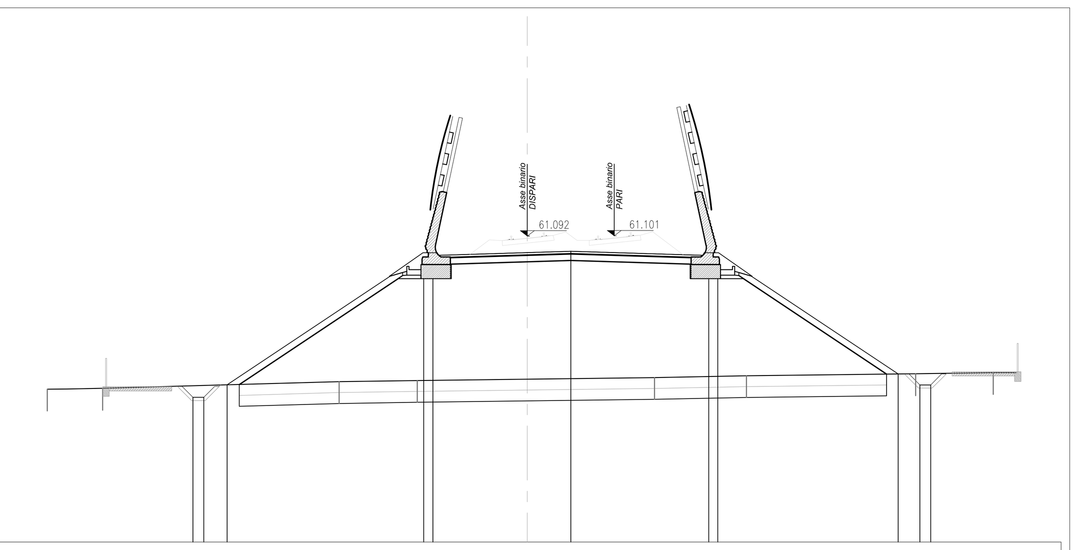

PROGRESSIVE TERRENO	-22.10, -19.55, -8.67, -5.07, 5.85, 10.09, 17.88, 21.45
PARZIALI TERRENO	2.55, 10.88, 3.60, 10.92, 4.24, 7.79, 3.57, 1.05
QUOTE TERRENO	54.04, 54.08, 54.38, 54.44, 54.57, 54.66, 54.75, 54.80
PROGRESSIVE PROGETTO	-15.39, -14.89, -13.82, -4.77, -4.35, 2.00, 8.35, 8.77, 17.07, 18.07, 18.57
PARZIALI PROGETTO	0.50, 9.05, 0.42, 6.35, 6.35, 0.42, 8.30, 0.50
QUOTE PROGETTO	53.67, 53.67, 54.24, 60.27, 60.19, 60.38, 60.19, 60.27, 54.74, 54.24, 54.24

PROFILO CANCELLO-FRASSO_BD

SEZIONE 363

PROGRESSIVA 13975.00

STERRI E RIPORTI	
R1	128.22 m²
SCAVO FOSSO DX FD1	0.94 m²
SCAVO FOSSO SX FS1	0.80 m²
BONIFICA bo1	32.76 m
INERBIMENTO i1	14.01 m
i2	10.89 m
Totale:	24.90 m
SCOTICO sc1	32.76 m

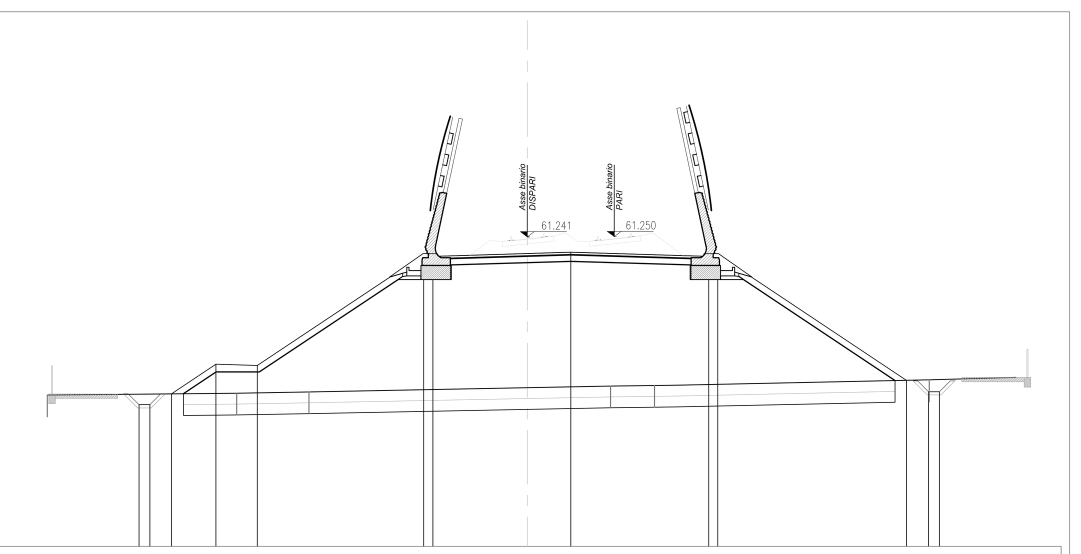

PROGRESSIVE TERRENO	-22.10, -13.38, -10.06, 3.83, 5.86, 18.50
PARZIALI TERRENO	8.72, 3.32, 13.89, 2.03, 12.64, 4.00
QUOTE TERRENO	53.96, 54.04, 54.10, 54.37, 54.40, 54.65
PROGRESSIVE PROGETTO	-17.88, -17.38, -16.38, -14.34, -12.43, -4.77, -4.35, 2.00, 8.35, 8.77, 17.45, 18.47, 18.97
PARZIALI PROGETTO	0.50, 2.04, 1.91, 7.66, 0.42, 6.35, 6.35, 0.42, 8.68, 0.50
QUOTE PROGETTO	53.51, 53.51, 54.01, 55.37, 55.31, 60.42, 60.34, 60.53, 60.34, 60.42, 54.63, 54.11, 54.11

PROFILO CANCELLO-FRASSO_BD

SEZIONE 364

PROGRESSIVA 13982.99

STERRI E RIPORTI	
R1	130.10 m²
SCAVO FOSSO DX FD1	0.88 m²
SCAVO FOSSO SX FS1	0.84 m²
BONIFICA bo1	32.97 m
INERBIMENTO i1	14.08 m
i2	11.06 m
Totale:	25.14 m
SCOTICO sc1	32.97 m

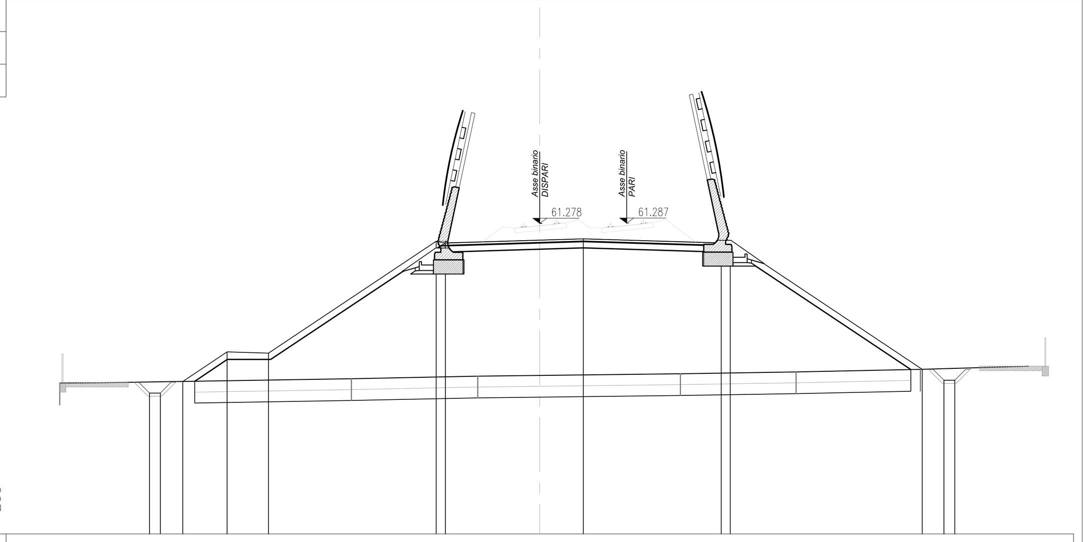

PROGRESSIVE TERRENO	-22.10, -8.67, -2.86, 6.47, 11.80, 17.52
PARZIALI TERRENO	13.43, 5.81, 9.33, 5.33, 5.72, 4.98
QUOTE TERRENO	53.93, 54.13, 54.25, 54.37, 54.45, 54.56
PROGRESSIVE PROGETTO	-17.97, -17.47, -16.44, -14.40, -12.49, -4.77, -4.35, 2.00, 8.35, 8.77, 17.61, 18.61, 19.11
PARZIALI PROGETTO	0.50, 2.04, 1.91, 7.72, 0.42, 6.35, 6.35, 0.42, 8.84, 0.50
QUOTE PROGETTO	53.48, 53.48, 54.01, 55.37, 55.31, 60.46, 60.38, 60.57, 60.38, 60.46, 54.57, 54.07, 54.07

PROFILO CANCELLO-FRASSO_BD

SEZIONE 365

PROGRESSIVA 13983.04

STERRI E RIPORTI	
R1	146.12 m²
SCAVO FOSSO DX FD1	0.88 m²
SCAVO FOSSO SX FS1	0.84 m²
BONIFICA bo1	35.81 m
INERBIMENTO i1	14.06 m
i2	10.92 m
Totale:	24.98 m
SCOTICO sc1	35.81 m

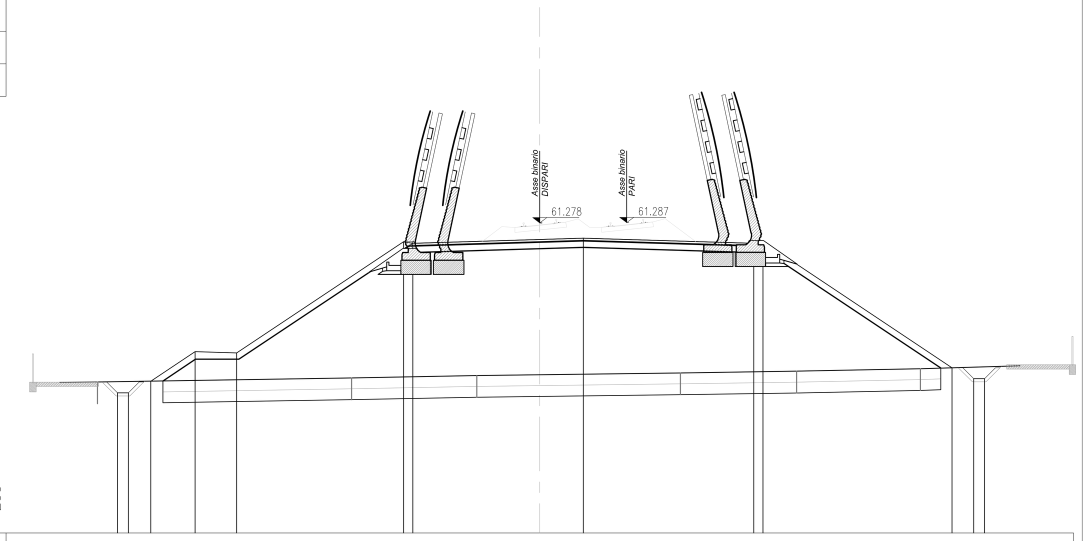

PROGRESSIVE TERRENO	-20.37, -8.66, -2.90, 6.48, 11.83, 17.52
PARZIALI TERRENO	4.63, 11.71, 5.76, 9.38, 5.35, 5.69, 7.48
QUOTE TERRENO	53.95, 54.13, 54.25, 54.37, 54.45, 54.56
PROGRESSIVE PROGETTO	-19.44, -18.94, -17.91, -15.87, -13.96, -6.27, -5.85, 2.00, 9.85, 10.27, 18.98, 19.98, 20.48
PARZIALI PROGETTO	0.50, 2.04, 1.91, 7.69, 0.42, 7.85, 7.85, 0.42, 8.71, 0.50
QUOTE PROGETTO	53.45, 53.45, 53.99, 55.35, 55.29, 60.41, 60.33, 60.57, 60.33, 60.41, 54.61, 54.11, 54.11

PROFILO CANCELLO-FRASSO_BD

SEZIONE 366

PROGRESSIVA 14000.00

STERRI E RIPORTI	
R1	151.82 m²
SCAVO FOSSO DX FD1	0.96 m²
SCAVO FOSSO SX FS1	0.87 m²
BONIFICA bo1	36.25 m
INERBIMENTO i1	14.29 m
i2	11.20 m
Totale:	25.49 m
SCOTICO sc1	36.25 m

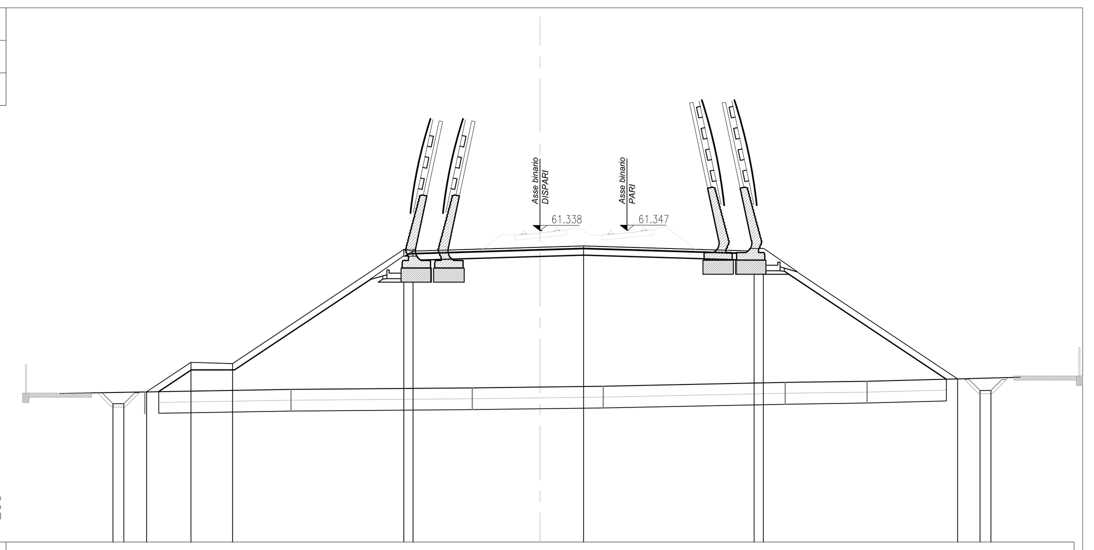

PROGRESSIVE TERRENO	-18.19, -11.46, -3.12, 2.91, 11.28, 15.05
PARZIALI TERRENO	6.81, 6.73, 8.34, 6.03, 8.37, 3.77, 9.95
QUOTE TERRENO	53.91, 54.03, 54.10, 54.18, 54.35, 54.40
PROGRESSIVE PROGETTO	-19.65, -19.15, -18.10, -16.06, -14.15, -6.27, -5.85, 2.00, 9.85, 10.27, 19.21, 20.25, 20.75
PARZIALI PROGETTO	0.50, 2.04, 1.91, 7.88, 0.42, 7.85, 7.85, 0.42, 8.94, 0.50
QUOTE PROGETTO	53.37, 53.37, 53.92, 55.28, 55.22, 60.47, 60.39, 60.63, 60.39, 60.47, 54.51, 53.98, 53.98

PROFILO CANCELLO-FRASSO_BD

SEZIONE 367

PROGRESSIVA 14004.59

STERRI E RIPORTI	
R1	136.99 m²
SCAVO FOSSO DX FD1	0.99 m²
SCAVO FOSSO SX FS1	0.86 m²
BONIFICA bo1	33.50 m
INERBIMENTO i1	14.40 m
i2	11.40 m
Totale:	25.80 m
SCOTICO sc1	33.50 m

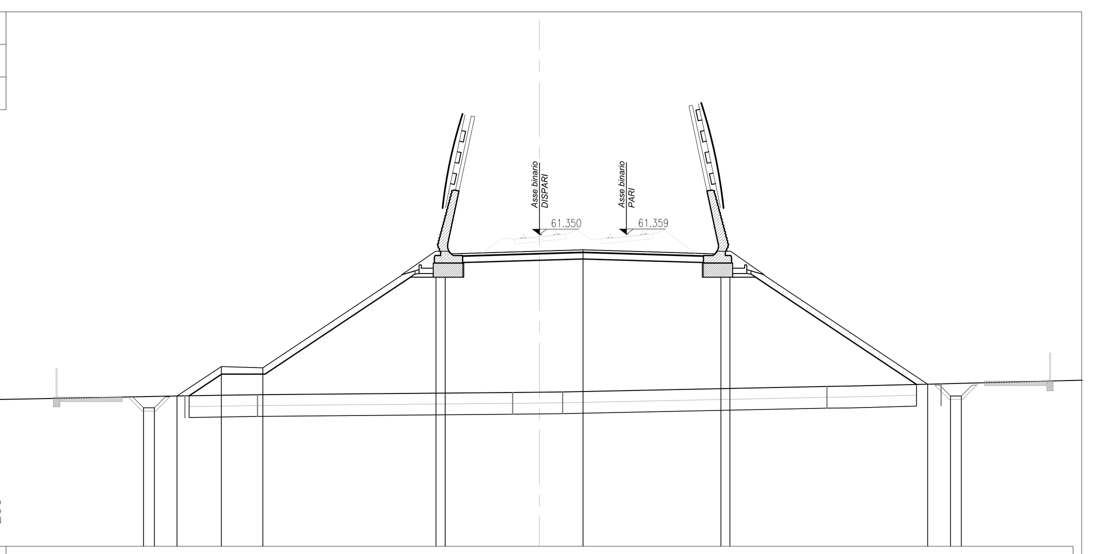

PROGRESSIVE TERRENO	-16.34, -12.99, -1.24, 1.06, 13.24, 18.49
PARZIALI TERRENO	8.66, 3.35, 11.75, 2.30, 12.18, 5.25, 6.51
QUOTE TERRENO	53.92, 53.97, 54.07, 54.10, 54.35, 54.47
PROGRESSIVE PROGETTO	-18.24, -17.74, -16.70, -14.66, -12.75, -4.77, -4.35, 2.00, 8.35, 8.77, 17.88, 18.93, 19.43
PARZIALI PROGETTO	0.50, 2.04, 1.91, 7.98, 0.42, 6.35, 6.35, 0.42, 9.11, 0.50
QUOTE PROGETTO	53.37, 53.37, 53.91, 55.27, 55.21, 60.53, 60.45, 60.64, 60.45, 60.53, 54.46, 53.91, 53.91

COMMITTENTE: RFI RETE FERROVIARIA ITALIANA – GRUPPO FERROVIE DELLO STATO ITALIANE

DIREZIONE LAVORI: ITALFERR – GRUPPO FERROVIE DELLO STATO ITALIANE

APPALTATORE: Ghella – CONSORZIO CFT – PIZZAROTTI – ITINERA

PROGETTAZIONE:	PROGETTISTA:	DIRETTORE DELLA PROGETTAZIONE:
RAGGRUPPAMENTO TEMPORANEO PROGETTISTI – PIZZAROTTI, Sintagma, INTEGRA, Ingegneria Geotecnica	Ing.LUCA DINELLI	Ing. PIETRO MAZZOLI – Responsabile integrazione fra le varie prestazioni specialistiche

PROGETTO ESECUTIVO

ITINERARIO NAPOLI-BARI RADDOPPIO TRATTA CANCELLO-BENEVENTO I° LOTTO FUNZIONALE CANCELLO-FRASSO TELESINO E VARIANTE ALLA LINEA ROMA-NAPOLI VIA CASSINO NEL COMUNE MADDALONI

LINEA

Tratta Cancello-Frasso Telesino

Sezioni trasversali Binario Dispari dalla pr. 13+859.49 alla pr.14+000.00 - tav.27 di 36

APPALTATORE	SCALA:
CONSORZIO CFT IL DIRETTORE TECNICO Geom. C. BIANCHI 10/07/2018	1:200

COMMESSA	LOTTO	FASE	ENTE	TIPO DOC.	OPERA/DISCIPLINA	PROGR.	REV.
IF1N	01	E	ZZ	W9	IF0001	027	A

Rev.	Descrizione	Redatto	Data	Verificato	Data	Approvato	Data	Autorizzato Data
A	Emissione	S.Scopetta	10/07/2018	L.Dinelli	10/07/2018	P.Mazzoli	10/07/2018	L.Dinelli
								10/07/2018

File: IF1N.0.1.E.ZZ.W9.IF.00.0.1.027.A.dwg | n. Elab.: