PROFILO CANCELLO-FRASSO_BD
SEZIONE 380
PROGRESSIVA 14325.00

STERRI E RIPORTI
R1 56.12 m²
SCAVO FOSSO DX
FD1 0.92 m²
SCAVO FOSSO SX
FS1 1.69 m²
BONIFICA
bo1 22.88 m
INERBIMENTO
i1 6.67 m
i2 6.75 m
Totale: 13.42 m
SCOTICO
sc1 22.88 m

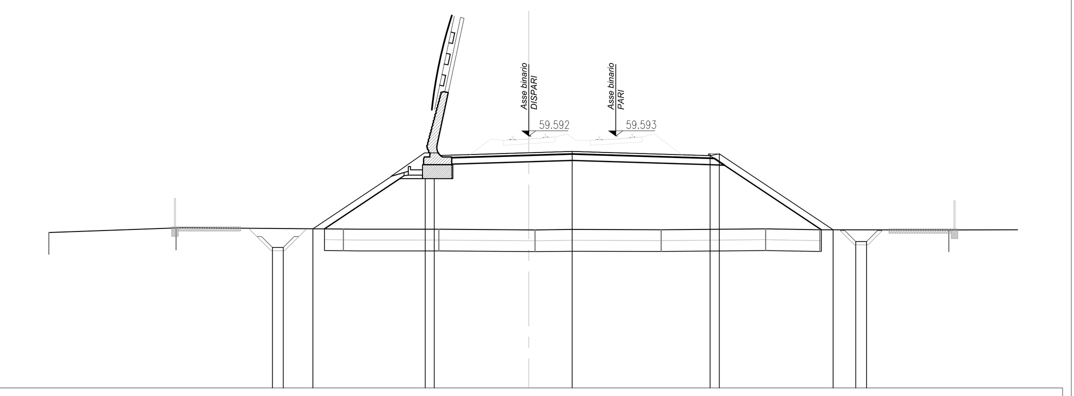

PROGRESSIVE TERRENO	-22.10 · -16.24 · -8.54 · -4.15 · 0.29 · 6.09 · 10.90 · 13.40 · 19.33
PARZIALI TERRENO	5.86 · 7.70 · 4.39 · 4.44 · 5.80 · 4.81 · 2.50 · 5.93 · 3.17
QUOTE TERRENO	55.15 · 55.36 · 55.31 · 55.30 · 55.27 · 55.28 · 55.32 · 55.28 · 55.27
PROGRESSIVE PROGETTO	-11.81 · -11.31 · -9.94 · -4.77 · -4.35 · 2.00 · 8.35 · 8.77 · 14.01 · 15.06 · 15.56
PARZIALI PROGETTO	0.50 · 5.17 · 0.42 · 6.35 · 6.35 · 0.42 · 5.24 · 0.50
QUOTE PROGETTO	54.46 · 54.46 · 55.32 · 58.77 · 58.69 · 58.88 · 58.69 · 58.77 · 55.28 · 54.73 · 54.73

PROFILO CANCELLO-FRASSO_BD
SEZIONE 381
PROGRESSIVA 14350.00

STERRI E RIPORTI
R1 46.58 m²
SCAVO FOSSO DX
FD1 0.85 m²
SCAVO FOSSO SX
FS1 0.83 m²
BONIFICA
bo1 21.52 m
INERBIMENTO
i1 6.10 m
i2 5.69 m
Totale: 11.79 m
SCOTICO
sc1 21.52 m

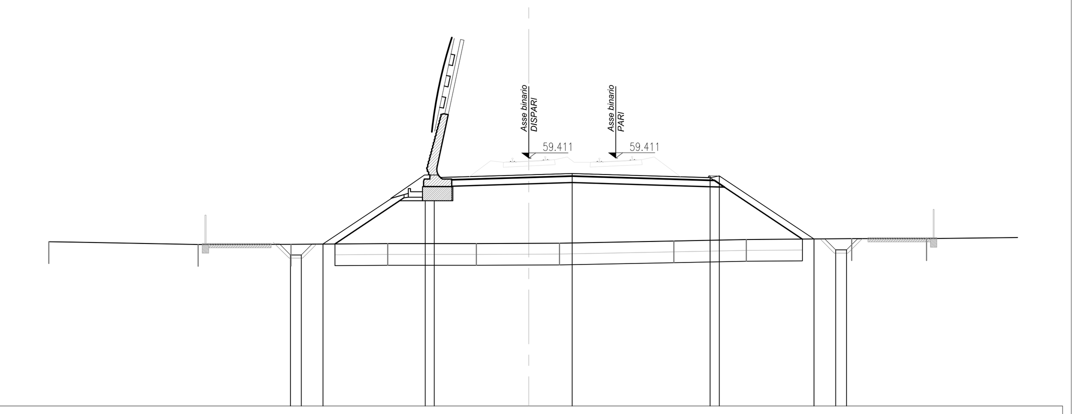

PROGRESSIVE TERRENO	-22.10 · -15.23 · -10.95 · -6.50 · -2.42 · 1.41 · 6.68 · 10.02 · 14.86 · 18.31
PARZIALI TERRENO	6.87 · 4.28 · 4.45 · 4.08 · 3.83 · 5.27 · 3.34 · 4.84 · 3.45 · 4.19
QUOTE TERRENO	55.56 · 55.43 · 55.45 · 55.47 · 55.47 · 55.49 · 55.59 · 55.66 · 55.70 · 55.70
PROGRESSIVE PROGETTO	-10.97 · -10.47 · -9.47 · -4.77 · -4.35 · 2.00 · 8.35 · 8.77 · 13.13 · 14.13 · 14.63
PARZIALI PROGETTO	0.50 · 4.70 · 0.42 · 6.35 · 6.35 · 0.42 · 4.36 · 0.50
QUOTE PROGETTO	54.95 · 54.95 · 55.45 · 58.59 · 58.51 · 58.70 · 58.51 · 58.59 · 55.69 · 55.19 · 55.19

PROFILO CANCELLO-FRASSO_BD
SEZIONE 382
PROGRESSIVA 14375.00

STERRI E RIPORTI
R1 27.43 m²
SCAVO FOSSO DX
FD1 0.85 m²
SCAVO FOSSO SX
FS1 0.86 m²
BONIFICA
bo1 18.74 m
INERBIMENTO
i1 4.37 m
i2 4.07 m
Totale: 8.44 m
SCOTICO
sc1 18.74 m

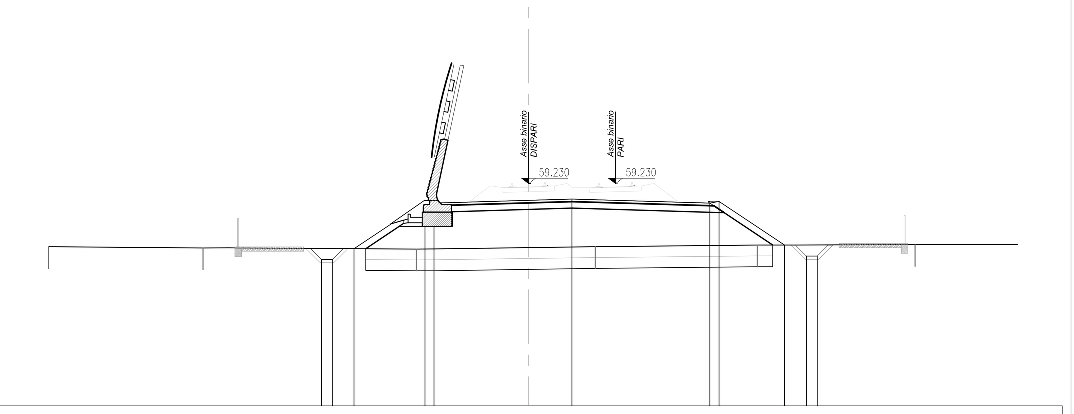

PROGRESSIVE TERRENO	-22.10 · -14.99 · -5.16 · 3.07 · 10.53 · 17.80
PARZIALI TERRENO	7.11 · 9.83 · 8.23 · 7.46 · 7.27 · 4.70
QUOTE TERRENO	56.32 · 56.27 · 56.22 · 56.33 · 56.40 · 56.42
PROGRESSIVE PROGETTO	-9.53 · -9.03 · -8.03 · -4.77 · -4.35 · 2.00 · 8.35 · 8.77 · 11.78 · 12.79 · 13.29
PARZIALI PROGETTO	0.50 · 3.26 · 0.42 · 6.35 · 6.35 · 0.42 · 3.01 · 0.50
QUOTE PROGETTO	55.73 · 55.73 · 56.23 · 58.41 · 58.33 · 58.52 · 58.33 · 58.41 · 56.40 · 55.89 · 55.89

PROFILO CANCELLO-FRASSO_BD
SEZIONE 383
PROGRESSIVA 14400.00

STERRI E RIPORTI
R1 10.38 m²
SCAVO FOSSO DX
FD1 0.82 m²
SCAVO FOSSO SX
FS1 0.84 m²
BONIFICA
bo1 15.86 m
INERBIMENTO
i1 2.42 m
i2 2.57 m
Totale: 4.99 m
SCOTICO
sc1 15.86 m

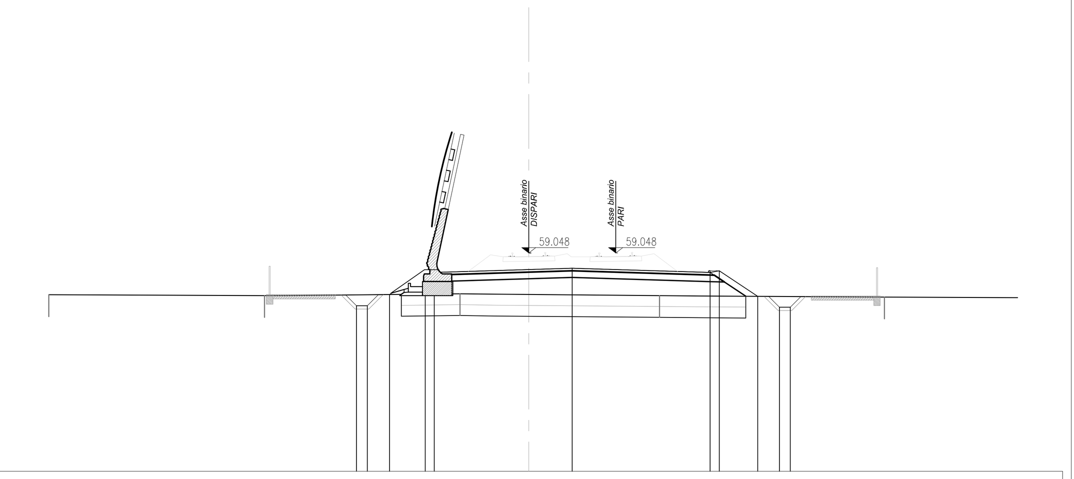

PROGRESSIVE TERRENO	-22.10 · -12.17 · -3.17 · 6.02 · 16.37
PARZIALI TERRENO	9.93 · 9.00 · 9.19 · 10.35 · 5.89
QUOTE TERRENO	57.12 · 57.08 · 57.16 · 57.08 · 57.01
PROGRESSIVE PROGETTO	-7.93 · -7.43 · -6.41 · -4.77 · -4.35 · 2.00 · 8.35 · 8.77 · 10.54 · 11.54 · 12.04
PARZIALI PROGETTO	0.50 · 1.64 · 0.42 · 6.35 · 6.35 · 0.42 · 1.77 · 0.50
QUOTE PROGETTO	56.61 · 56.61 · 57.13 · 58.23 · 58.15 · 58.34 · 58.15 · 58.23 · 57.05 · 56.55 · 56.55

PROFILO CANCELLO-FRASSO_BD
SEZIONE 384
PROGRESSIVA 14415.01

STERRI E RIPORTI
R1 6.58 m²
SCAVO FOSSO DX
FD1 0.82 m²
SCAVO FOSSO SX
FS1 0.87 m²
BONIFICA
bo1 15.05 m
INERBIMENTO
i1 1.91 m
i2 2.10 m
Totale: 4.01 m
SCOTICO
sc1 15.05 m

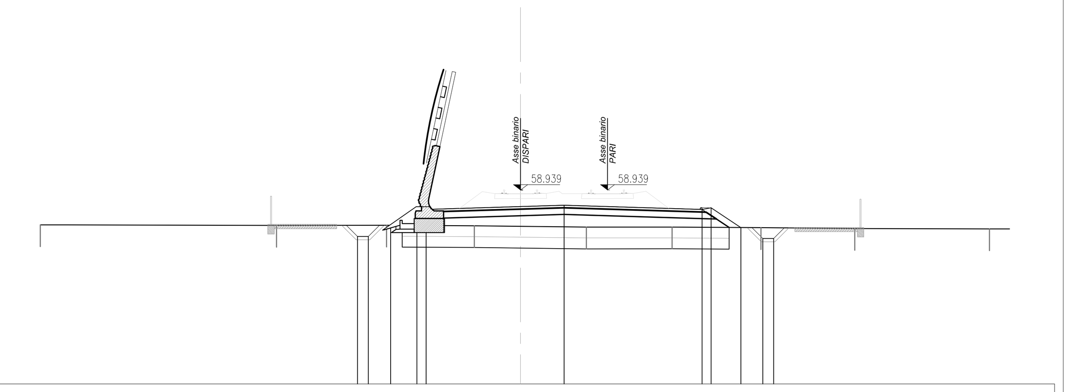

PROGRESSIVE TERRENO	-22.10 · -11.23 · -6.17 · -2.13 · 3.03 · 6.97 · 11.06 · 15.38 · 21.58
PARZIALI TERRENO	10.87 · 5.06 · 4.04 · 5.16 · 3.94 · 4.09 · 4.32 · 6.20 · 0.92
QUOTE TERRENO	57.33 · 57.30 · 57.31 · 57.28 · 57.22 · 57.23 · 57.20 · 57.16 · 57.14
PROGRESSIVE PROGETTO	-7.50 · -7.00 · -5.98 · -4.77 · -4.35 · 2.00 · 8.35 · 8.77 · 10.14 · 11.14 · 11.64
PARZIALI PROGETTO	0.50 · 1.21 · 0.42 · 6.35 · 6.35 · 0.42 · 1.37 · 0.50
QUOTE PROGETTO	56.79 · 56.79 · 57.31 · 58.12 · 58.04 · 58.23 · 58.04 · 58.12 · 57.20 · 56.70 · 56.70

PROFILO CANCELLO-FRASSO_BD
SEZIONE 385
PROGRESSIVA 14425.00

STERRI E RIPORTI
R1 1.46 m²
R2 1.68 m²
R3 1.59 m²
Totale R: 4.73 m²
SCAVO FOSSO DX
FD1 0.86 m²
SCAVO FOSSO SX
FS1 0.84 m²
BONIFICA
bo1 14.64 m
INERBIMENTO
i1 1.73 m
i2 1.80 m
Totale: 3.53 m
SCOTICO
sc1 14.64 m

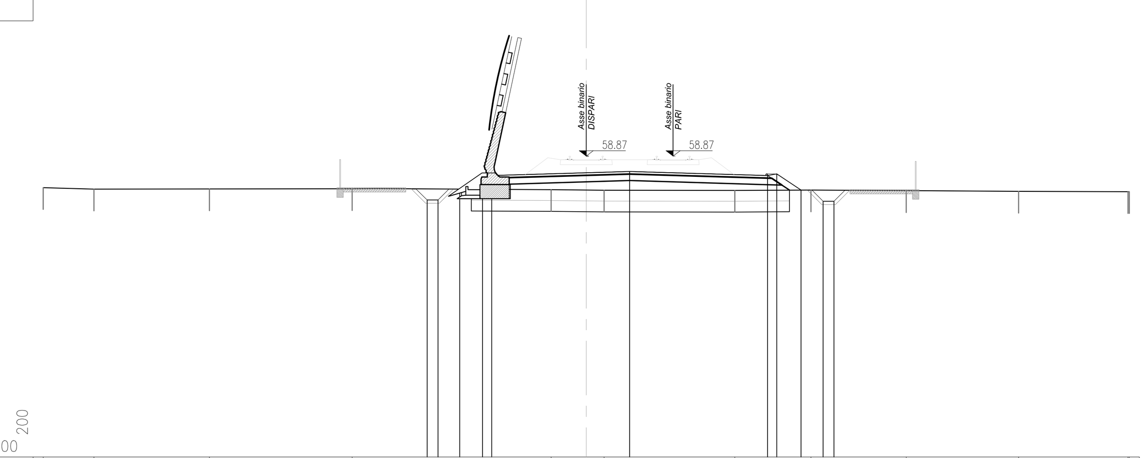

PROGRESSIVE TERRENO	-25.00 · -22.66 · -17.34 · -10.78 · -1.62 · 0.82 · 6.84 · 10.35 · 14.73 · 19.90 · 24.94 · 25.00
PARZIALI TERRENO	2.34 · 5.32 · 6.56 · 9.16 · 2.44 · 6.02 · 3.51 · 4.38 · 5.17 · 5.04 · 0.06
QUOTE TERRENO	57.41 · 57.35 · 57.35 · 57.36 · 57.32 · 57.29 · 57.29 · 57.30 · 57.27 · 57.24 · 57.22 · 57.22
PROGRESSIVE PROGETTO	-7.33 · -6.83 · -5.83 · -4.77 · -4.35 · 2.00 · 8.35 · 8.77 · 9.89 · 10.91 · 11.41
PARZIALI PROGETTO	0.50 · 1.06 · 0.42 · 6.35 · 6.35 · 0.42 · 1.12 · 0.50
QUOTE PROGETTO	56.84 · 56.84 · 57.34 · 58.05 · 57.97 · 58.16 · 57.97 · 58.05 · 57.30 · 56.78 · 56.78

PROFILO CANCELLO-FRASSO_BD
SEZIONE 386
PROGRESSIVA 14450.00

STERRI E RIPORTI
S1 0.28 m²
S2 0.30 m²
Totale S: 0.58 m²
R1 0.10 m²
SCAVO FOSSO DX
FD1 0.81 m²
SCAVO FOSSO SX
FS1 0.87 m²
BONIFICA
bo1 4.00 m
INERBIMENTO
i1 1.17 m
i2 1.17 m
Totale: 2.34 m
SCOTICO
sc1 4.00 m

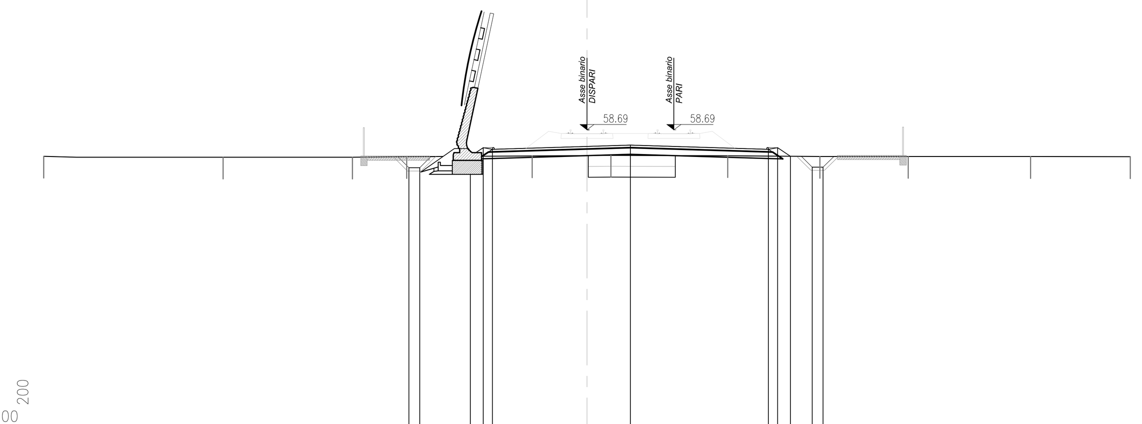

PROGRESSIVE TERRENO	-25.00 · -16.74 · -10.80 · -8.30 · -2.52 · 1.10 · 6.47 · 10.72 · 14.78 · 20.42 · 25.00
PARZIALI TERRENO	8.26 · 5.94 · 2.50 · 5.78 · 3.62 · 5.37 · 4.25 · 4.06 · 5.64 · 4.58
QUOTE TERRENO	57.47 · 57.42 · 57.42 · 57.45 · 57.48 · 57.51 · 57.49 · 57.46 · 57.46 · 57.45 · 57.44
PROGRESSIVE PROGETTO	-8.20 · -7.70 · -5.37 · -4.77 · -4.35 · 2.00 · 8.35 · 8.77 · 9.37 · 10.37 · 10.87
PARZIALI PROGETTO	0.50 · 0.60 · 0.42 · 6.35 · 6.35 · 0.42 · 0.60 · 0.50
QUOTE PROGETTO	56.94 · 56.94 · 57.47 · 57.86 · 57.78 · 57.98 · 57.78 · 57.86 · 57.47 · 56.97 · 56.97

PROFILO CANCELLO-FRASSO_BD
SEZIONE 387
PROGRESSIVA 14475.00

STERRI E RIPORTI
S1 2.26 m²
S2 1.25 m²
S3 2.95 m²
Totale S: 6.46 m²
SCAVO FOSSO DX
FD1 0.87 m²
SCAVO FOSSO SX
FS1 0.95 m²
INERBIMENTO
i1 1.50 m
i2 1.73 m
Totale: 3.23 m

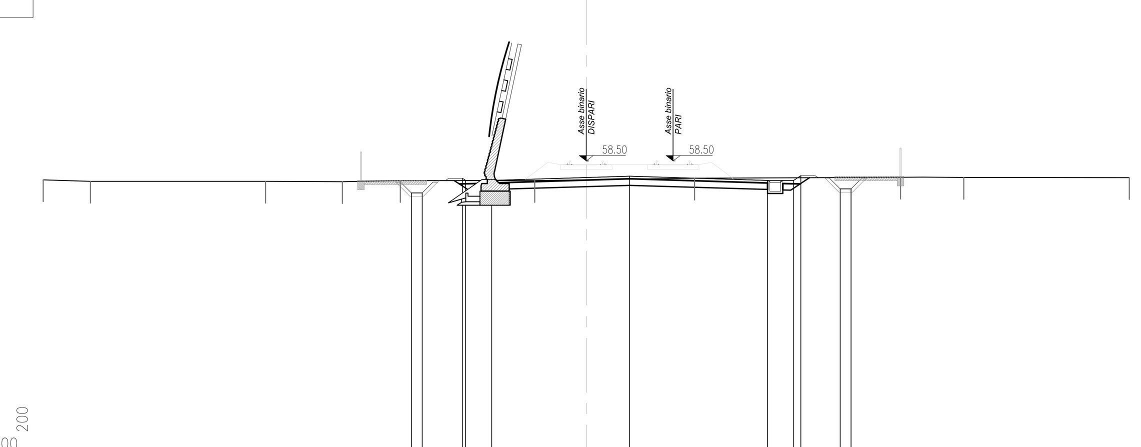

PROGRESSIVE TERRENO	-25.00 · -22.83 · -14.77 · -11.23 · -8.56 · -2.37 · 4.99 · 14.47 · 17.38 · 25.00
PARZIALI TERRENO	2.17 · 8.06 · 3.54 · 2.67 · 6.19 · 7.36 · 9.48 · 2.91 · 7.62
QUOTE TERRENO	57.63 · 57.56 · 57.56 · 57.54 · 57.59 · 57.59 · 57.71 · 57.74 · 57.74 · 57.73
PROGRESSIVE PROGETTO	-8.05 · -7.55 · -5.69 · -5.55 · -4.35 · 2.00 · 8.35 · 9.55 · 9.88 · 11.70 · 12.20
PARZIALI PROGETTO	0.50 · 0.14 · 1.20 · 6.35 · 6.35 · 1.20 · 0.33 · 0.50
QUOTE PROGETTO	57.03 · 57.03 · 57.69 · 57.60 · 57.60 · 57.80 · 57.60 · 57.60 · 57.83 · 57.21 · 57.21

PROFILO CANCELLO-FRASSO_BD
SEZIONE 388
PROGRESSIVA 14500.00

STERRI E RIPORTI
S1 10.20 m²
SCAVO FOSSO SX
FS1 0.81 m²
INERBIMENTO
i1 1.95 m
i2 2.20 m
Totale: 4.15 m

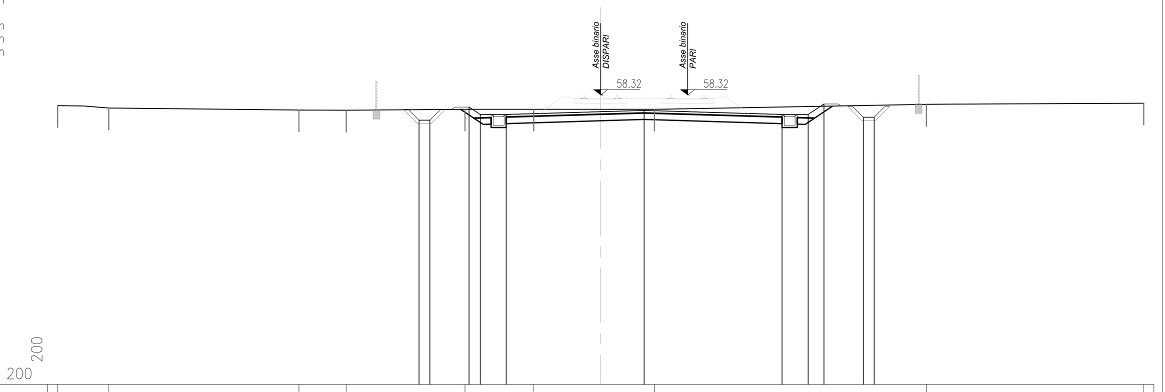

PROGRESSIVE TERRENO	-25.00 · -22.65 · -13.89 · -11.72 · -6.25 · -3.09 · 2.47 · 15.00 · 25.00
PARZIALI TERRENO	2.35 · 8.76 · 2.17 · 5.47 · 3.16 · 5.56 · 12.53 · 10.00
QUOTE TERRENO	57.83 · 57.72 · 57.63 · 57.62 · 57.67 · 57.67 · 57.67 · 57.89 · 57.94
PROGRESSIVE PROGETTO	-8.37 · -7.87 · -6.06 · -5.55 · -4.35 · 2.00 · 8.35 · 9.55 · 10.28 · 12.09 · 12.59
PARZIALI PROGETTO	0.50 · 0.51 · 1.20 · 6.35 · 6.35 · 1.20 · 0.73 · 0.50
QUOTE PROGETTO	57.16 · 57.16 · 57.76 · 57.42 · 57.42 · 57.61 · 57.42 · 57.42 · 57.91 · 57.30 · 57.30

PROFILO CANCELLO-FRASSO_BD
SEZIONE 389
PROGRESSIVA 14525.00

STERRI E RIPORTI
S1 17.62 m²
SCAVO FOSSO SX
FS1 0.87 m²
INERBIMENTO
i1 2.71 m
i2 2.95 m
Totale: 5.66 m

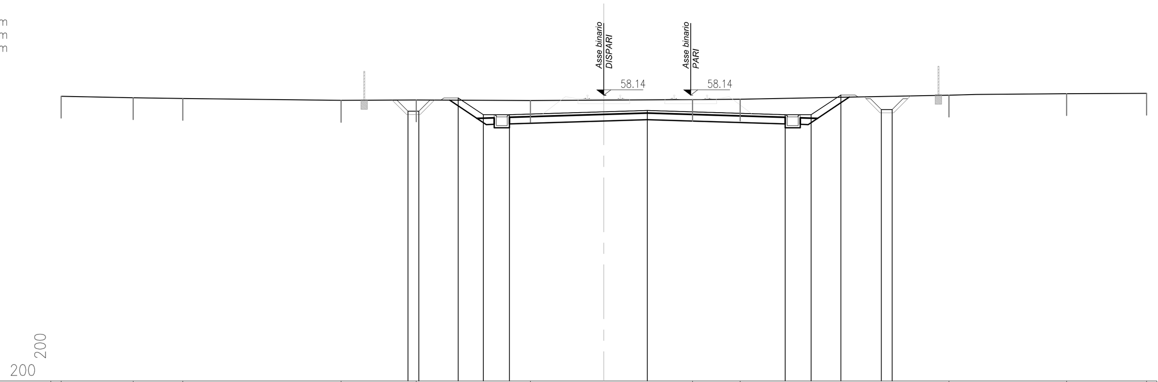

PROGRESSIVE TERRENO	-25.00 · -21.67 · -19.39 · -12.10 · -8.64 · -3.38 · 4.09 · 6.28 · 15.90 · 21.32 · 25.00
PARZIALI TERRENO	3.33 · 2.28 · 7.29 · 3.46 · 5.26 · 7.47 · 2.19 · 9.62 · 5.42 · 3.68
QUOTE TERRENO	58.09 · 58.02 · 57.99 · 57.90 · 57.92 · 57.89 · 57.94 · 57.95 · 58.14 · 58.21 · 58.22
PROGRESSIVE PROGETTO	-9.02 · -8.52 · -6.71 · -5.55 · -4.35 · 2.00 · 8.35 · 9.55 · 10.92 · 12.78 · 13.28
PARZIALI PROGETTO	0.50 · 1.16 · 1.20 · 6.35 · 6.35 · 1.20 · 1.37 · 0.50
QUOTE PROGETTO	57.40 · 57.40 · 58.01 · 57.24 · 57.24 · 57.43 · 57.24 · 57.24 · 58.15 · 57.48 · 57.48

PROFILO CANCELLO-FRASSO_BD
SEZIONE 390
PROGRESSIVA 14550.00

STERRI E RIPORTI
S1 24.77 m²
SCAVO FOSSO DX
FD1 0.97 m²
SCAVO FOSSO SX
FS1 1.54 m²
INERBIMENTO
i1 3.74 m
i2 3.33 m
Totale: 7.07 m

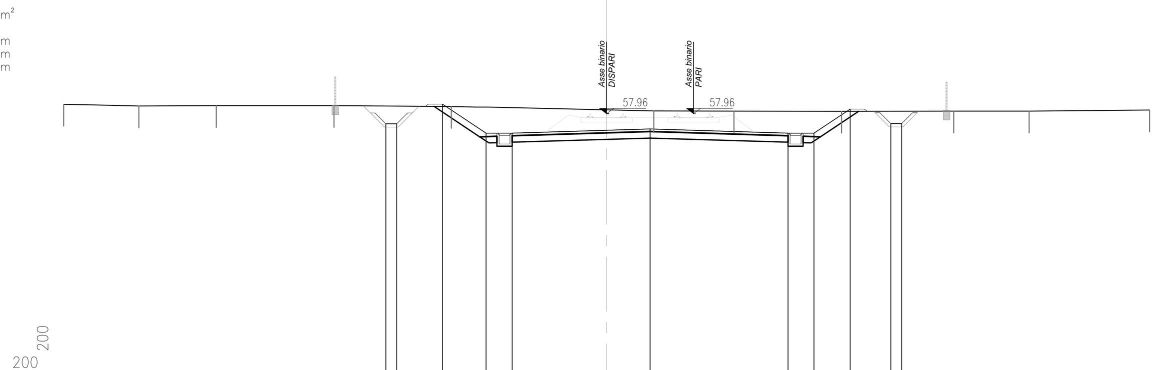

PROGRESSIVE TERRENO	-25.00 · -21.53 · -17.97 · -12.55 · -7.15 · 2.17 · 5.86 · 10.82 · 15.98 · 19.45 · 25.00
PARZIALI TERRENO	3.47 · 3.56 · 5.42 · 5.40 · 9.32 · 3.69 · 4.96 · 5.16 · 3.47 · 5.55
QUOTE TERRENO	58.39 · 58.31 · 58.33 · 58.33 · 58.29 · 58.08 · 58.08 · 58.07 · 58.08 · 58.08 · 58.13
PROGRESSIVE PROGETTO	-10.16 · -9.66 · -7.55 · -5.55 · -4.35 · 2.00 · 8.35 · 9.55 · 11.21 · 13.08 · 13.58
PARZIALI PROGETTO	0.50 · 2.00 · 1.20 · 6.35 · 6.35 · 1.20 · 1.66 · 0.50
QUOTE PROGETTO	57.49 · 57.49 · 58.40 · 57.06 · 57.06 · 57.25 · 57.06 · 57.06 · 58.17 · 57.50 · 57.50

PROFILO CANCELLO-FRASSO_BD
SEZIONE 391
PROGRESSIVA 14575.00

STERRI E RIPORTI
S1 26.24 m²
SCAVO FOSSO DX
FD1 0.93 m²
INERBIMENTO
i1 3.60 m
i2 3.71 m
Totale: 7.31 m

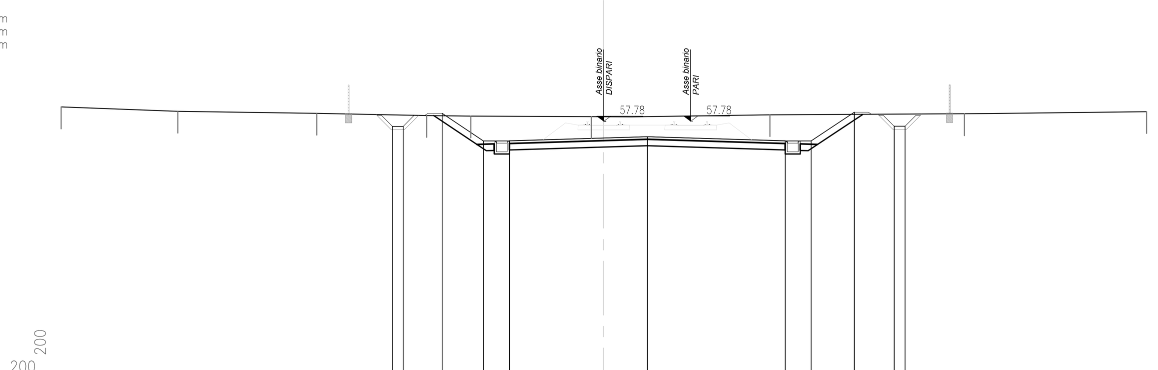

PROGRESSIVE TERRENO	-25.00 · -19.62 · -13.22 · -8.16 · -6.12 · -0.58 · 7.65 · 16.61 · 25.00
PARZIALI TERRENO	5.38 · 6.40 · 5.06 · 2.04 · 5.54 · 8.23 · 8.96 · 8.39
QUOTE TERRENO	58.44 · 58.24 · 58.15 · 58.05 · 58.02 · 57.99 · 58.08 · 58.12 · 58.22
PROGRESSIVE PROGETTO	-9.74 · -9.24 · -7.45 · -5.55 · -4.35 · 2.00 · 8.35 · 9.55 · 11.53 · 13.38 · 13.88
PARZIALI PROGETTO	0.50 · 1.90 · 1.20 · 6.35 · 6.35 · 1.20 · 1.98 · 0.50
QUOTE PROGETTO	57.55 · 57.55 · 58.14 · 56.88 · 56.88 · 57.07 · 56.88 · 56.88 · 58.20 · 57.55 · 57.55

COMMITTENTE: RFI RETE FERROVIARIA ITALIANA – GRUPPO FERROVIE DELLO STATO ITALIANE

DIREZIONE LAVORI: ITALFERR – GRUPPO FERROVIE DELLO STATO ITALIANE

APPALTATORE: Ghella – CONSORZIO CFT – PIZZAROTTI – ITINERA

PROGETTAZIONE:	PROGETTISTA:	DIRETTORE DELLA PROGETTAZIONE:
RAGGRUPPAMENTO TEMPORANEO PROGETTISTI: PIZZAROTTI, Sintagma, INTEGRA, AK Ingegneria Geotecnica	Ing.LUCA DINELLI	Ing. PIETRO MAZZOLI – Responsabile integrazione fra le varie prestazioni specialistiche

PROGETTO ESECUTIVO

ITINERARIO NAPOLI-BARI
RADDOPPIO TRATTA CANCELLO-BENEVENTO
I° LOTTO FUNZIONALE CANCELLO-FRASSO TELESINO E VARIANTE ALLA LINEA ROMA-NAPOLI VIA CASSINO NEL COMUNE MADDALONI

LINEA

Tratta Cancello-Frasso Telesino
Sezioni trasversali Binario Dispari dalla pr. 14+300.00 alla pr.14+550.00 - tav.29 di 36

APPALTATORE
CONSORZIO CFT
IL DIRETTORE TECNICO
Geom. C. BIANCHI
10/07/2018

SCALA: 1:200

COMMESSA	LOTTO	FASE	ENTE	TIPO DOC.	OPERA/DISCIPLINA	PROGR.	REV.
IF1N	01	E	ZZ	W9	IF0001	029	A

Rev.	Descrizione	Redatto	Data	Verificato	Data	Approvato	Data	Autorizzato Data
A	Emissione	S.Scopetta	10/07/2018	L.Dinelli	10/07/2018	P.Mazzoli	10/07/2018	L.Dinelli
								10/07/2018

File: IF1N.0.1.E.ZZ.W9.IF.00.0.1.029.A.dwg | n. Elab.: