PROFILO CANCELLO–FRASSO_BD

SEZIONE 392

PROGRESSIVA 14600.00

STERRI E RIPORTI
S1 31.98 m²
SCAVO FOSSO DX
FD1 0.83 m²
SCAVO FOSSO SX
FS1 0.82 m²
INERBIMENTO
i1 4.21 m
i2 4.05 m
Totale: 8.26 m

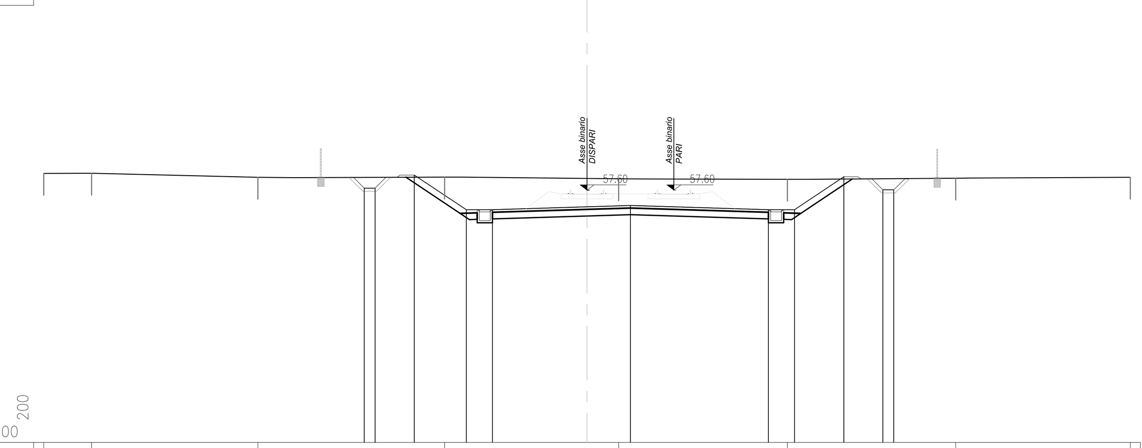

PROGRESSIVE TERRENO	-25.00 · -22.80 · -15.15 · -6.55 · 1.45 · 9.22 · 16.97 · 25.00
PARZIALI TERRENO	2.20 · 7.65 · 8.60 · 8.00 · 7.77 · 7.75 · 8.03
QUOTE TERRENO	58.37 · 58.37 · 58.19 · 58.20 · 58.12 · 58.10 · 58.15 · 58.19
PROGRESSIVE PROGETTO	-10.25 · -9.75 · -7.95 · -5.55 · -4.35 · 2.00 · 8.35 · 9.55 · 11.82 · 13.62 · 14.12
PARZIALI PROGETTO	0.50 · 2.40 · 1.20 · 6.35 · 6.35 · 1.20 · 2.27 · 0.50
QUOTE PROGETTO	57.69 · 57.69 · 58.29 · 56.70 · 56.70 · 56.89 · 56.70 · 56.70 · 58.21 · 57.62 · 57.62

PROFILO CANCELLO–FRASSO_BD

SEZIONE 393

PROGRESSIVA 14625.00

STERRI E RIPORTI
S1 36.84 m²
SCAVO FOSSO DX
FD1 0.83 m²
SCAVO FOSSO SX
FS1 0.84 m²
INERBIMENTO
i1 4.39 m
i2 4.51 m
Totale: 8.90 m

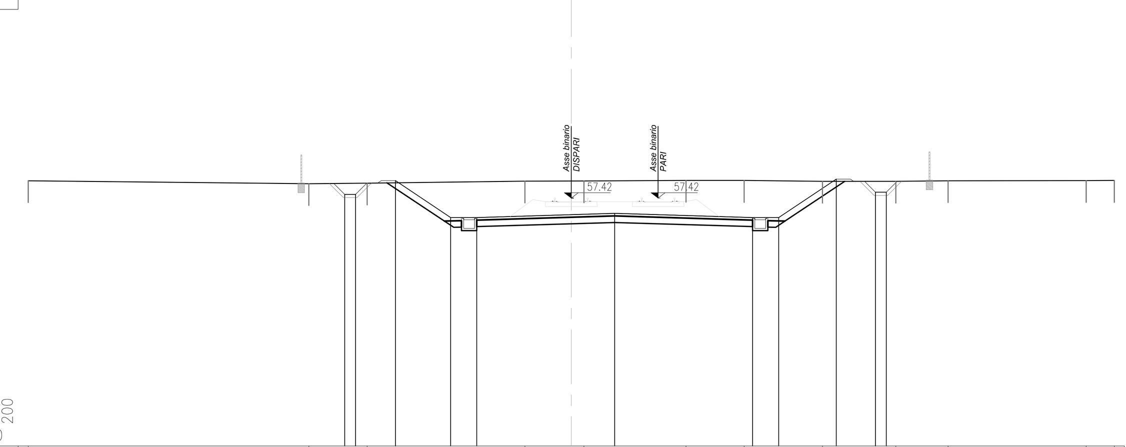

PROGRESSIVE TERRENO	-25.00 · -12.08 · -9.40 · -2.14 · 0.58 · 5.28 · 7.96 · 11.56 · 14.95 · 17.35 · 23.71 · 25.00
PARZIALI TERRENO	12.92 · 2.68 · 7.26 · 2.72 · 4.70 · 2.68 · 3.60 · 3.39 · 2.40 · 6.36 · 1.29
QUOTE TERRENO	58.21 · 58.07 · 58.10 · 58.19 · 58.20 · 58.23 · 58.22 · 58.18 · 58.18 · 58.21 · 58.22 · 58.22
PROGRESSIVE PROGETTO	-10.43 · -9.93 · -8.10 · -5.55 · -4.35 · 2.00 · 8.35 · 9.55 · 12.20 · 14.00 · 14.50
PARZIALI PROGETTO	0.50 · 2.55 · 1.20 · 6.35 · 6.35 · 1.20 · 2.65 · 0.50
QUOTE PROGETTO	57.59 · 57.59 · 58.21 · 56.52 · 56.52 · 56.71 · 56.52 · 56.52 · 58.28 · 57.68 · 57.68

PROFILO CANCELLO–FRASSO_BD

SEZIONE 394

PROGRESSIVA 14650.00

STERRI E RIPORTI
S1 37.59 m²
SCAVO FOSSO DX
FD1 0.93 m²
SCAVO FOSSO SX
FS1 0.95 m²
INERBIMENTO
i1 4.59 m
i2 4.80 m
Totale: 9.39 m

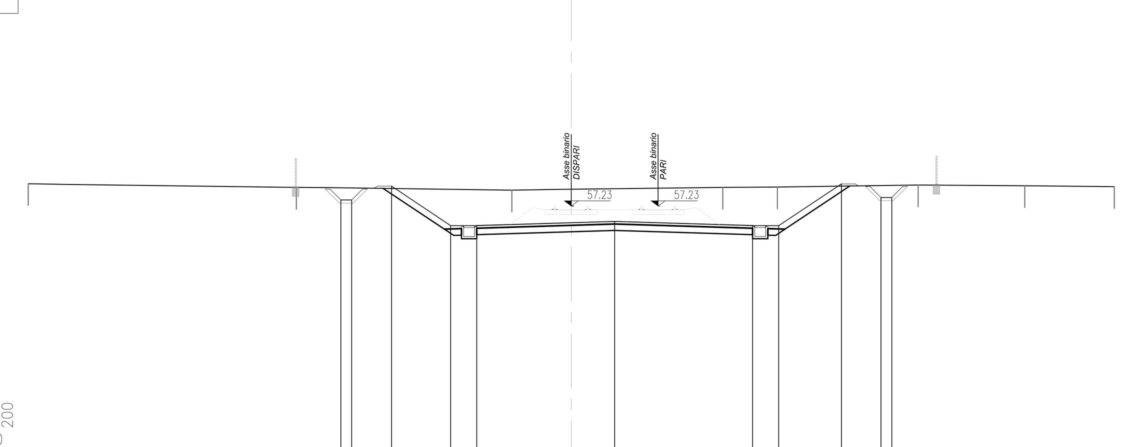

PROGRESSIVE TERRENO	-25.00 · -12.66 · -2.73 · 6.98 · 9.50 · 15.97 · 20.88 · 25.00
PARZIALI TERRENO	12.34 · 9.93 · 9.71 · 2.52 · 6.47 · 4.91 · 4.12
QUOTE TERRENO	58.26 · 58.09 · 57.96 · 58.09 · 58.11 · 58.20 · 58.17 · 58.13
PROGRESSIVE PROGETTO	-10.61 · -10.11 · -8.27 · -5.55 · -4.35 · 2.00 · 8.35 · 9.55 · 12.43 · 14.26 · 14.76
PARZIALI PROGETTO	0.50 · 2.72 · 1.20 · 6.35 · 6.35 · 1.20 · 2.88 · 0.50
QUOTE PROGETTO	57.51 · 57.51 · 58.15 · 56.33 · 56.33 · 56.53 · 56.33 · 56.33 · 58.26 · 57.63 · 57.63

PROFILO CANCELLO–FRASSO_BD

SEZIONE 395

PROGRESSIVA 14675.00

STERRI E RIPORTI
S1 37.39 m²
SCAVO FOSSO DX
FD1 0.91 m²
SCAVO FOSSO SX
FS1 1.10 m²
INERBIMENTO
i1 4.88 m
i2 4.63 m
Totale: 9.51 m

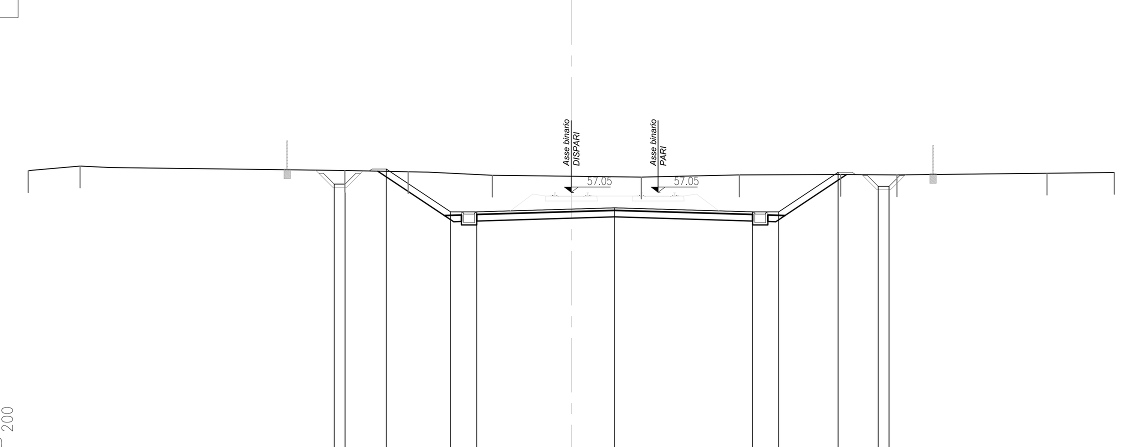

PROGRESSIVE TERRENO	-25.00 · -22.61 · -10.42 · -7.51 · -3.63 · 3.23 · 7.74 · 12.41 · 14.99 · 21.91 · 25.00
PARZIALI TERRENO	2.39 · 12.19 · 2.91 · 3.88 · 6.86 · 4.51 · 4.67 · 2.58 · 6.92 · 3.09
QUOTE TERRENO	58.04 · 58.26 · 58.06 · 58.00 · 57.84 · 57.76 · 57.85 · 57.88 · 57.86 · 57.93 · 57.97
PROGRESSIVE PROGETTO	-10.91 · -10.41 · -8.52 · -5.55 · -4.35 · 2.00 · 8.35 · 9.55 · 12.29 · 14.14 · 14.64
PARZIALI PROGETTO	0.50 · 2.97 · 1.20 · 6.35 · 6.35 · 1.20 · 2.74 · 0.50
QUOTE PROGETTO	57.43 · 57.43 · 58.13 · 56.15 · 56.15 · 56.34 · 56.15 · 56.15 · 57.98 · 57.33 · 57.33

PROFILO CANCELLO–FRASSO_BD

SEZIONE 396

PROGRESSIVA 14700.00

STERRI E RIPORTI
S1 35.47 m²
SCAVO FOSSO DX
FD1 0.96 m²
SCAVO FOSSO SX
FS1 0.87 m²
INERBIMENTO
i1 4.61 m
i2 4.38 m
Totale: 8.99 m

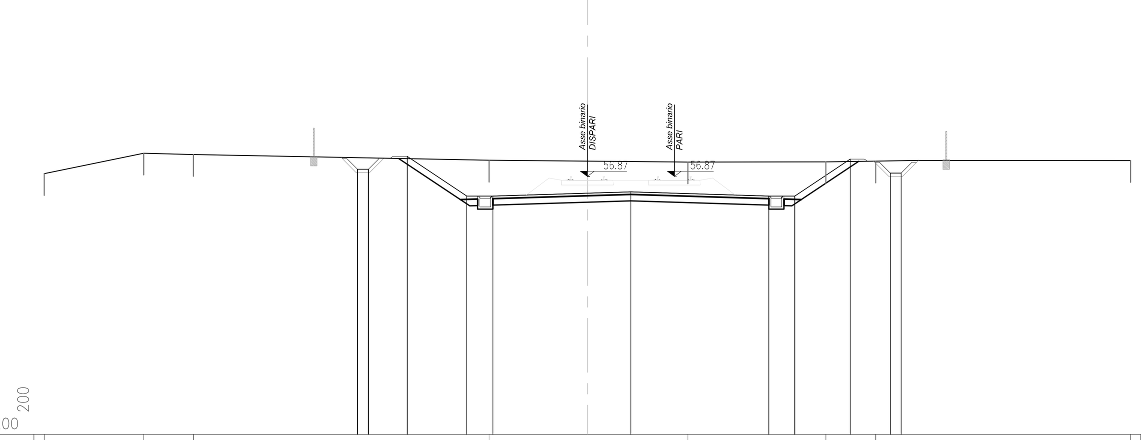

PROGRESSIVE TERRENO	-25.00 · -20.41 · -18.13 · -4.53 · 4.63 · 10.97 · 13.28 · 25.00
PARZIALI TERRENO	4.59 · 2.28 · 13.60 · 9.16 · 6.34 · 2.31 · 11.72
QUOTE TERRENO	57.00 · 57.94 · 57.88 · 57.62 · 57.53 · 57.55 · 57.58 · 57.60
PROGRESSIVE PROGETTO	-10.58 · -10.08 · -8.29 · -5.55 · -4.35 · 2.00 · 8.35 · 9.55 · 12.10 · 13.94 · 14.44
PARZIALI PROGETTO	0.50 · 2.74 · 1.20 · 6.35 · 6.35 · 1.20 · 2.55 · 0.50
QUOTE PROGETTO	57.21 · 57.21 · 57.80 · 55.97 · 55.97 · 56.16 · 55.97 · 55.97 · 57.67 · 57.03 · 57.03

PROFILO CANCELLO–FRASSO_BD

SEZIONE 397

PROGRESSIVA 14725.00

STERRI E RIPORTI
S1 36.50 m²
SCAVO FOSSO DX
FD1 0.86 m²
SCAVO FOSSO SX
FS1 0.83 m²
INERBIMENTO
i1 4.61 m
i2 4.33 m
Totale: 8.94 m

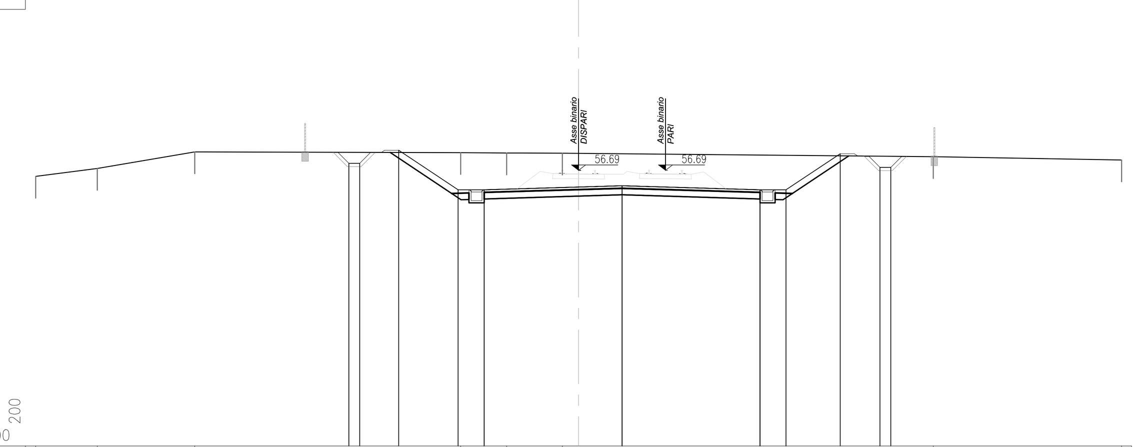

PROGRESSIVE TERRENO	-25.00 · -22.16 · -17.67 · -5.43 · -3.31 · -0.75 · 16.33 · 25.00
PARZIALI TERRENO	2.84 · 4.49 · 12.24 · 2.12 · 2.56 · 17.08 · 8.67
QUOTE TERRENO	56.41 · 56.78 · 57.54 · 57.50 · 57.49 · 57.48 · 57.31 · 57.16
PROGRESSIVE PROGETTO	-10.58 · -10.08 · -8.28 · -5.55 · -4.35 · -4.35 · 2.00 · 2.00 · 8.35 · 8.35 · 9.55 · 12.04 · 13.88 · 14.38
PARZIALI PROGETTO	0.50 · 2.73 · 1.20 · 6.35 · 6.35 · 1.20 · 2.49 · 0.50
QUOTE PROGETTO	57.01 · 57.01 · 57.61 · 55.79 · 55.79 · 55.79 · 55.98 · 55.98 · 55.79 · 55.79 · 55.79 · 57.45 · 56.82 · 56.82

PROFILO CANCELLO–FRASSO_BD

SEZIONE 398

PROGRESSIVA 14750.00

STERRI E RIPORTI
S1 30.15 m²
SCAVO FOSSO DX
FD1 0.82 m²
SCAVO FOSSO SX
FS1 0.86 m²
INERBIMENTO
i1 3.95 m
i2 3.91 m
Totale: 7.86 m

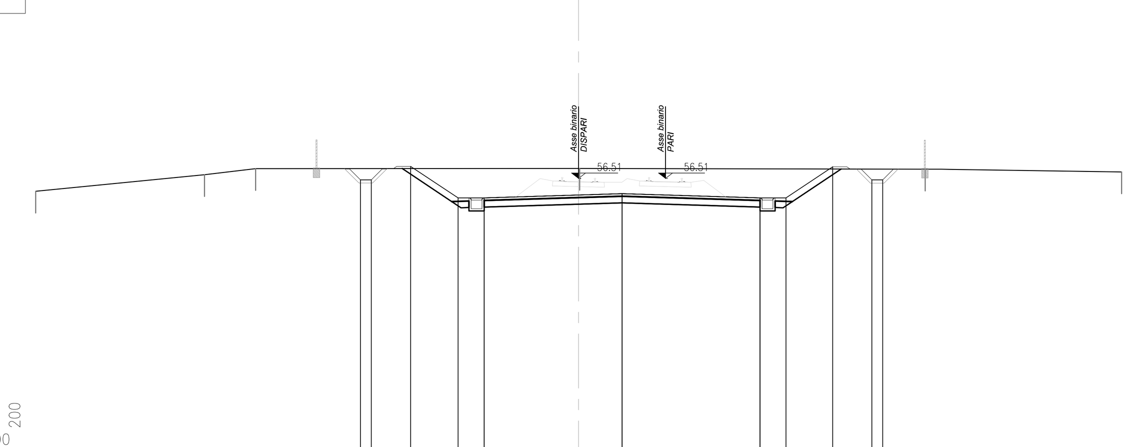

PROGRESSIVE TERRENO	-25.00 · -17.22 · -14.87 · 0.04 · 15.96 · 25.00
PARZIALI TERRENO	7.78 · 2.35 · 14.91 · 15.92 · 9.04
QUOTE TERRENO	55.92 · 56.68 · 56.96 · 56.97 · 56.93 · 56.81
PROGRESSIVE PROGETTO	-10.05 · -9.55 · -7.73 · -5.55 · -4.35 · -4.35 · 2.00 · 2.00 · 8.35 · 8.35 · 9.55 · 11.70 · 13.50 · 14.00
PARZIALI PROGETTO	0.50 · 2.18 · 1.20 · 6.35 · 6.35 · 1.20 · 2.15 · 0.50
QUOTE PROGETTO	56.44 · 56.44 · 57.06 · 55.61 · 55.61 · 55.61 · 55.80 · 55.80 · 55.61 · 55.61 · 55.61 · 57.04 · 56.44 · 56.44

PROFILO CANCELLO–FRASSO_BD

SEZIONE 399

PROGRESSIVA 14775.00

STERRI E RIPORTI
S1 22.09 m²
SCAVO FOSSO DX
FD1 0.82 m²
SCAVO FOSSO SX
FS1 0.82 m²
INERBIMENTO
i1 3.21 m
i2 3.15 m
Totale: 6.36 m

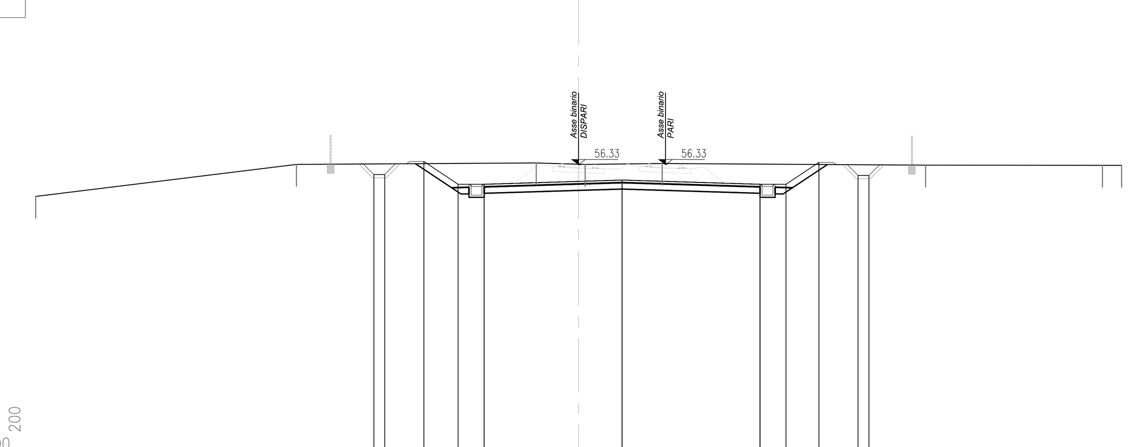

PROGRESSIVE TERRENO	-25.00 · -12.99 · -1.95 · 0.30 · 3.85 · 15.97 · 24.12 · 25.00
PARZIALI TERRENO	12.01 · 11.04 · 2.25 · 3.55 · 12.12 · 8.15 · 0.88
QUOTE TERRENO	54.87 · 56.34 · 56.40 · 56.34 · 56.38 · 56.30 · 56.30 · 56.30
PROGRESSIVE PROGETTO	-9.42 · -8.92 · -7.12 · -5.55 · -4.35 · -4.35 · 2.00 · 2.00 · 8.35 · 8.35 · 9.55 · 11.06 · 12.87 · 13.37
PARZIALI PROGETTO	0.50 · 1.57 · 1.20 · 6.35 · 6.35 · 1.20 · 1.51 · 0.50
QUOTE PROGETTO	55.87 · 55.87 · 56.47 · 55.43 · 55.43 · 55.43 · 55.62 · 55.62 · 55.43 · 55.43 · 55.43 · 56.43 · 55.83 · 55.83

PROFILO CANCELLO–FRASSO_BD

SEZIONE 400

PROGRESSIVA 14778.68

STERRI E RIPORTI
S1 18.35 m²
SCAVO FOSSO DX
FD1 0.92 m²
SCAVO FOSSO SX
FS1 0.81 m²
INERBIMENTO
i1 3.07 m
i2 2.91 m
Totale: 5.98 m

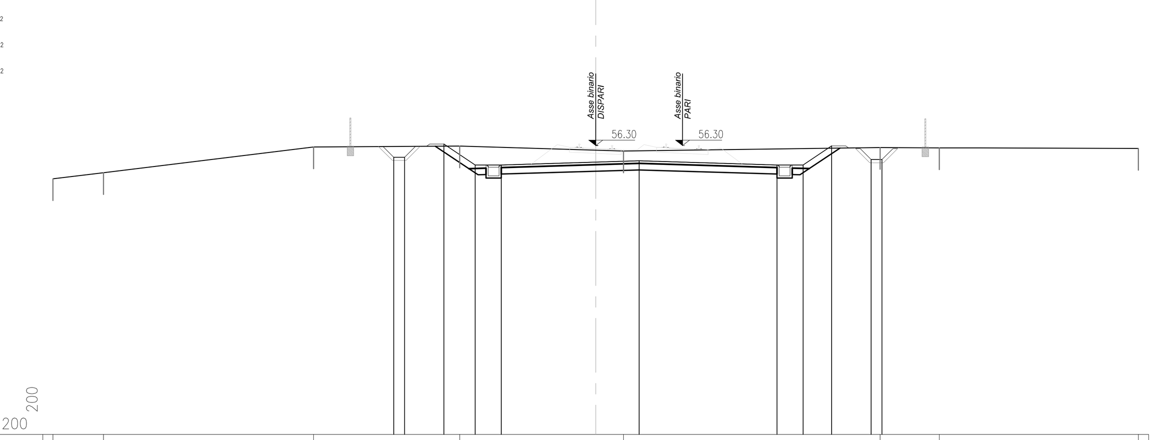

PROGRESSIVE TERRENO	-25.00 · -22.67 · -13.00 · -6.27 · 1.28 · 13.10 · 15.82 · 25.00
PARZIALI TERRENO	2.33 · 9.67 · 6.73 · 7.55 · 11.82 · 2.72 · 9.18
QUOTE TERRENO	54.77 · 55.04 · 56.23 · 56.27 · 56.04 · 56.20 · 56.18 · 56.16
PROGRESSIVE PROGETTO	-9.30 · -8.80 · -7.00 · -5.55 · -4.35 · 2.00 · 8.35 · 9.55 · 10.87 · 12.69 · 13.19
PARZIALI PROGETTO	0.50 · 1.45 · 1.20 · 6.35 · 6.35 · 1.20 · 1.32 · 0.50
QUOTE PROGETTO	55.76 · 55.76 · 56.36 · 55.40 · 55.40 · 55.59 · 55.40 · 55.40 · 56.28 · 55.65 · 55.65

PROFILO CANCELLO–FRASSO_BD

SEZIONE 401

PROGRESSIVA 14927.82

STERRI E RIPORTI
R1 21.03 m²
SCAVO FOSSO DX
FD1 0.98 m²
SCAVO FOSSO SX
FS1 1.24 m²
BONIFICA
bo1 16.96 m
bo2 16.96 m
Totale: 33.92 m
INERBIMENTO
i1 3.86 m
i2 2.37 m
Totale: 6.23 m
SCOTICO
sc1 16.96 m

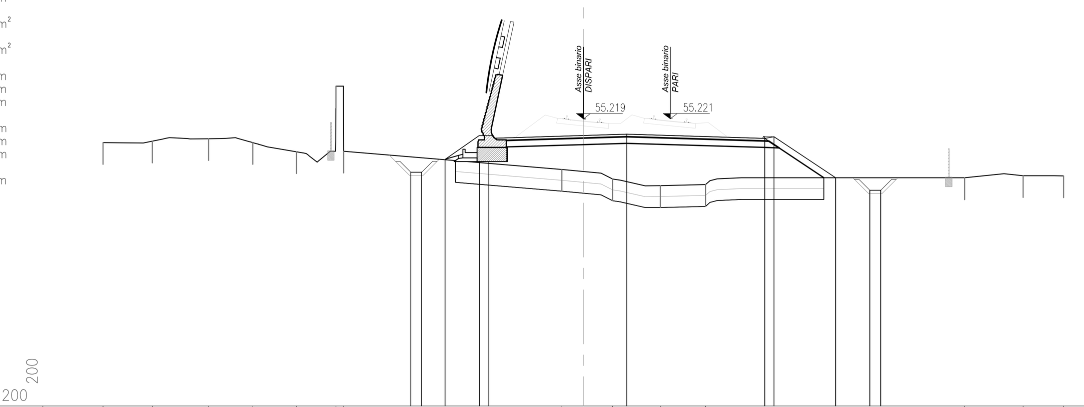

PROGRESSIVE TERRENO	-22.10 · -19.83 · -17.24 · -15.21 · -13.19 · -11.39 · -11.03 · -0.99 · 1.35 · 3.54 · 5.62 · 17.54 · 20.23 · 22.10
PARZIALI TERRENO	2.27 · 2.59 · 2.03 · 2.02 · 1.80 · 0.36 · 10.04 · 2.34 · 2.19 · 2.08 · 11.92 · 2.69 · 1.87
QUOTE TERRENO	54.12 · 54.19 · 54.30 · 54.12 · 53.70 · 56.72 · 53.72 · 52.89 · 52.45 · 52.14 · 52.19 · 52.50 · 52.60 · 52.59
PROGRESSIVE PROGETTO	-7.94 · -7.44 · -6.37 · -4.77 · -4.35 · 2.00 · 8.35 · 8.77 · 11.61 · 13.18 · 13.68
PARZIALI PROGETTO	0.50 · 1.60 · 0.42 · 6.35 · 6.35 · 0.42 · 2.84 · 0.50
QUOTE PROGETTO	52.76 · 52.76 · 53.33 · 54.40 · 54.32 · 54.51 · 54.32 · 54.40 · 52.50 · 51.93 · 51.93

PROFILO CANCELLO–FRASSO_BD

SEZIONE 402

PROGRESSIVA 14950.00

STERRI E RIPORTI
S1 0.83 m²
S2 0.13 m²
S3 3.87 m²
Totale S: 4.83 m²
SCAVO FOSSO DX
FD1 4.74 m²
SCAVO FOSSO SX
FS1 0.64 m²
INERBIMENTO
i1 1.38 m
i2 1.02 m
i3 1.52 m
Totale: 3.92 m

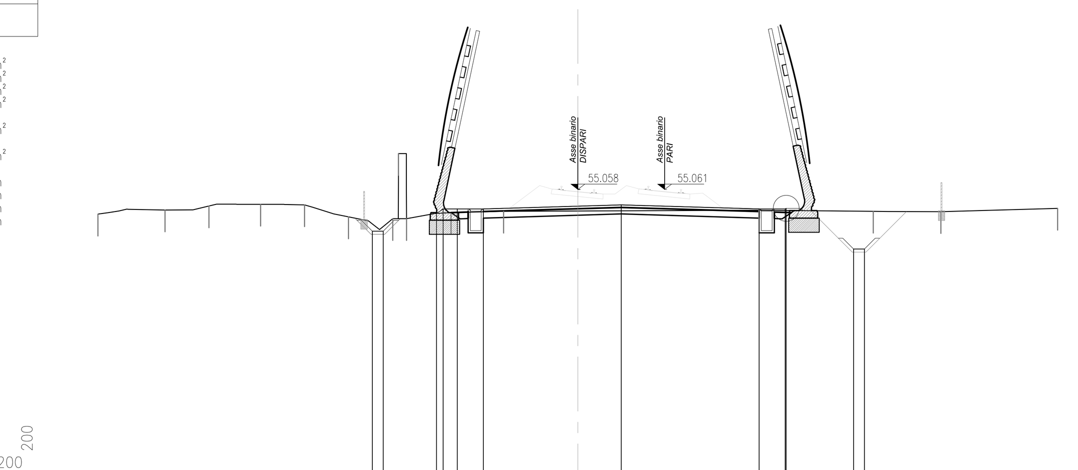

PROGRESSIVE TERRENO	-22.10 · -19.02 · -16.99 · -14.61 · -12.59 · -10.57 · -8.52 · -8.26 · -7.89 · -5.84 · -3.42 · 8.34 · 13.61 · 16.72 · 22.10
PARZIALI TERRENO	3.08 · 2.03 · 2.38 · 2.02 · 2.02 · 2.05 · 0.26 · 0.38 · 0.37 · 2.05 · 2.42 · 11.76 · 5.27 · 3.11 · 5.38
QUOTE TERRENO	53.92 · 54.11 · 54.30 · 54.37 · 54.35 · 53.79 · 53.71 · 56.71 · 53.71 · 53.99 · 54.05 · 54.10 · 54.05 · 54.03 · 54.18
PROGRESSIVE PROGETTO	-9.46 · -8.96 · -6.51 · -6.20 · -5.55 · -4.35 · 2.00 · 8.35 · 9.55 · 9.59 · 12.70 · 13.20
PARZIALI PROGETTO	0.50 · 0.31 · 0.65 · 1.20 · 6.35 · 6.35 · 1.20 · 0.04 · 0.50
QUOTE PROGETTO	53.14 · 53.14 · 53.95 · 54.16 · 54.16 · 54.16 · 54.35 · 54.16 · 54.16 · 54.18 · 52.32 · 52.32

PROFILO CANCELLO–FRASSO_BD

SEZIONE 403

PROGRESSIVA 14975.00

STERRI E RIPORTI
S1 0.77 m²
S2 2.50 m²
S3 0.18 m²
S4 8.29 m²
Totale S: 11.74 m²
R1 0.06 m²
SCAVO FOSSO DX
FD1 8.78 m²
SCAVO FOSSO SX
FS1 1.51 m²
BONIFICA
bo1 0.44 m
INERBIMENTO
i1 2.88 m
i2 1.34 m
Totale: 4.22 m
SCOTICO
sc1 0.44 m

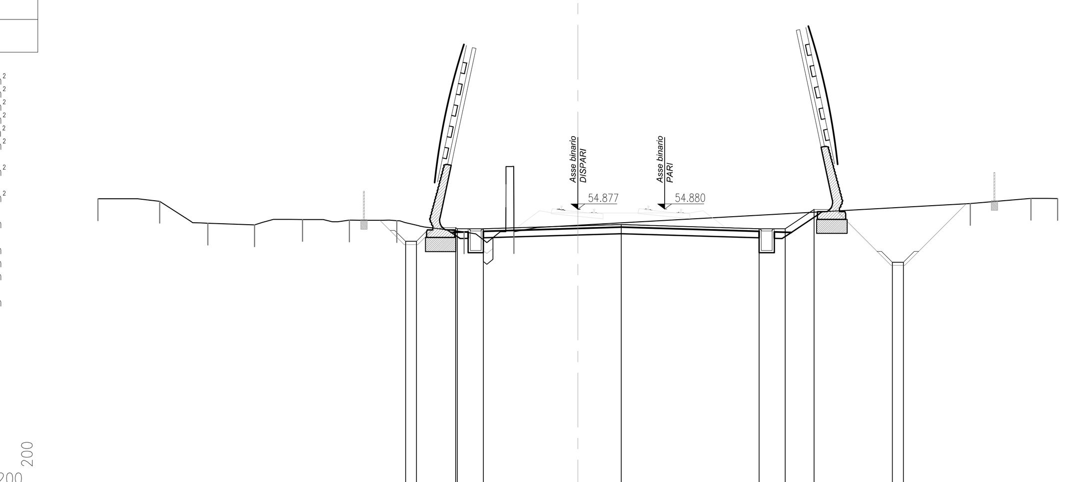

PROGRESSIVE TERRENO	-22.10 · -19.26 · -17.04 · -14.89 · -12.68 · -10.52 · -8.34 · -5.24 · -3.31 · -2.94 · 18.08 · 20.87 · 22.10
PARZIALI TERRENO	2.84 · 2.22 · 2.15 · 2.21 · 2.16 · 2.18 · 3.10 · 1.93 · 0.37 · 21.02 · 2.79 · 1.23
QUOTE TERRENO	55.35 · 55.24 · 54.23 · 54.16 · 54.40 · 54.37 · 54.35 · 53.83 · 56.00 · 53.84 · 55.14 · 55.38 · 55.37
PROGRESSIVE PROGETTO	-7.93 · -7.43 · -5.63 · -5.55 · -4.35 · 2.00 · 8.35 · 9.55 · 10.88 · 14.49 · 14.99
PARZIALI PROGETTO	0.50 · 0.08 · 1.20 · 6.35 · 6.35 · 1.20 · 1.33 · 0.50
QUOTE PROGETTO	53.40 · 53.40 · 54.03 · 53.98 · 53.98 · 54.17 · 53.98 · 53.98 · 54.86 · 52.44 · 52.44

COMMITTENTE:

RFI RETE FERROVIARIA ITALIANA
GRUPPO FERROVIE DELLO STATO ITALIANE

DIREZIONE LAVORI:

ITALFERR
GRUPPO FERROVIE DELLO STATO ITALIANE

APPALTATORE:

Ghella · CONSORZIO CFT · PIZZAROTTI FONDATA NEL 1910 · ITINERA

PROGETTAZIONE:	PROGETTISTA:	DIRETTORE DELLA PROGETTAZIONE:
RAGGRUPPAMENTO TEMPORANEO PROGETTISTI PIZZAROTTI · Sintagma · INTEGRA · AK	Ing.LUCA DINELLI	Ing. PIETRO MAZZOLI Responsabile integrazione fra le varie prestazioni specialistiche

PROGETTO ESECUTIVO

ITINERARIO NAPOLI-BARI
RADDOPPIO TRATTA CANCELLO-BENEVENTO
I° LOTTO FUNZIONALE CANCELLO-FRASSO TELESINO E VARIANTE ALLA LINEA ROMA-NAPOLI VIA CASSINO NEL COMUNE MADDALONI

LINEA

Tratta Cancello-Frasso Telesino
Sezioni trasversali Binario Dispari dalla pr. 14+575.00 alla pr.14+950.00 - tav.30 di 36

APPALTATORE	SCALA:
CONSORZIO CFT IL DIRETTORE TECNICO Geom. C. BIANCHI 10/07/2018	1:200

COMMESSA	LOTTO	FASE	ENTE	TIPO DOC.	OPERA/DISCIPLINA	PROGR.	REV.
I F 1 N	0 1	E	Z Z	W 9	I F 0 0 0 1	0 3 0	A

Rev.	Descrizione	Redatto	Data	Verificato	Data	Approvato	Data	Autorizzato Data
A	Emissione	S.Scopetta	10/07/2018	L.Dinelli	10/07/2018	P.Mazzoli	10/07/2018	L.Dinelli 10/07/2018

File: IF1N.0.1.E.ZZ.W9.IF.00.0.1.030.A.dwg | n. Elab.: