PROFILO Km 11+712
SEZIONE 1
PROGRESSIVA 0.00

Sezione su sede esistente

55.16 — 200 / 200

PROGRESSIVE TERRENO	-18.53 -16.53 -15.40 -13.13 -10.87 -4.11 0.67 10.10 14.39 19.86 20.00
PARZIALI TERRENO	2.51 2.00 1.13 2.27 2.26 6.76 4.78 9.43 4.29 5.47 0.14
QUOTE TERRENO	65.22 65.20 64.45 62.68 64.43 64.37 64.32 64.17 64.23 64.82 64.84
PROGRESSIVE PROGETTO	-3.25 0.00 2.75 3.24
PARZIALI PROGETTO	3.25 2.75 0.49
QUOTE PROGETTO	64.36 64.33 64.30 64.29

PROFILO Km 11+712
SEZIONE 2
PROGRESSIVA 15.00

RILEVATO A1 3.27 m²
FOSSO D1 0.18 m²
SCOTICO E1 2.59 m²
STRATO SUPERFICIALE u1 6.50 m
VEGETALE v1 1.40 m
v2 1.45 m
Totale: 2.85 m

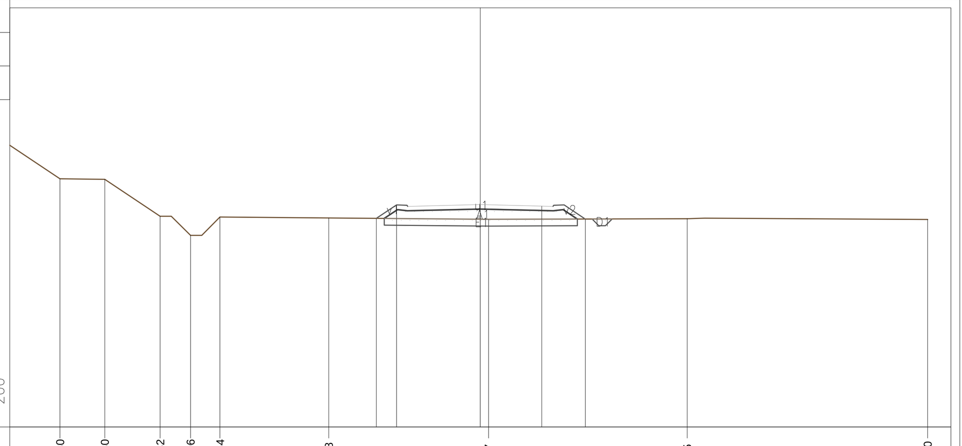

54.32 — 200 / 200

PROGRESSIVE TERRENO	-18.80 -16.80 -14.32 -12.96 -11.64 -6.78 0.37 9.25 20.00
PARZIALI TERRENO	2.24 2.00 2.48 1.36 1.32 4.86 7.15 8.88 10.75
QUOTE TERRENO	65.42 65.40 63.75 62.89 63.71 63.67 63.61 63.64 63.60
PROGRESSIVE PROGETTO	-4.65 -3.75 0.00 2.75 4.70
PARZIALI PROGETTO	0.90 3.75 2.75 1.95
QUOTE PROGETTO	63.65 64.25 64.27 64.20 63.62

PROFILO Km 11+712
SEZIONE 3
PROGRESSIVA 30.00

RILEVATO A1 1.68 m²
FOSSO D1 0.18 m²
SCOTICO E1 2.42 m²
STRATO SUPERFICIALE u1 6.50 m
VEGETALE v1 1.12 m
v2 1.16 m
Totale: 2.28 m

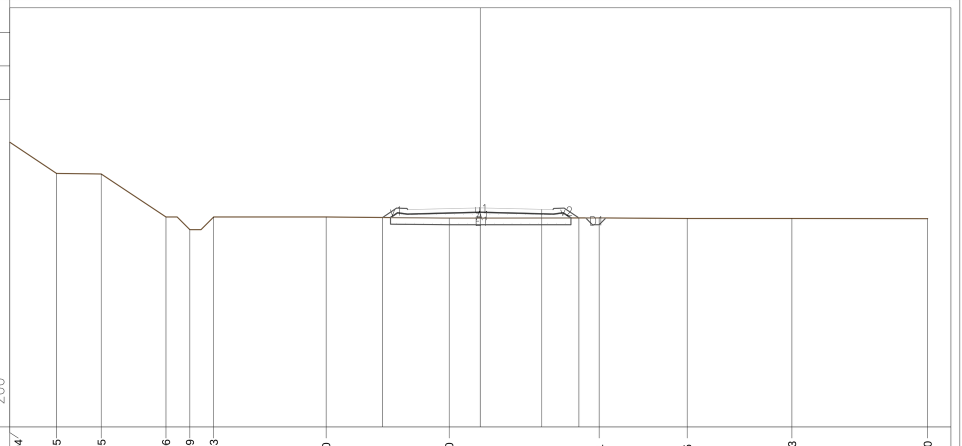

54.28 — 200 / 200

PROGRESSIVE TERRENO	-21.04 -18.95 -16.95 -14.06 -12.99 -11.93 -6.90 -1.40 5.31 9.25 13.93 20.00
PARZIALI TERRENO	2.09 2.00 2.89 1.07 1.06 5.03 5.50 6.71 3.94 4.68 6.07
QUOTE TERRENO	67.01 65.62 65.60 63.67 63.10 63.67 63.67 63.62 63.62 63.60 63.61 63.59
PROGRESSIVE PROGETTO	-4.37 0.00 2.75 4.41
PARZIALI PROGETTO	4.37 2.75 1.66
QUOTE PROGETTO	63.65 64.08 64.01 63.62

PROFILO Km 11+712
SEZIONE 4
PROGRESSIVA 45.00

RILEVATO A1 0.83 m²
FOSSO D1 0.18 m²
SCOTICO E1 2.33 m²
STRATO SUPERFICIALE u1 6.50 m
VEGETALE v1 0.98 m
v2 1.04 m
Totale: 2.02 m

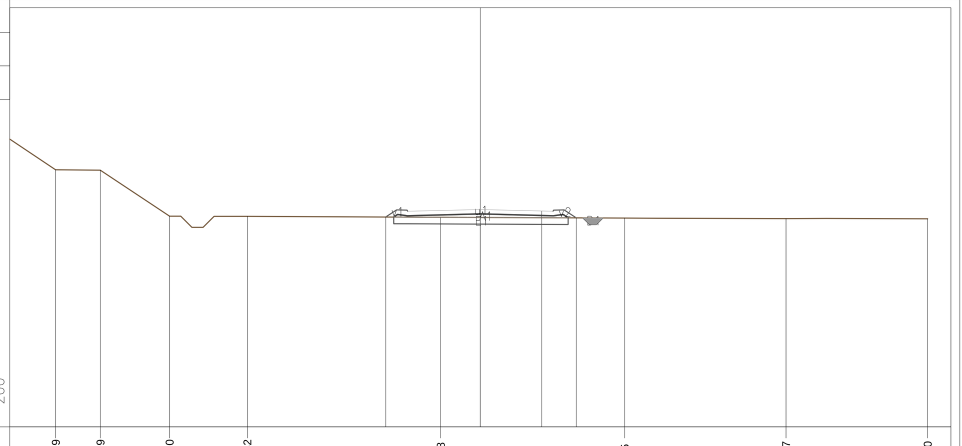

54.31 — 200 / 200

PROGRESSIVE TERRENO	-18.99 -16.99 -13.90 -10.42 -1.78 6.45 13.67 20.00
PARZIALI TERRENO	2.05 2.00 3.09 3.48 8.64 8.23 7.22 6.33
QUOTE TERRENO	65.81 65.79 63.73 63.73 63.69 63.65 63.63 63.62
PROGRESSIVE PROGETTO	-4.23 0.00 2.75 4.29
PARZIALI PROGETTO	4.23 2.75 1.54
QUOTE PROGETTO	63.70 64.03 63.97 63.66

PROFILO Km 11+712
SEZIONE 5
PROGRESSIVA 60.00

RILEVATO A1 1.67 m²
FOSSO D1 0.19 m²
SCOTICO E1 2.42 m²
STRATO SUPERFICIALE u1 6.50 m
VEGETALE v1 1.13 m
v2 1.16 m
Totale: 2.29 m

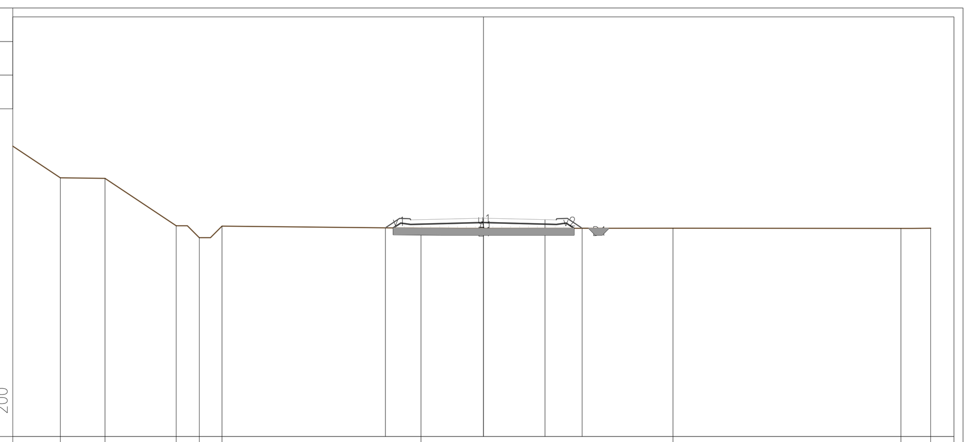

54.45 — 200 / 200

PROGRESSIVE TERRENO	-18.92 -16.92 -13.74 -12.70 -11.69 -2.79 8.47 18.67 20.00
PARZIALI TERRENO	2.12 2.00 3.18 1.04 1.01 8.90 11.26 10.20 1.33
QUOTE TERRENO	66.01 65.99 63.87 63.33 63.85 63.76 63.76 63.75 63.76
PROGRESSIVE PROGETTO	-4.38 0.00 2.75 4.41
PARZIALI PROGETTO	4.38 2.75 1.66
QUOTE PROGETTO	63.77 64.21 64.14 63.75

PROFILO Km 11+712
SEZIONE 6
PROGRESSIVA 75.00

RILEVATO A1 1.53 m²
FOSSO D1 0.18 m²
SCOTICO E1 2.40 m²
STRATO SUPERFICIALE u1 6.50 m
VEGETALE v1 1.12 m
v2 1.15 m
Totale: 2.27 m

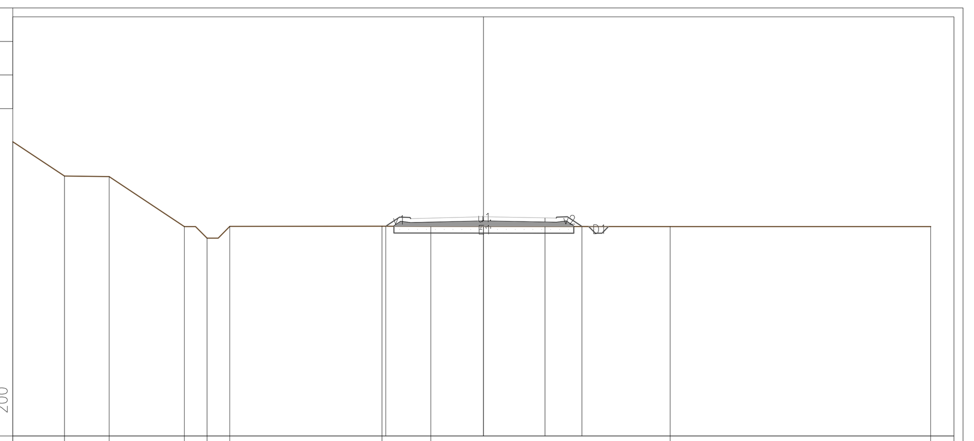

54.58 — 200 / 200

PROGRESSIVE TERRENO	-21.04 -18.74 -16.74 -13.38 -12.36 -11.34 -4.54 -2.35 8.35 20.00
PARZIALI TERRENO	2.30 2.00 3.36 1.02 1.02 6.80 2.19 10.70 11.65
QUOTE TERRENO	67.74 66.20 66.18 63.95 63.43 63.95 63.96 63.96 63.95 63.95
PROGRESSIVE PROGETTO	-4.37 0.00 2.75 4.40
PARZIALI PROGETTO	4.37 2.75 1.65
QUOTE PROGETTO	63.96 64.39 64.33 63.95

PROFILO Km 11+712
SEZIONE 7
PROGRESSIVA 90.00

RILEVATO A1 2.42 m²
FOSSO D1 0.18 m²
SCOTICO E1 2.53 m²
STRATO SUPERFICIALE u1 6.50 m
VEGETALE v1 1.24 m
v2 1.41 m
Totale: 2.65 m

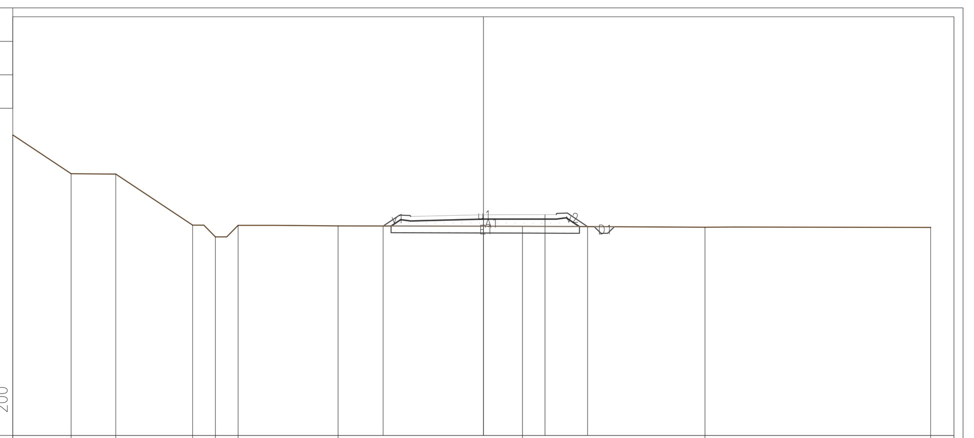

54.68 — 200 / 200

PROGRESSIVE TERRENO	-21.04 -18.44 -16.44 -13.00 -11.98 -10.97 -6.50 1.75 9.91 20.00
PARZIALI TERRENO	2.60 2.00 3.44 1.02 1.01 4.47 8.25 8.16 10.09
QUOTE TERRENO	68.14 66.40 66.38 64.09 63.57 64.09 64.06 64.04 64.00 63.99
PROGRESSIVE PROGETTO	-4.49 0.00 2.75 4.66
PARZIALI PROGETTO	4.49 2.75 1.91
QUOTE PROGETTO	64.06 64.56 64.57 64.03

PROFILO Km 11+712
SEZIONE 8
PROGRESSIVA 105.00

RILEVATO A1 1.61 m²
FOSSO D1 0.16 m²
SCOTICO E1 2.46 m²
STRATO SUPERFICIALE u1 6.50 m
VEGETALE v1 1.05 m
v2 1.36 m
Totale: 2.41 m

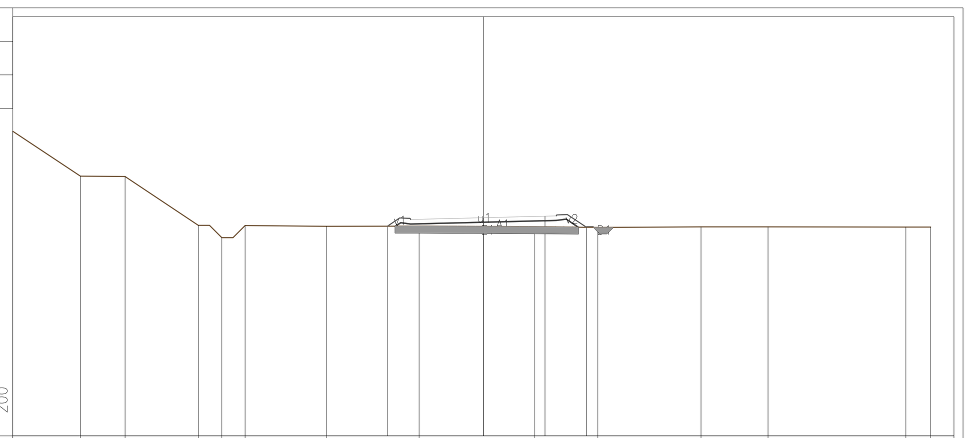

54.98 — 200 / 200

PROGRESSIVE TERRENO	-21.04 -18.03 -16.03 -12.75 -11.70 -10.66 -7.01 -2.88 2.30 5.11 9.73 12.73 18.89 20.00
PARZIALI TERRENO	3.01 2.00 3.28 1.05 1.04 3.65 4.13 5.18 2.81 4.62 3.00 6.16 1.11
QUOTE TERRENO	68.61 66.60 66.58 64.40 63.85 64.39 64.35 64.36 64.33 64.30 64.33 64.33 64.32 64.32
PROGRESSIVE PROGETTO	-4.30 0.00 2.75 4.61
PARZIALI PROGETTO	4.30 2.75 1.86
QUOTE PROGETTO	64.36 64.74 64.80 64.31

PROFILO Km 11+712
SEZIONE 9
PROGRESSIVA 120.00

RILEVATO A1 0.55 m²
STERRO B1 0.02 m²
FOSSO D1 0.17 m²
SCOTICO E1 1.48 m²
STRATO SUPERFICIALE u1 6.50 m
VEGETALE v1 0.86 m
v2 1.15 m
Totale: 2.01 m

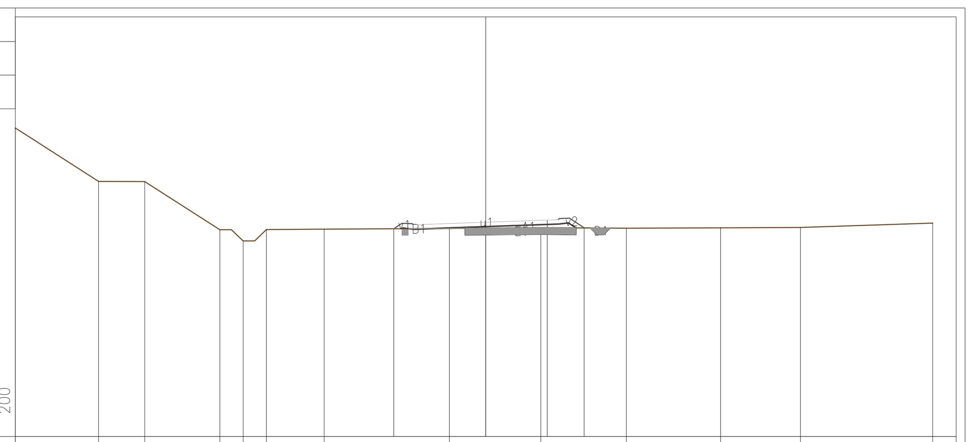

55.34 — 200 / 200

PROGRESSIVE TERRENO	-21.04 -17.33 -15.25 -11.89 -10.85 -9.81 -7.23 -1.62 2.46 6.29 10.51 14.08 20.00
PARZIALI TERRENO	3.71 2.08 3.36 1.04 1.04 2.58 5.61 4.08 3.83 4.22 3.57 5.92
QUOTE TERRENO	69.12 66.74 66.73 64.58 64.08 64.59 64.61 64.64 64.67 64.65 64.66 64.68 64.88
PROGRESSIVE PROGETTO	-4.11 0.00 2.75 4.40
PARZIALI PROGETTO	4.11 2.75 1.65
QUOTE PROGETTO	64.62 64.92 65.01 64.66

PROFILO Km 11+712
SEZIONE 10
PROGRESSIVA 135.00

RILEVATO A1 0.33 m²
STERRO B1 0.02 m²
FOSSO D1 0.18 m²
SCOTICO E1 0.98 m²
STRATO SUPERFICIALE u1 6.50 m
VEGETALE v1 0.88 m
v2 1.05 m
Totale: 1.93 m

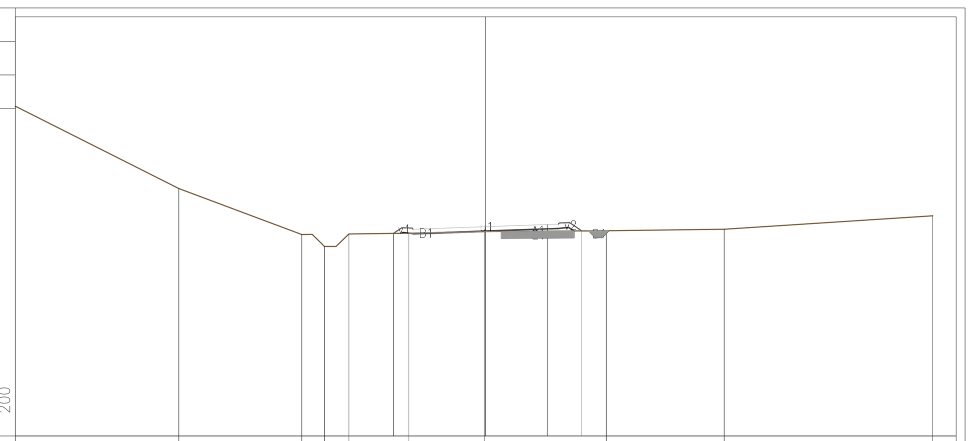

55.73 — 200 / 200

PROGRESSIVE TERRENO	-21.04 -13.73 -8.23 -7.21 -6.12 -3.44 -0.04 5.39 10.67 20.00
PARZIALI TERRENO	7.31 5.50 1.02 1.09 2.68 3.40 5.43 5.28 9.33
QUOTE TERRENO	70.48 66.80 64.74 64.21 64.77 64.80 64.87 64.91 64.98 65.58
PROGRESSIVE PROGETTO	-4.13 0.00 2.75 4.30
PARZIALI PROGETTO	4.13 2.75 1.55
QUOTE PROGETTO	64.79 65.09 65.19 64.90

PROFILO Km 11+712
SEZIONE 11
PROGRESSIVA 150.00

RILEVATO A1 0.82 m²
FOSSO D1 0.20 m²
SCOTICO E1 2.35 m²
STRATO SUPERFICIALE u1 6.50 m
VEGETALE v1 1.02 m
v2 1.08 m
Totale: 2.10 m

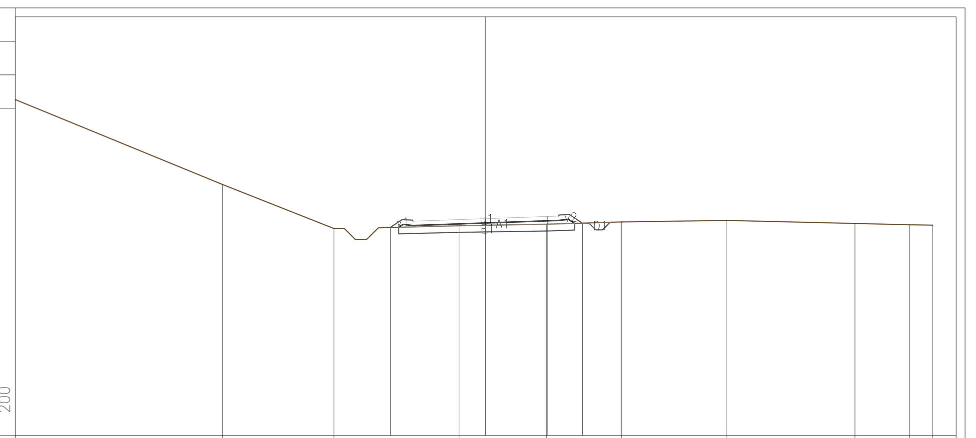

55.56 — 200 / 200

PROGRESSIVE TERRENO	-21.04 -11.78 -6.79 -1.19 2.73 6.06 10.79 16.52 18.97 20.00
PARZIALI TERRENO	9.26 4.99 5.60 3.92 3.33 4.73 5.73 2.45 1.03
QUOTE TERRENO	70.60 66.80 64.83 64.95 65.02 65.12 65.19 65.05 64.99 64.97
PROGRESSIVE PROGETTO	-4.27 0.00 2.75 4.33
PARZIALI PROGETTO	4.27 2.75 1.58
QUOTE PROGETTO	64.87 65.27 65.37 65.06

PROFILO Km 11+712
SEZIONE 12
PROGRESSIVA 165.00

RILEVATO A1 1.50 m²
FOSSO D1 0.19 m²
SCOTICO E1 2.44 m²
STRATO SUPERFICIALE u1 6.50 m
VEGETALE v1 1.19 m
v2 1.18 m
Totale: 2.37 m

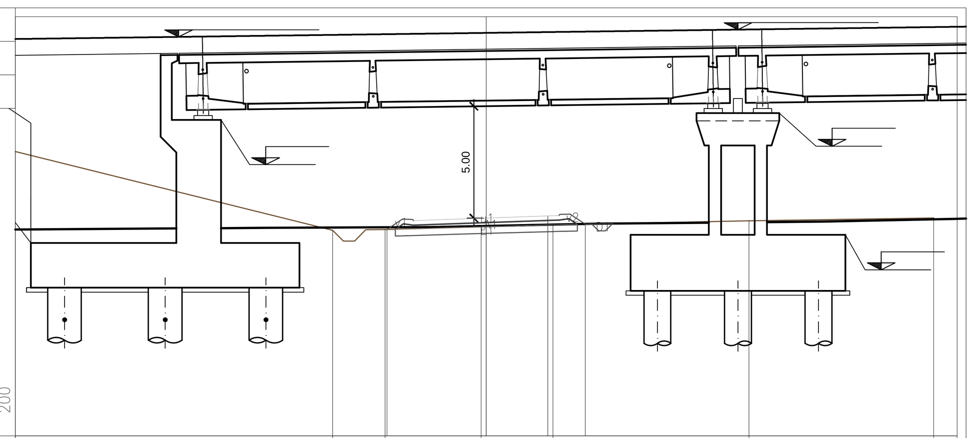

55.70 — 200 / 200

PROGRESSIVE TERRENO	-21.04 -6.86 -4.52 -0.23 2.98 11.74 20.00
PARZIALI TERRENO	14.18 2.34 4.29 3.21 8.76 8.26
QUOTE TERRENO	68.42 64.90 64.93 65.05 65.14 65.32 65.45
PROGRESSIVE PROGETTO	-4.44 0.00 2.75 4.43
PARZIALI PROGETTO	4.44 2.75 1.68
QUOTE PROGETTO	64.93 65.44 65.54 65.17

COMMITTENTE: RFI RETE FERROVIARIA ITALIANA — GRUPPO FERROVIE DELLO STATO ITALIANE

DIREZIONE LAVORI: ITALFERR — GRUPPO FERROVIE DELLO STATO ITALIANE

APPALTATORE: Ghella — CONSORZIO CFT — PIZZAROTTI — ITINERA

PROGETTAZIONE:	PROGETTISTA:	DIRETTORE DELLA PROGETTAZIONE:
RAGGRUPPAMENTO TEMPORANEO PROGETTISTI: PIZZAROTTI, Sintagma, INTEGRA	Ing.LUCA DINELLI	Ing. PIETRO MAZZOLI — Responsabile integrazione fra le varie prestazioni specialistiche

PROGETTO ESECUTIVO

ITINERARIO NAPOLI-BARI
RADDOPPIO TRATTA CANCELLO-BENEVENTO
I° LOTTO FUNZIONALE CANCELLO-FRASSO TELESINO E VARIANTE ALLA LINEA ROMA-NAPOLI VIA CASSINO NEL COMUNE MADDALONI

VIABILITA'

Tratta Cancello-Frasso Telesino - Viabilità locale km 11+724
Sezioni trasversali - Tav. 1 di 2

APPALTATORE
CONSORZIO CFT
IL DIRETTORE TECNICO
Geom. C. BIANCHI
22/09/2018

SCALA: 1:200

COMMESSA	LOTTO	FASE	ENTE	TIPO DOC.	OPERA/DISCIPLINA	PROGR.	REV.
IF1N	01	E	ZZ	W9	IF1505	001	B

Rev.	Descrizione	Redatto	Data	Verificato	Data	Approvato	Data	Autorizzato Data
A	Emissione	M.De Tursi	10/07/2018	L.Dinelli	10/07/2018	P.Mazzoli	10/07/2018	L.Dinelli
B	Rev. Istruttoria ITF 07/09/18	M.De Tursi	22/09/2018	L.Dinelli	22/09/2018	P.Mazzoli	22/09/2018	
								22/09/2018

File: IF1N.0.1.E.ZZ.W9.IF.15.0.5.001.B.dwg | n. Elab.: