CARPENTERIA SPALLA B

SEZIONE C-C
SCALA 1:50

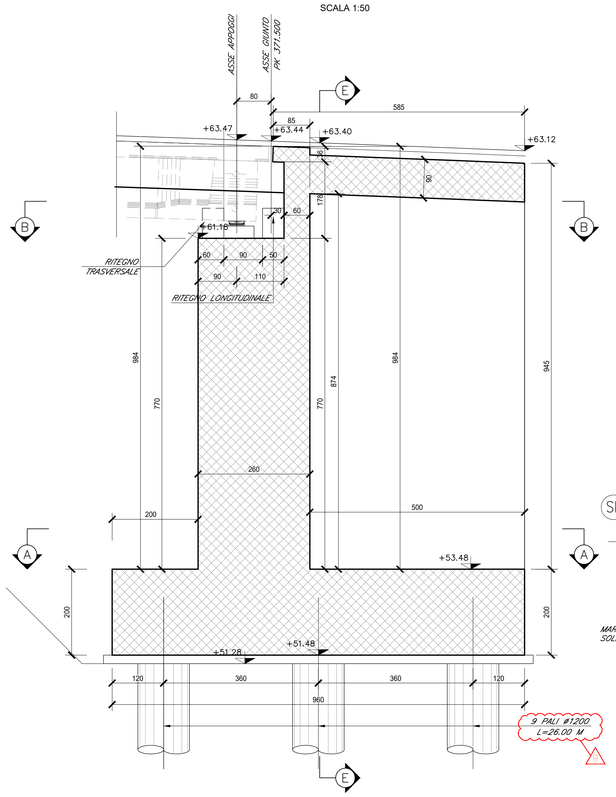

SEZIONE B-B
SCALA 1:50

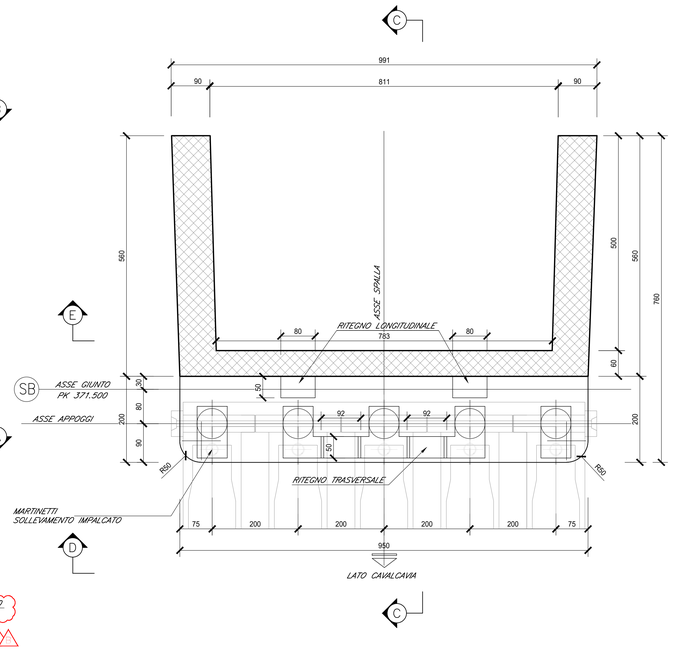

SEZIONE A-A
SCALA 1:50

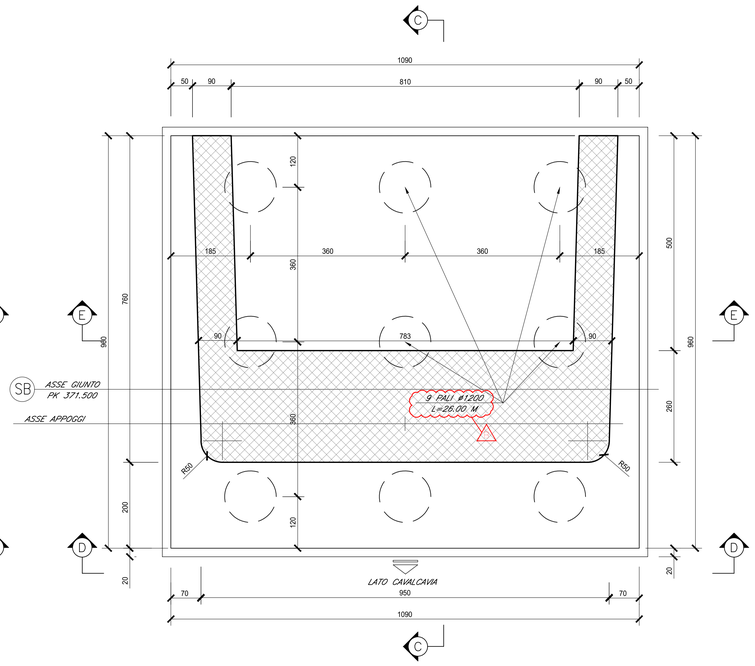

SEZIONE E-E
SCALA 1:50

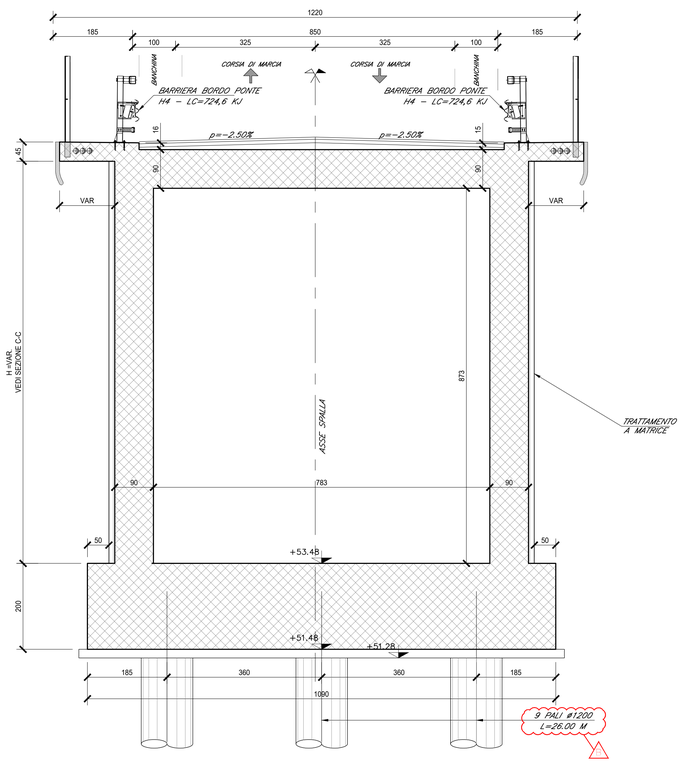

SEZIONE D-D
SCALA 1:50

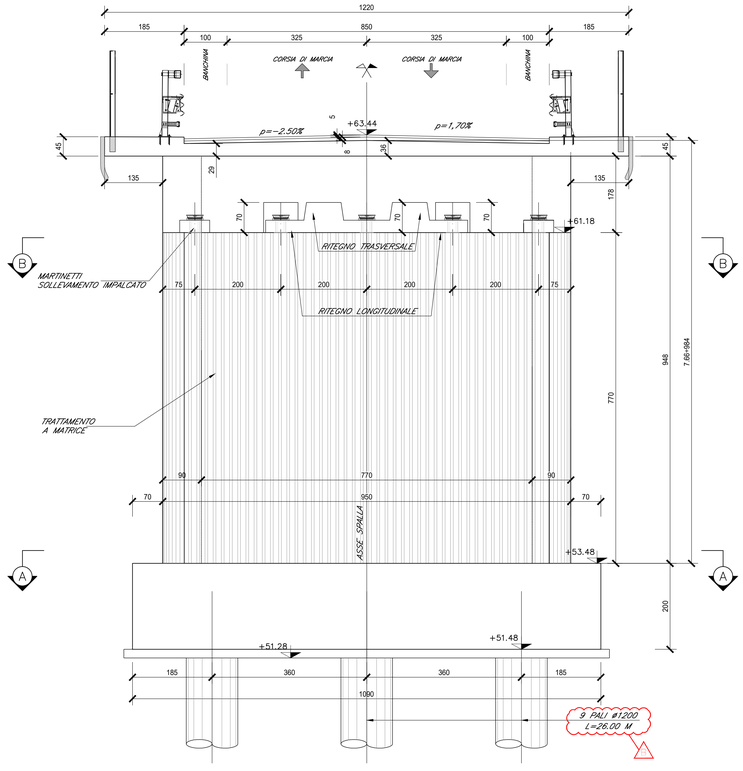

ELABORATI DI RIFERIMENTO

DESCRIZIONE	CODICE
Planimetria ante e post operam	IF1N.0.1.E.ZZ.P7.IV.04.0.0.001
Pianta fondazioni, scavi e sezione longitudinale cavalcaferrovia	IF1N.0.1.E.ZZ.P9.IV.04.0.0.001
Pianta impalcato, travi, sezioni e prospetto	IF1N.0.1.E.ZZ.PZ.IV.04.0.0.003
Impalcato in c.a.p. L=25m (Lc=23.40m) – Pianta e sezioni	IF1N.0.1.E.ZZ.BB.IV.04.0.7.001
Impalcato in c.a.p. L=25m (Lc=23.40m) – Pianta predalle e carpenteria soletta	IF1N.0.1.E.ZZ.BZ.IV.04.0.7.001
Pila 1 – Carpenteria: elevazione e fondazione	IF1N.0.1.E.ZZ.BB.IV.04.0.5.001
Pila 2 – Carpenteria: elevazione e fondazione	IF1N.0.1.E.ZZ.BB.IV.04.0.5.002
Spalla A – Carpenteria: elevazione e fondazione	IF1N.0.1.E.ZZ.BB.IV.04.0.4.001
Spalla B – Carpenteria: elevazione e fondazione	IF1N.0.1.E.ZZ.BB.IV.04.0.4.002
Schema appoggi, apparecchi di appoggio e giunti per impalcato in c.a.p.	IF1N.0.1.E.ZZ.BZ.IV.04.0.0.001
Dettagli costruttivi opere di finitura	IF1N.0.1.E.ZZ.BZ.IV.04.0.0.002
Opere provvisionali pile	IF1N.0.1.E.ZZ.PZ.IV.04.0.3.001
Fasi realizzative	IF1N.0.1.E.ZZ.PZ.IV.04.0.0.006

CARATTERISTICHE DEI MATERIALI

Per la tabella materiali e note generali fare riferimento al documento "IF1N.0.1.E.ZZ.TT.OC.00.0.0.001.A – Tabella Materiali e Note generali".

NOTE GENERALI

1) Trattamento "a matrice" delle pareti esterne degli scatolari delle rampe e delle pareti esterne frontali e laterali delle spalle del cavalcaferrovia.

COMMITTENTE:

RFI RETE FERROVIARIA ITALIANA
GRUPPO FERROVIE DELLO STATO ITALIANE

DIREZIONE LAVORI:

ITALFERR
GRUPPO FERROVIE DELLO STATO ITALIANE

APPALTATORE:

CONSORZIO CFT
IZZAROTTI

PROGETTAZIONE:	PROGETTISTA:	DIRETTORE DELLA PROGETTAZIONE:
RAGGRUPPAMENTO TEMPORANEO PROGETTISTI IZZAROTTI Sintagma INTESRA	Ing. GAETANO USAI	Ing. PIETRO MAZZOLI Responsabile integrazione fra le varie prestazioni specialistiche

PROGETTO ESECUTIVO

ITINERARIO NAPOLI-BARI
RADDOPPIO TRATTA CANCELLO-BENEVENTO
I° LOTTO FUNZIONALE CANCELLO-FRASSO TELESINO E VARIANTE ALLA LINEA ROMA-NAPOLI VIA CASSINO NEL COMUNE MADDALONI

CAVALCAFERROVIA al km 13+285

Spalla B - Carpenteria: elevazione e fondazione

APPALTATORE		SCALA:
CONSORZIO CFT IL DIRETTORE TECNICO Geom. C. Bianchi 22/09/2018		1:50

COMMESSA	LOTTO	FASE	ENTE	TIPO DOC.	OPERA/DISCIPLINA	PROGR.	REV.
IF1N	01	E	ZZ	BB	IV0404	002	B

Rev.	Descrizione	Redatto	Data	Verificato	Data	Approvato	Data	Autorizzato Data
A	Emissione	L. Gasperoni	11/07/2018	A. Tagliaferri	11/07/2018	P. Mazzoli	11/07/2018	G. Usai
B	Rev. Istruttoria ITF 07/09/18	L. Gasperoni	22/09/2018	A. Tagliaferri	22/09/2018	P. Mazzoli	22/09/2018	
								22/09/2018

File: IF1N.0.1.E.ZZ.BB.IV.04.0.4.002.B.dwg n. Elab.: