SEZIONE TRASVERSALE IMPALCATO

SCALA 1:20

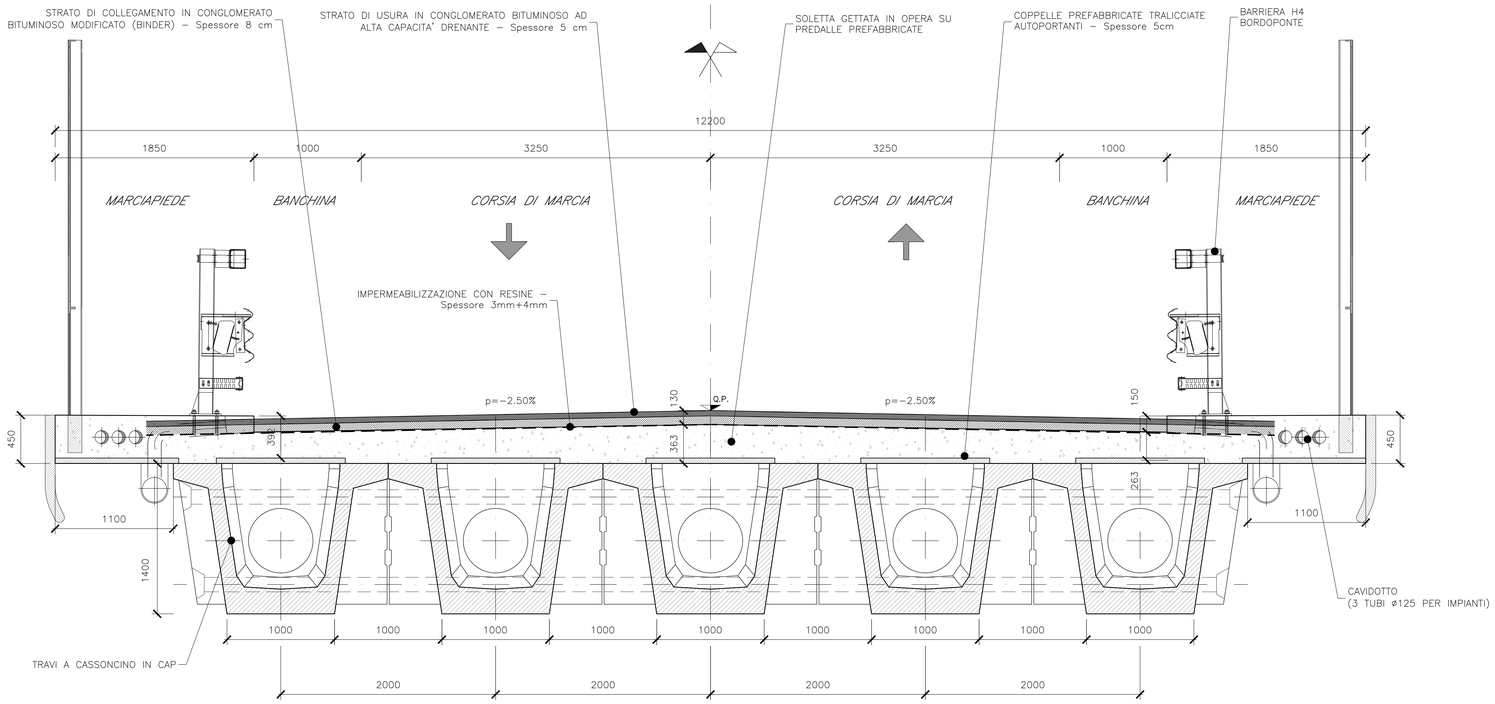

ELABORATI DI RIFERIMENTO

DESCRIZIONE	CODICE
Planimetria ante e post operam	IF1N.0.1.E.ZZ.P7.IV.04.0.0.001.A
Pianta fondazioni, scavi e sezione longitudinale cavalcaferrovia	IF1N.0.1.E.ZZ.P9.IV.04.0.0.001.A
Pianta impalcato, travi, sezioni e prospetto	IF1N.0.1.E.ZZ.PZ.IV.04.0.0.003.A
Impalcato in c.a.p. L=25m (Lc=23.40m) – Pianta e sezioni	IF1N.0.1.E.ZZ.BB.IV.04.0.7.001.A
Impalcato in c.a.p. L=25m (Lc=23.40m) – Pianta predalle e carpenteria soletta	IF1N.0.1.E.ZZ.BZ.IV.04.0.7.001.A
Pila 1 – Carpenteria: elevazione e fondazione	IF1N.0.1.E.ZZ.BB.IV.04.0.5.001.A
Pila 2 – Carpenteria: elevazione e fondazione	IF1N.0.1.E.ZZ.BB.IV.04.0.5.002.A
Spalla A – Carpenteria: elevazione e fondazione	IF1N.0.1.E.ZZ.BB.IV.04.0.4.001.A
Spalla B – Carpenteria: elevazione e fondazione	IF1N.0.1.E.ZZ.BB.IV.04.0.4.002.A
Schema appoggi, apparecchi di appoggio e giunti per impalcato in c.a.p.	IF1N.0.1.E.ZZ.BZ.IV.04.0.0.001.A
Dettagli costruttivi opere di finitura	IF1N.0.1.E.ZZ.BZ.IV.04.0.0.002.A
Opere provvisionali pile	IF1N.0.1.E.ZZ.PZ.IV.04.0.3.001.A
Fasi realizzative	IF1N.0.1.E.ZZ.PZ.IV.04.0.0.006.A

CARATTERISTICHE DEI MATERIALI

Per la tabella materiali e note generali fare riferimento al documento "IF1N.0.1.E.ZZ.TT.OC.00.0.0.001.A – Tabella Materiali e Note generali".

NOTE GENERALI

PARTICOLARI FISSAGGIO ALLA VELETTA DELLA RETE PARASASSI

SCALA 1:4

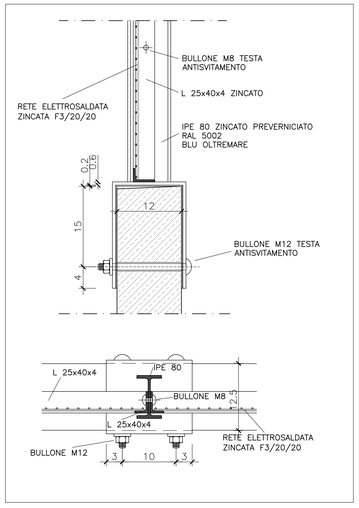

SCALA 1:10

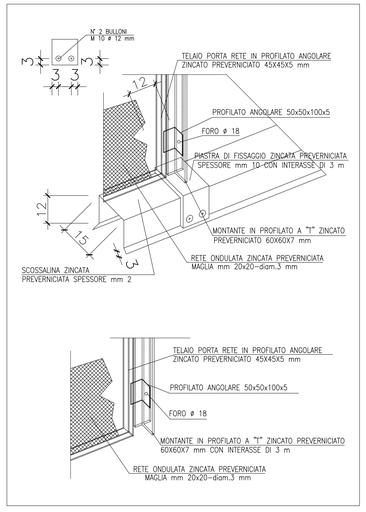

BARRIERA H4 BORDO PONTE

SCALA 1:20

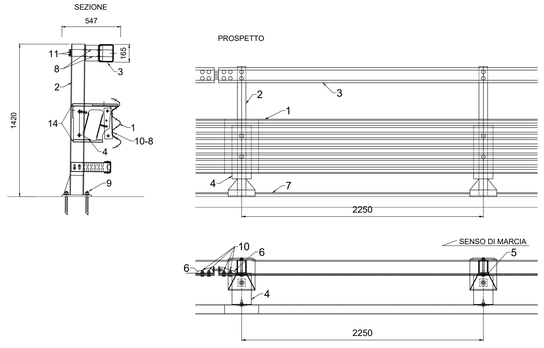

PIANTA

COMPONENTI		
1	Fascia 3 onde	L=4816 (2250x2) Th=2.5mm
2	Palo in tubo con piastra	120x80 Th=4 H=1200mm
3	Bandella superiore	140x440x5mm
4	Distanziatore romboidale	Th=5mm
5	Piatto di collegamento	120x360 Th=6mm
6	Elemento di transizione	Th=6mm
7	Fune	Ø12 L=6000mm
8	Piastrina copriasola	100x40x4mm
9	Tirafondo + dadi + 1 rondella	M24x315mm
10	Bullone completo	M16x50mm
11		M16x170mm

CARATTERISTICHE	
Altezza fuori terra	1420mm
Profondità d'infissione	200mm
Ingombro trasversale	547mm
Interasse pali	1500mm

RAPPORTI DI PROVA	
ASI max 1.4	1.1 = B
THIV max 33 km/h	27
W4	1.3m

PARTICOLARI PAVIMENTAZIONE

PAVIMENTAZIONE SU OPERA D'ARTE

STRATO DI COLLEGAMENTO:
CONGLOMERATO BITUMINOSO (BINDER) CON LEGANTE MODIFICATO

GRANULOMETRIA: CONTINUA ED UNIFORME COMPRESA NEL FUSO SEGUENTE

1" = 100
3/4" = 82–100
1/2" = 65–80
3/8" = 55–70
1/4" = 45–58
N.4 = 30–52
N.10 = 25–35
N.40 = 5–16
N.80 = 5–10
N.200= 4–6

- PERDITA IN PESO LOS ANGELES <25%
- EQUIVALENTE IN SABBIA: >60%
- PROVENIENZA: GRANULE RICAVATE DALLA FRANTUMAZIONE DELLE GHIAIE, SABBIE NATURALI DI FIUME O DI FRANTUMAZIONE
- INDICE DEI VUOTI DELLE SINGOLE PEZZATURE:<0.80
- COEFFICIENTE DI IMBIBIZIONE:<0.015

LEGANTE:
BITUME CO50' CARATTERIZZATO:
- BITUME MODIFICATO CON POLIMERO APPARTENENTE ALLA FAMIGLIA STIRENE-BUTADIENE
- CONTENUTO IN POLIMERO >=6% E <=8%

LE CARATTERISTICHE PRESTAZIONALI DEL BITUME DOVRANNO ESSERE LE SEGUENTI
- BITUME DI BASE 40/50 pen
- PENETRAZIONE A 25°C: 25–50mmm
- PUNTO DI RAMMOLLIMENTO: > 50°C
- PUNTO DI ROTTURA FRAASS (ANNM0):<-10°C
- VISCOSITA' DINAMICA: >0.30 Pa.S (160°C)
- ADESIVITA' PASSIVA>90%
- RITORNO ELASTICO>70%
- STABILITA'ALLO STOCCAGGIO 2°C
- INVECCHIAMENTO ALLO STOCCAGGIO 2°C
- PENETRAZIONE RESIDUA 80%
- VALORI DOPO RTFOT:
  - PENETRAZIONE RESIDUA >60%
  - RITORNO ELASTICO >60cm
  - VARIAZIONE P.A. <8°C

MISCELA:
- TENORE DI BITUME:>=5% E <=6% RISPETTO AL PESO TOT.DEGLI AGGREGATI
- STABILITA' MARSHALL A 60°C:>=1100kg
- SCORRIMENTO MARSHALL:>=2mm E <=4mm
- RIGIDITA' MARSHALL (STABILITA'/SCORRIMENTO):>300kg/mm <450kg/mm
- % VUOTI RESIDUI SUI PROVINI SOTTOPOSTI A PROVA MARSHALL:>2% E <=4%
- PARAMETRO Jp A 40°C:<26cm/daN*m^10^

STRATO DI USURA DRENANTE:
CONGLOMERATO BITUMINOSO TIPO DRENANTE CON LEGANTE MODIFICATO

GRANULOMETRIA: CONTINUA ED UNIFORME COMPRESA NEL FUSO SEGUENTE

C20 = 100
C15 = 90–100
C10 = 35–50
C5 10–25
S2 = 0–12
S0.4 = 0–10
S0.18 = 0–8
S0.075 = 0–6

- PERDITA IN PESO LOS ANGELES <20%
- EQUIVALENTE IN SABBIA: >=80%
- PROVENIENZA: GRANULE RICAVATE DALLA FRANTUMAZIONE DELLE GHIAIE, SABBIE IN FRANTUMAZIONE >=80% DELLA MISCELA
- INDICE DEI VUOTI DELLE SINGOLE PEZZATURE:<0.85
- COEFFICIENTE DI IMBIBIZIONE:<0.015
- COEFFICIENTE DI LEVIGATEZZA ACCELERATA (C.L.A.):>0.45

LEGANTE:
BITUME CO50' CARATTERIZZATO:
- BITUME MODIFICATO CON POLIMERO APPARTENENTE ALLA FAMIGLIA STIRENE-BUTADIENE
- CONTENUTO IN POLIMERO >=6% E <=8%

LE CARATTERISTICHE PRESTAZIONALI DEL BITUME DOVRANNO ESSERE LE SEGUENTI

- PENETRAZIONE A 25°C METODO EN 1426: 50–70dmm
- PUNTO DI RAMMOLLIMENTO (PALLA & ANELLO) METODO EN1427: >=70°C
- INFIAMMABILITA CLEVELAND METODO EN 22592:>230°C
- VISCOSITA' DINAMICA METODO ASTM D4402:0.3–0.4 Pa.S (160°C)
- TEMPERATURA DI ROTTURA FRAASS METODO EN12593:<-10°C
- RITORNO ELASTICO A 25°C METODO EN13398:>60%
- STABILITA'ALLO STOCCAGGIO A 180° (TUBEN TEST)METODO EN 13399
- Δ.PENETRAZIONE TESTA–CODA METODO EN1426 <=50mm
- Δ.PUNTO DI RAMMOLLIMENTO TESTA–CODA METODO EN1427 <=5°C
- VALORI DOPO RTFOT:
  - VARIAZIONE DI MASSA METODO EN 12607-1 <=0.8%
  - PENETRAZIONE RESIDUA METODO EN1426:>60%
  - VARIAZIONE PUNTO DI RAMMOLLIMENTO METODO EN 1427 <=9°C

MISCELA:
- TENORE DI BITUME:>=5% E <=6.5% RISPETTO AL PESO TOT.DEGLI AGGREGATI
- STABILITA' MARSHALL A 60°C:>=800kg
- RIGIDITA' MARSHALL (STABILITA'/SCORRIMENTO):>250kg/mm
- % VUOTI RESIDUI SUI PROVINI SOTTOPOSTI A PROVA MARSHALL:>=14% E <=16%

N.B L'IMPERMEABILIZZAZIONE DEVE ESSERE REALIZZATA CON:
- MEMBRANA POLIURETANICA BICOMPONENTE A SPRUZZO SULLE SEZIONI MISTE ACCIAO – CLS
- CON DOPPIA GUAINA BITUMINOSA 3 : 4 mm PER LA PARTE RESTANTE

COMMITTENTE:

RFI RETE FERROVIARIA ITALIANA
GRUPPO FERROVIE DELLO STATO ITALIANE

DIREZIONE LAVORI:

ITALFERR
GRUPPO FERROVIE DELLO STATO ITALIANE

APPALTATORE:

CFT CONSORZIO CFT PIZZAROTTI ITINERA

PROGETTAZIONE:	PROGETTISTA:	DIRETTORE DELLA PROGETTAZIONE:
RAGGRUPPAMENTO TEMPORANEO PROGETTISTI PIZZAROTTI Sintagma INTESBRA	Ing. GAETANO USAI	Ing. PIETRO MAZZOLI Responsabile integrazione fra le varie prestazioni specialistiche

PROGETTO ESECUTIVO

ITINERARIO NAPOLI-BARI
RADDOPPIO TRATTA CANCELLO-BENEVENTO
I° LOTTO FUNZIONALE CANCELLO-FRASSO TELESINO E VARIANTE ALLA LINEA ROMA-NAPOLI VIA CASSINO NEL COMUNE MADDALONI

CAVALCAFERROVIA al km 13+285

Dettagli costruttivi opere di finitura

APPALTATORE		SCALA:
CONSORZIO CFT IL DIRETTORE TECNICO Geom. C. Bianchi 11/07/2018		varie

COMMESSA	LOTTO	FASE	ENTE	TIPO DOC.	OPERA/DISCIPLINA	PROGR.	REV.
IF1N	01	E	ZZ	BZ	IV0400	002	A

Rev.	Descrizione	Redatto	Data	Verificato	Data	Approvato	Data	Autorizzato Data
A	Emissione	L. Gasperoni	11/07/2018	A. Tagliaferri	11/07/2018	P. Mazzoli	11/07/2018	G. Usai 11/07/2018

File: IF1N.0.1.E.ZZ.BZ.IV.04.0.0.002.A.dwg n. Elab.: