PIANTA SCAVI
SCALA 1:100

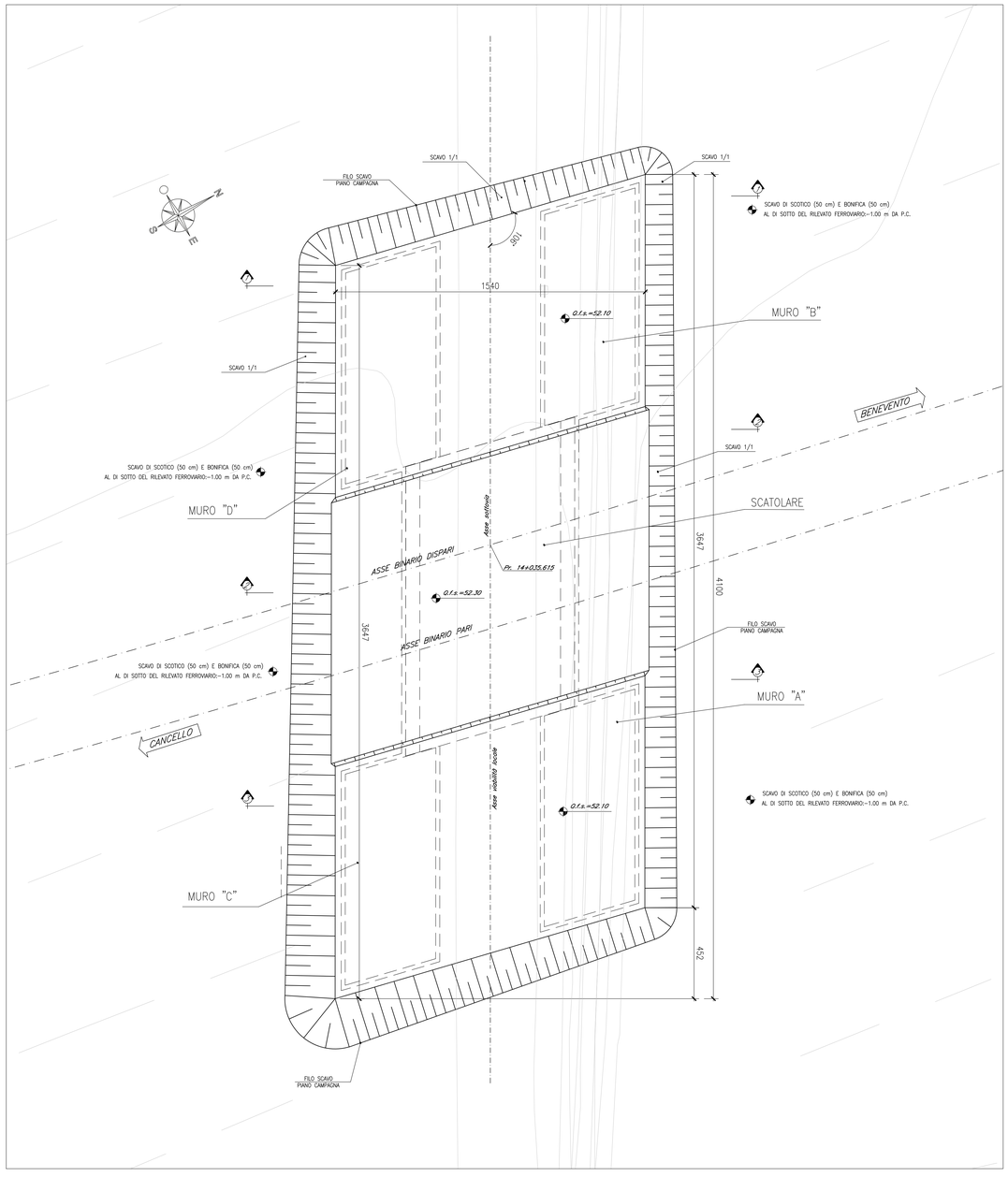

SEZIONE 1-1
SCALA 1:100

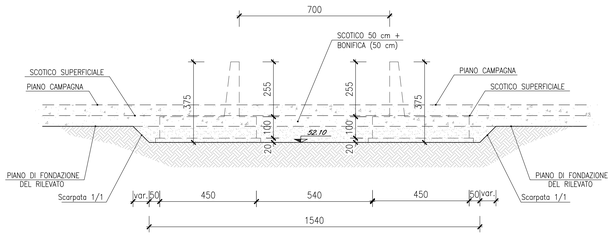

SEZIONE 2-2
SCALA 1:100

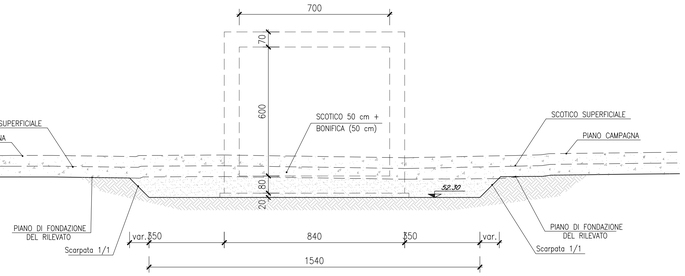

SEZIONE 3-3
SCALA 1:100

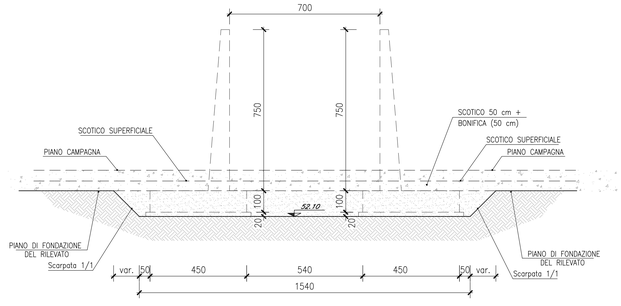

ELABORATI DI RIFERIMENTO

DESCRIZIONE	CODICE
Planimetria ante e post operam	IF1N.0.1.E.ZZ.P7.SL.06.0.0.001
Pianta, sezione longitudinale e sezione trasversale	IF1N.0.1.E.ZZ.PA.SL.06.0.0.001
Carpenteria struttura scatolare	IF1N.0.1.E.ZZ.BZ.SL.06.0.0.001
Carpenteria muri	IF1N.0.1.E.ZZ.BZ.SL.06.0.0.002
Pianta scavi	IF1N.0.1.E.ZZ.PA.SL.06.0.0.002

CARATTERISTICHE DEI MATERIALI

Per la tabella materiali e note generali fare riferimento al documento "IF1N.0.1.E.ZZ.TT.OC.00.0.0.001.A – Tabella Materiali e Note generali".

NOTE GENERALI

COMMITTENTE:

RFI RETE FERROVIARIA ITALIANA
GRUPPO FERROVIE DELLO STATO ITALIANE

DIREZIONE LAVORI:

ITALFERR
GRUPPO FERROVIE DELLO STATO ITALIANE

APPALTATORE:

CONSORZIO CFT
PIZZAROTTI

PROGETTAZIONE:	PROGETTISTA:	DIRETTORE DELLA PROGETTAZIONE:
RAGGRUPPAMENTO TEMPORANEO PROGETTISTI PIZZAROTTI Sintagma INTESBRA	Ing. GAETANO USAI	Ing. PIETRO MAZZOLI Responsabile integrazione fra le varie prestazioni specialistiche

PROGETTO ESECUTIVO

ITINERARIO NAPOLI-BARI
RADDOPPIO TRATTA CANCELLO-BENEVENTO
I° LOTTO FUNZIONALE CANCELLO-FRASSO TELESINO E VARIANTE ALLA LINEA ROMA-NAPOLI VIA CASSINO NEL COMUNE MADDALONI

SOTTOVIA

SOTTOVIA al km 14+036
Pianta scavi

APPALTATORE		SCALA:
CONSORZIO CFT IL DIRETTORE TECNICO Geom. C. Bianchi 22/09/2018		1:100

COMMESSA	LOTTO	FASE	ENTE	TIPO DOC.	OPERA/DISCIPLINA	PROGR.	REV.
IF1N	01	E	ZZ	PA	SL0600	002	A

Rev.	Descrizione	Redatto	Data	Verificato	Data	Approvato	Data	Autorizzato Data
A	Emissione	A. Tagliaferri	11/07/2018	G. Usai	11/07/2018	P. Mazzoli	11/07/2018	G. Usai
B	Rev. Istruttoria ITF 07/09/18	A. Tagliaferri	22/09/2018	G. Usai	22/09/2018	P. Mazzoli	22/09/2018	22/09/2018

File: IF1N.0.1.E.ZZ.PA.SL.06.0.0.002.B.dwg n. Elab.: