SEZIONE TIPO IN RILEVATO

SCALA 1:50

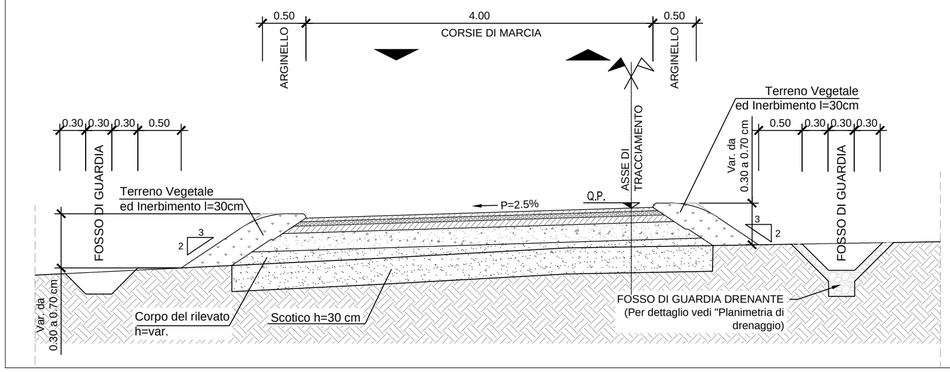

DETTAGLIO PAVIMENTAZIONE STRADALE

SCALA 1:20

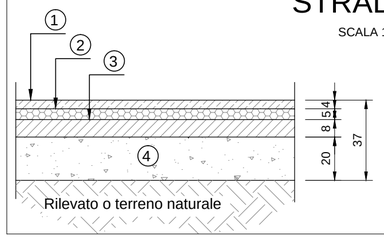

1. Usura in conglomerato bituminoso
2. Binder in conglomerato bituminoso
3. Base in conglomerato bituminoso
4. Fondazione in misto stabilizzato compattato

SEZIONE TIPO IN TRINCEA

SCALA 1:50

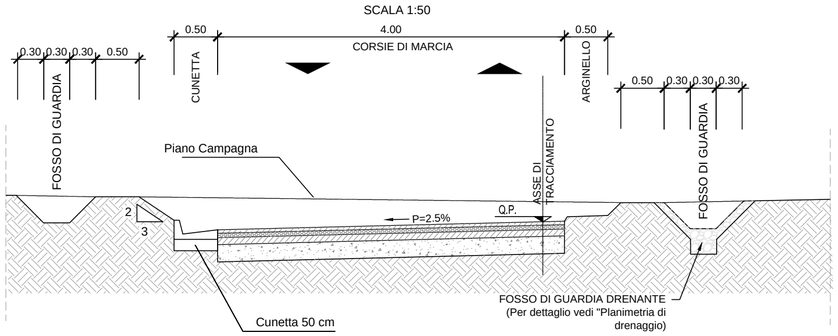

PARTICOLARE CUNETTA

SCALA 1:20

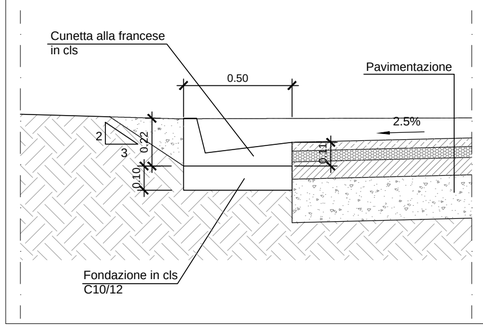

PARTICOLARE SCARPATA

SCALA 1:20

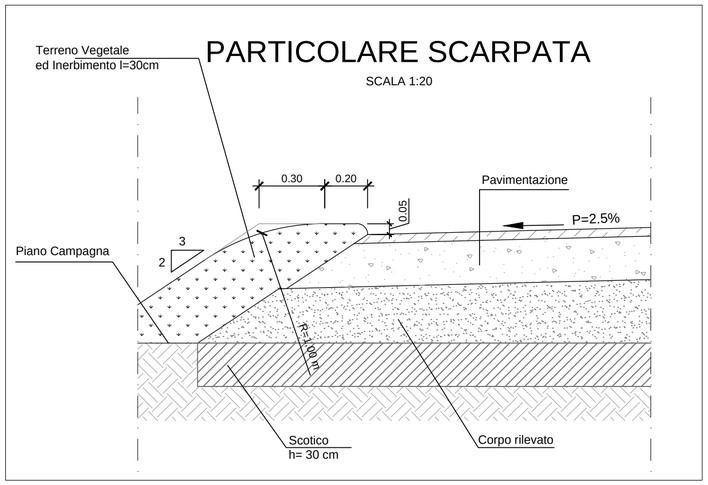

DETTAGLIO FOSSO DI GUARDIA DI PROGETTO

SCALA 1:20

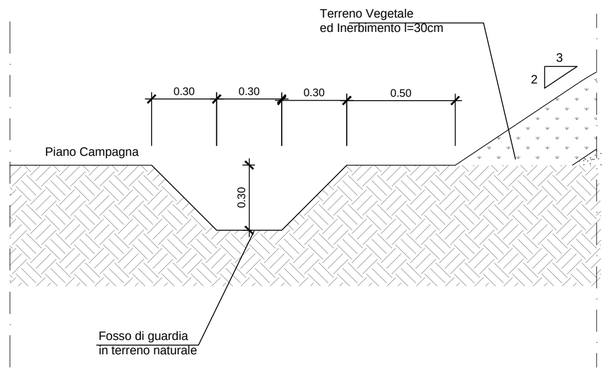

COMMITTENTE:

RFI RETE FERROVIARIA ITALIANA
GRUPPO FERROVIE DELLO STATO ITALIANE

DIREZIONE LAVORI:

ITALFERR
GRUPPO FERROVIE DELLO STATO ITALIANE

APPALTATORE:

Ghella — CONSORZIO CFT — PIZZAROTTI — ITINERA

PROGETTAZIONE:	PROGETTISTA:	DIRETTORE DELLA PROGETTAZIONE:
RAGGRUPPAMENTO TEMPORANEO PROGETTISTI PIZZAROTTI — Sintagma — INTEGRA	Ing.LUCA DINELLI	Ing. PIETRO MAZZOLI Responsabile integrazione fra le varie prestazioni specialistiche

PROGETTO ESECUTIVO

ITINERARIO NAPOLI-BARI
RADDOPPIO TRATTA CANCELLO-BENEVENTO
I° LOTTO FUNZIONALE CANCELLO-FRASSO TELESINO E VARIANTE ALLA LINEA ROMA-NAPOLI VIA CASSINO NEL COMUNE MADDALONI

VIABILITA'

Ripristino viabilità locale Km 13+300
Sezioni Tipo

APPALTATORE		SCALA:
CONSORZIO CFT IL DIRETTORE TECNICO Geom. C. BIANCHI 10/07/2018		1:50

COMMESSA	LOTTO	FASE	ENTE	TIPO DOC.	OPERA/DISCIPLINA	PROGR.	REV.
IF1N	01	E	ZZ	WB	IF3004	001	A

Rev.	Descrizione	Redatto	Data	Verificato	Data	Approvato	Data	Autorizzato Data
A	Emissione	M.De Tursi	10/07/2018	L.Dinelli	10/07/2018	P.Mazzoli	10/07/2018	L.Dinelli 10/07/2018

File: IF1N.0.1.E.ZZ.WB.IF.30.0.4.001.A.dwg — n. Elab.: