PIANTA ALLO SPICCATO

Scala 1:100

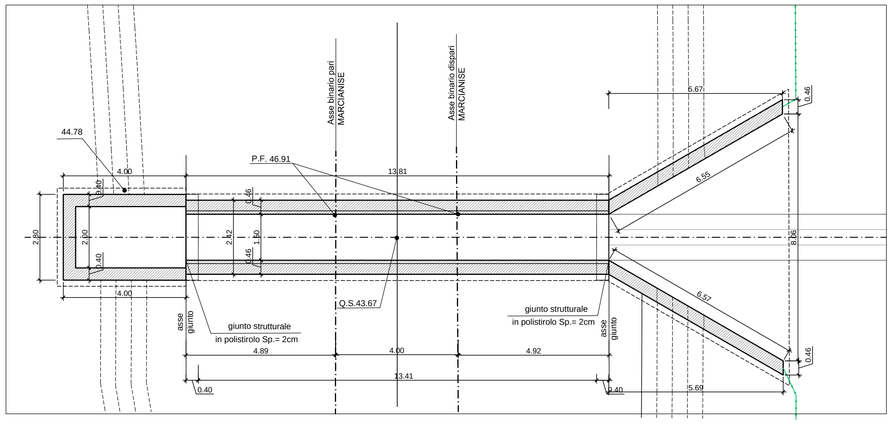

CARATTERISTICHE DEI MATERIALI

CALCESTRUZZI:

CALCESTRUZZO MAGRO:
- Classe Rck = 15 MPa (C 12/15)
- Classe di esposizione ambientale X0 (UNI EN 206-1)

STRUTTURALE (Solettone di fondo e fodera interna):
- Classe Rck = 37 MPa (C 30/37)
- Classe di esposizione ambientale XC2 (UNI EN 206-1)
- Diametro massimo degli aggregati = 32mm
- Rapporto massimo Acqua/Cemento = 0.55
- Classe di consistenza: S3-S4

STRUTTURALE (Pali e Diaframmi):
- Classe Rck = 30 MPa (C 25/30)
- Classe di esposizione ambientale XC2 (UNI EN 206-1)
- Diametro massimo degli aggregati = 32mm
- Rapporto massimo Acqua/Cemento = 0.60
- Classe di consistenza: S4

STRUTTURALE (Cordoli di collegamento pali e diaframmi):
- Classe Rck = 37 MPa (C 30/37)
- Classe di esposizione ambientale XC2 (UNI EN 206-1)
- Diametro massimo degli aggregati = 25mm
- Rapporto massimo Acqua/Cemento = 0.55
- Classe di consistenza: S3-S4

STRUTTURALE (Muri di sostegno):
- Classe Rck = 37 MPa (C 30/37)
- Classe di esposizione ambientale XC2 (UNI EN 206-1)
- Diametro massimo degli aggregati = 25mm
- Rapporto massimo Acqua/Cemento = 0.55
- Classe di consistenza: S3-S4

ACCIAI:

BARRE E RETI ELETTROSALDATE
- Armature: B450C controllato in stabilimento

ACCIAIO DA CARPENTERIA
- Acciaio per montanti metallici, piastre e irrigidenti saldati tipo S355 2 UNI EN 10025
- Acciaio per montanti metallici, piastre e irrigidenti non saldati tipo S355 0 UNI EN 10025
- Acciaio per tubi micropali tipo S275 0 UNI EN 10210
- Acciaio per puntoni provvisori tipo S355 2 UNI EN 10025

COPRIFERRO:
- 4cm (±0.5)
- 6cm (±0.5) per pali e diframmi

MARCIAPIEDI, GETTO DI REGOLAMENTO, CORDOLO E GETTO DEI MICROPALI:
- Classe Rck = 30 MPa (C 25/30)
- Classe di esposizione ambientale XC2 (UNI EN 206-1)
- Diametro massimo degli aggregati = 32mm
- Rapporto massimo Acqua/Cemento = 0.60
- Classe di consistenza: S4

CALCESTRUZZO CANALI, TOMBINI E POZZETTI IDRAULICI:
- Classe di resistenza minima C32/40
- Tipo cemento CEM I-V
- Rapporto A/C : ≤ 0.50
- Classe minima di consistenza: S4
- Classe di esposizione ambientale: XC4
- Copriferro = 35 mm
- Diametro massimo inerti: 20 mm

KEY-PLAN

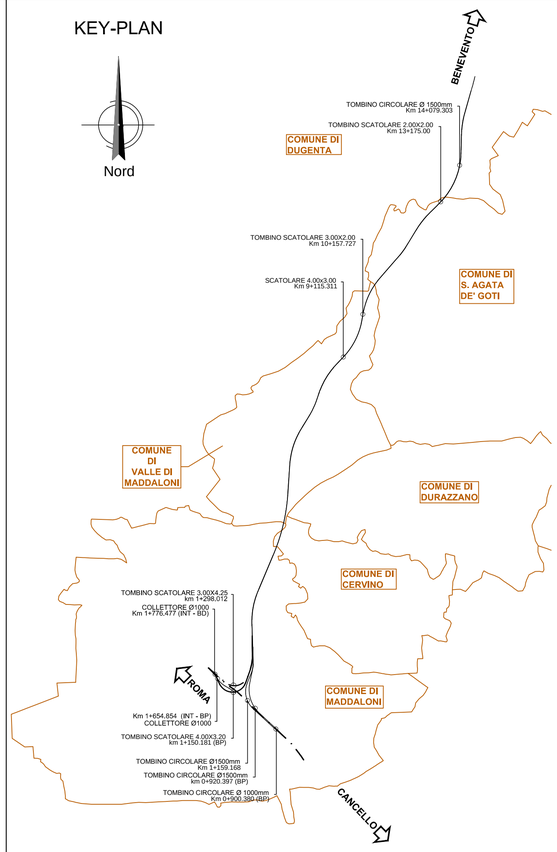

INCIDENZE DI ARMATURA

SOLETTA INFERIORE	60 Kg/m^3
PIEDRITTI	60 Kg/m^3
SOLETTA SUPERIORE	90 Kg/m^3

VISTA DALL'ALTO

Scala 1:100

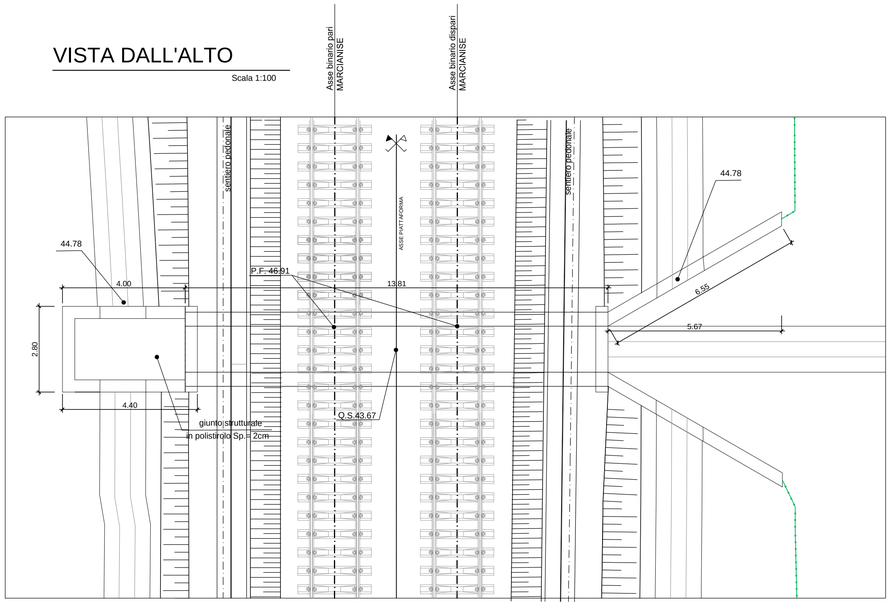

PARTICOLARE "X"

Scala 1:10

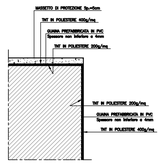

SEZIONE A-A

Scala 1:50

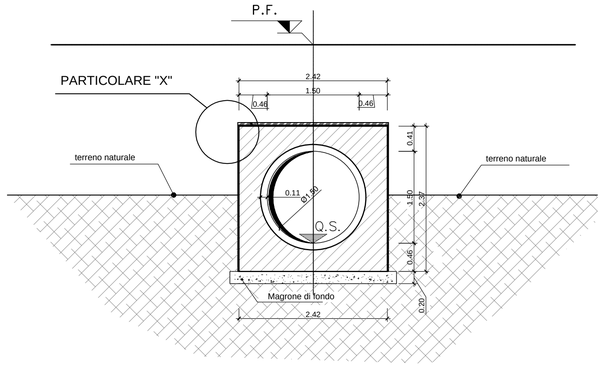

SEZIONE B-B

Scala 1:50

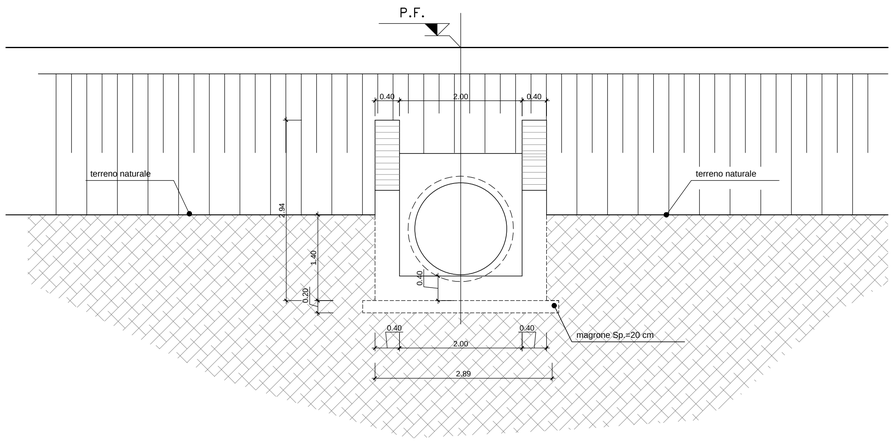

SEZIONE LONGITUDINALE

Scala 1:100

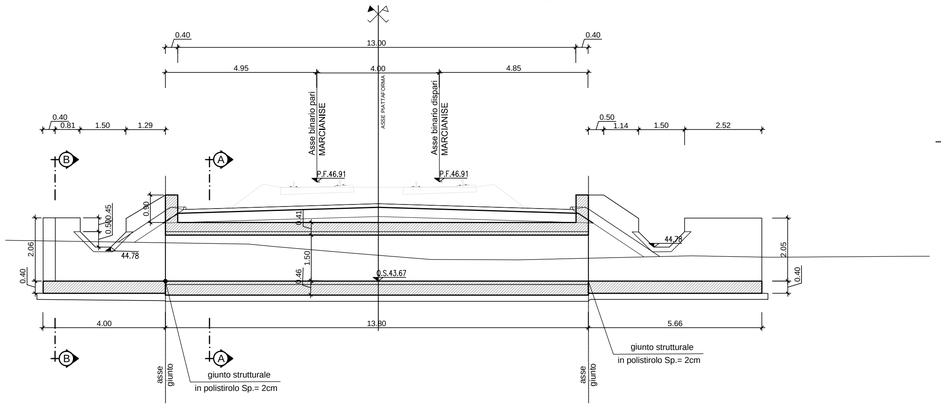

COMMITTENTE:

RFI RETE FERROVIARIA ITALIANA
GRUPPO FERROVIE DELLO STATO ITALIANE

DIREZIONE LAVORI:

ITALFERR
GRUPPO FERROVIE DELLO STATO ITALIANE

APPALTATORE:

Cbella — CONSORZIO CFT — ITINERA — PIZZAROTTI

PROGETTAZIONE:	PROGETTISTA:	DIRETTORE DELLA PROGETTAZIONE:
RAGGRUPPAMENTO TEMPORANEO PROGETTISTI PIZZAROTTI · Sintagma · INTEGRA	Ing.FEDERICO DURASTANTI	Ing. PIETRO MAZZOLI Responsabile integrazione fra le varie prestazioni specialistiche

PROGETTO ESECUTIVO

ITINERARIO NAPOLI-BARI
RADDOPPIO TRATTA CANCELLO-BENEVENTO
I° LOTTO FUNZIONALE CANCELLO-FRASSO TELESINO E VARIANTE ALLA LINEA ROMA-NAPOLI VIA CASSINO NEL COMUNE MADDALONI

TOMBINI E PONTICELLI IDRAULICI

Tombino circolare Ø1500 alla pr 0+944,836 (BD) CF

APPALTATORE		SCALA:
CONSORZIO CFT IL DIRETTORE TECNICO Geom. C. BIANCHI 10/07/2018		varie

COMMESSA	LOTTO	FASE	ENTE	TIPO DOC.	OPERA/DISCIPLINA	PROGR.	REV.
IF1N	01	E	ZZ	BZ	IN0000	005	A

Rev.	Descrizione	Redatto	Data	Verificato	Data	Approvato	Data	Autorizzato Data
A	Emissione	C. Calcina	10/07/2018	F.Durastanti	10/07/2018	P.Mazzoli	10/07/2018	F.Durastanti 10/07/2018

File: IF1N.0.1.E.ZZ.BZ.IN.00.0.0.005.A.dwg | n. Elab.: