PROFILO Pa

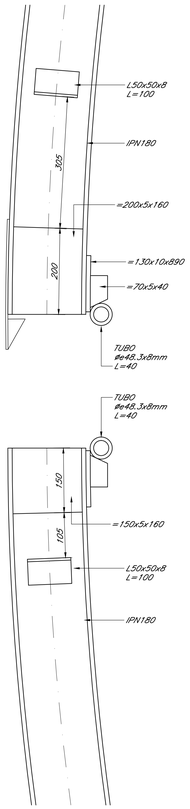

PARTICOLARE 4

scala 1:5

VISTE DI INSIEME

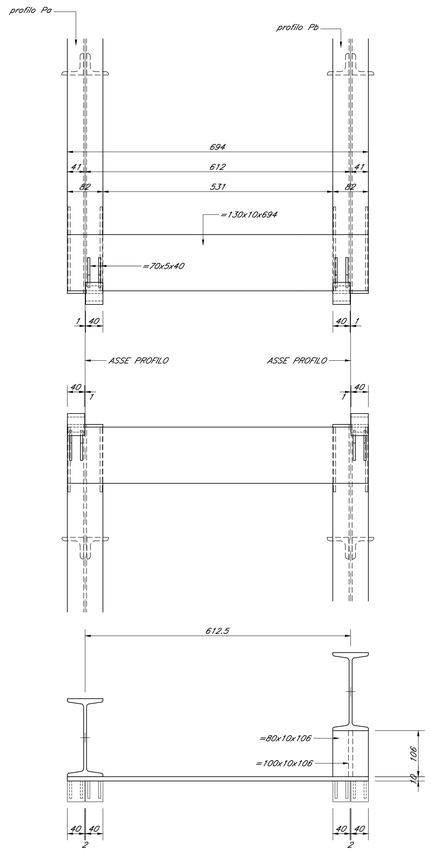

PROFILO Pb

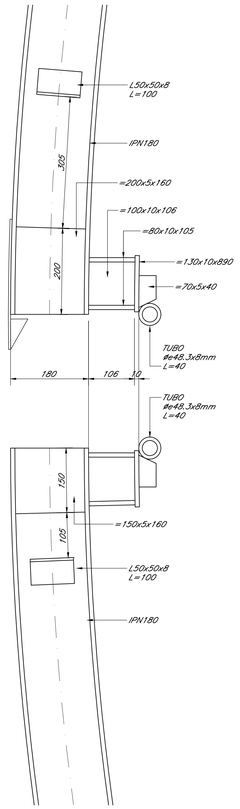

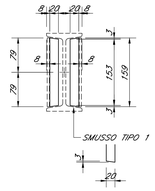

PARTICOLARE PIASTRE DI FERMO LATERALE

SEZIONE TRASVERSALE

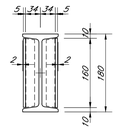

PARTICOLARE FERMO BAIONETTA

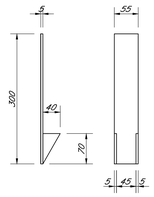

PARTICOLARE BAIONETTA

VISTE LATERALE

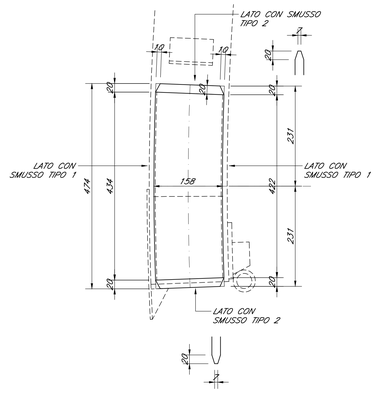

PARTICOLARE TUBO E PIASTRE CERNIERA

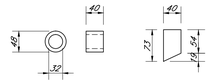

KEY PLAN PARTICOLARI

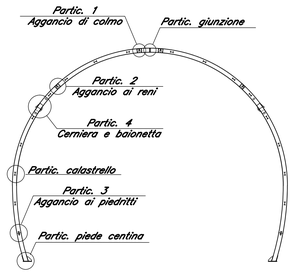

NOTA

IN CORSO D'OPERA SI VALUTERA' LA SOSTITUZIONE DELLA CENTINA AUTOMATICA CON LA CENTINA TRADIZIONALE, CON L'UTILIZZO DI BETONCINO PROIETTATO FIBRORINFORZATO IN LUOGO DELLA RETE ELETTROSALDATA

NOTE GENERALI

Per le caratteristiche dei materiali si rimanda all'elaborato "Caratteristiche dei Materiali, note e prescrizioni – IF1N 01 E ZZ SP GN0000 001 B

TIPOLOGICO 1
FASE DI ROTAZIONE

scala 1:5

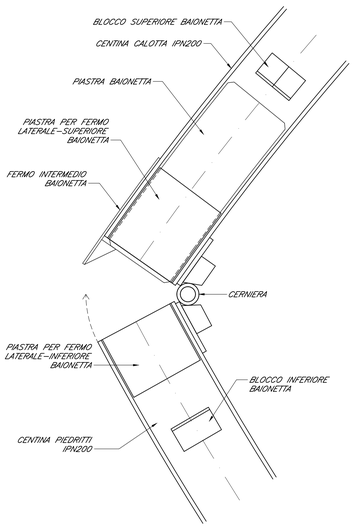

TIPOLOGICO 2
FASE DI SBOLCCAGGIO BAIONETTA

scala 1:5

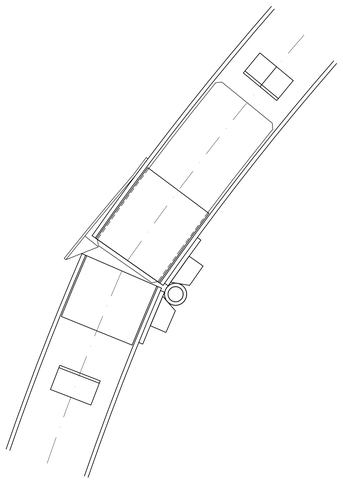

TIPOLOGICO 3
FASE FINALE

scala 1:5

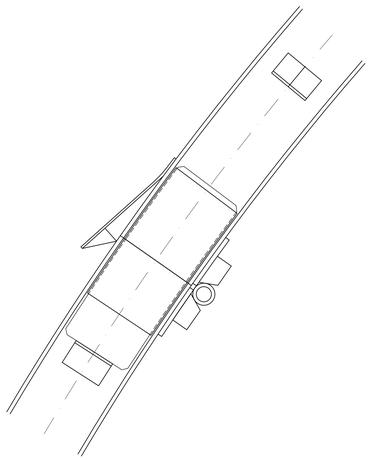

PARTICOLARE CALASTRELLO CENTINA

scala 1:5

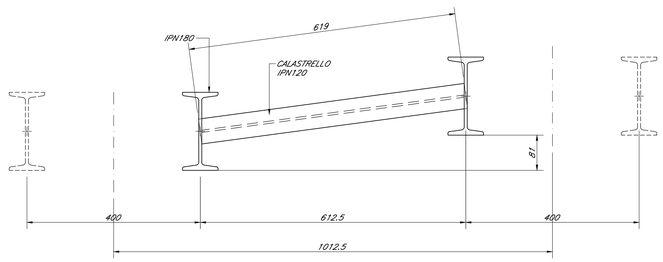

COMMITTENTE:

RFI RETE FERROVIARIA ITALIANA
GRUPPO FERROVIE DELLO STATO ITALIANE

DIREZIONE LAVORI:

ITALFERR
GRUPPO FERROVIE DELLO STATO ITALIANE

APPALTATORE:

Geda — CONSORZIO CFT — PIZZAROTTI — ITINERA

PROGETTAZIONE:	PROGETTISTA:	DIRETTORE DELLA PROGETTAZIONE:
RAGGRUPPAMENTO TEMPORANEO PROGETTISTI PIZZAROTTI Sintagma INTERBA	Ing. G.S. KALAMARAS	Ing. PIETRO MAZZOLI Responsabile integrazione fra le varie prestazioni specialistiche

PROGETTO ESECUTIVO

ITINERARIO NAPOLI-BARI
RADDOPPIO TRATTA CANCELLO-BENEVENTO
I° LOTTO FUNZIONALE CANCELLO-FRASSO TELESINO E VARIANTE ALLA LINEA ROMA-NAPOLI VIA CASSINO NEL COMUNE MADDALONI

GALLERIA MONTE AGLIO

Sezione tipo B1
Carpenteria centina automatica - Particolari tavola 2

APPALTATORE		SCALA:
CONSORZIO CFT IL DIRETTORE TECNICO Geom. C. Bianchi 10/10/2018		1:5

COMMESSA	LOTTO	FASE	ENTE	TIPO DOC.	OPERA/DISCIPLINA	PROGR.	REV.
IF1N	01	E	ZZ	BY	GN0100	014	C

Rev.	Descrizione	Redatto	Data	Verificato	Data	Approvato	Data	Autorizzato Data
A	Emissione	B.Ferrero	10/07/2018	G.Kalamaras	10/07/2018	P. Mazzoli	10/07/2018	G.Kalamaras
B	Rev. Istruttoria ITF 29/08/18	B.Ferrero	13/09/2018	G.Kalamaras	13/09/2018	P. Mazzoli	13/09/2018	
C	Recepimento istruttoria	P.Enrico	10/10/2018	G.Kalamaras	10/10/2018	P. Mazzoli	10/10/2018	
								10/10/2018

File: IF1N.0.1.E.ZZ.BY.GN.01.0.0.014.C.dwg n. Elab.: