CARPENTERIA CENTINA AUTOMATICA scala 1:50
SEZIONE C1bis 2IPN200 PASSO 1.0m

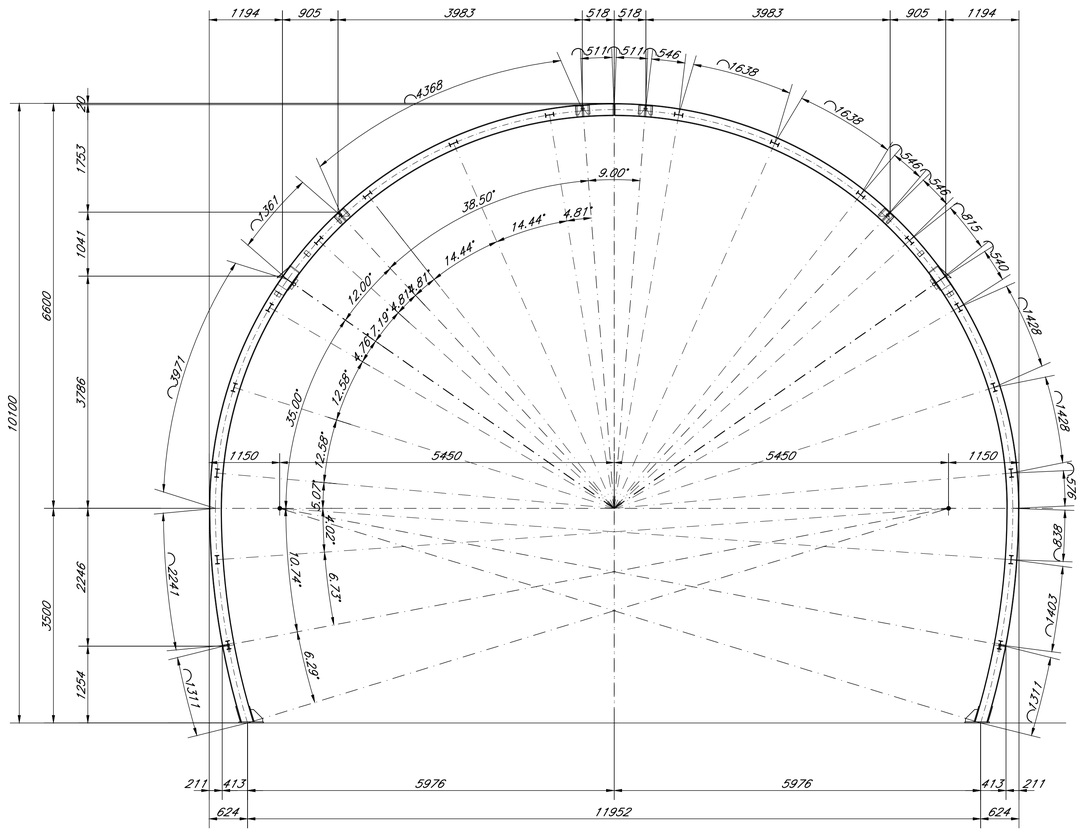

SCHEMA IN FASE DI MONTAGGIO scala 1:5

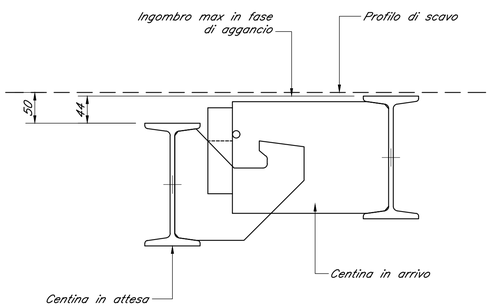

SCHEMA LONGITUDINALE INTERASSE 1.00m scala 1:50

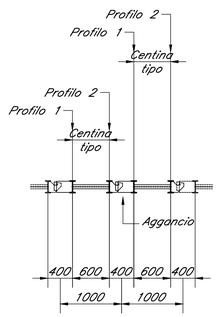

SCHEMA CHIUSURA CENTINE scala 1:50

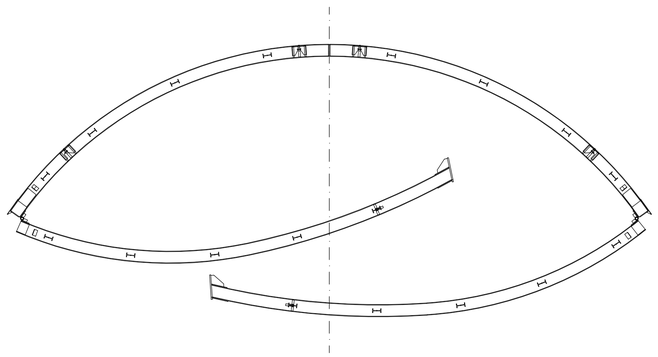

NOTA

IN CORSO D'OPERA SI VALUTERA' LA SOSTITUZIONE DELLA CENTINA AUTOMATICA CON LA CENTINA TRADIZIONALE, CON L'UTILIZZO DI BETONCINO PROIETTATO FIBRORINFORZATO IN LUOGO DELLA RETE ELETTROSALDATA

NOTE GENERALI

Per le caratteristiche dei materiali si rimanda all'elaborato "Caratteristiche dei Materiali, note e prescrizioni – IF1N 01 E ZZ SP GN0000 001 B

COMMITTENTE:

RFI RETE FERROVIARIA ITALIANA
GRUPPO FERROVIE DELLO STATO ITALIANE

DIREZIONE LAVORI:

ITALFERR
GRUPPO FERROVIE DELLO STATO ITALIANE

APPALTATORE:

Ghella — CONSORZIO CFT — ITINERA — PIZZAROTTI

PROGETTAZIONE:	PROGETTISTA:	DIRETTORE DELLA PROGETTAZIONE:
RAGGRUPPAMENTO TEMPORANEO PROGETTISTI PIZZAROTTI, Sintagma, INTEGRA	Ing. G.S. KALAMARAS	Ing. PIETRO MAZZOLI Responsabile integrazione fra le varie prestazioni specialistiche

PROGETTO ESECUTIVO

ITINERARIO NAPOLI-BARI
RADDOPPIO TRATTA CANCELLO-BENEVENTO
I° LOTTO FUNZIONALE CANCELLO-FRASSO TELESINO E VARIANTE ALLA LINEA ROMA-NAPOLI VIA CASSINO NEL COMUNE MADDALONI

GALLERIA MONTE AGLIO

Sezione tipo C1 bis
Carpenteria centina automatica - Elaborato generale

APPALTATORE		SCALA:
CONSORZIO CFT IL DIRETTORE TECNICO Geom. C. Bianchi 13/09/2018		1:50

COMMESSA	LOTTO	FASE	ENTE	TIPO DOC.	OPERA/DISCIPLINA	PROGR.	REV.
IF1N	01	E	ZZ	BB	GN0100	028	B

Rev.	Descrizione	Redatto	Data	Verificato	Data	Approvato	Data	Autorizzato Data
A	Emissione	B.Ferrero	10/07/2018	G.Kalamaras	10/07/2018	P. Mazzoli	10/07/2018	G.Kalamaras
B	Rev. Istruttoria ITF 29/08/18	B.Ferrero	13/09/2018	G.Kalamaras	13/09/2018	P. Mazzoli	13/09/2018	13/09/2018

File: IF1N.0.1.E.ZZ.BB.GN.01.0.0.028.B.dwg

n. Elab.: