CAMERONE DI MANOVRA

Scala 1:50

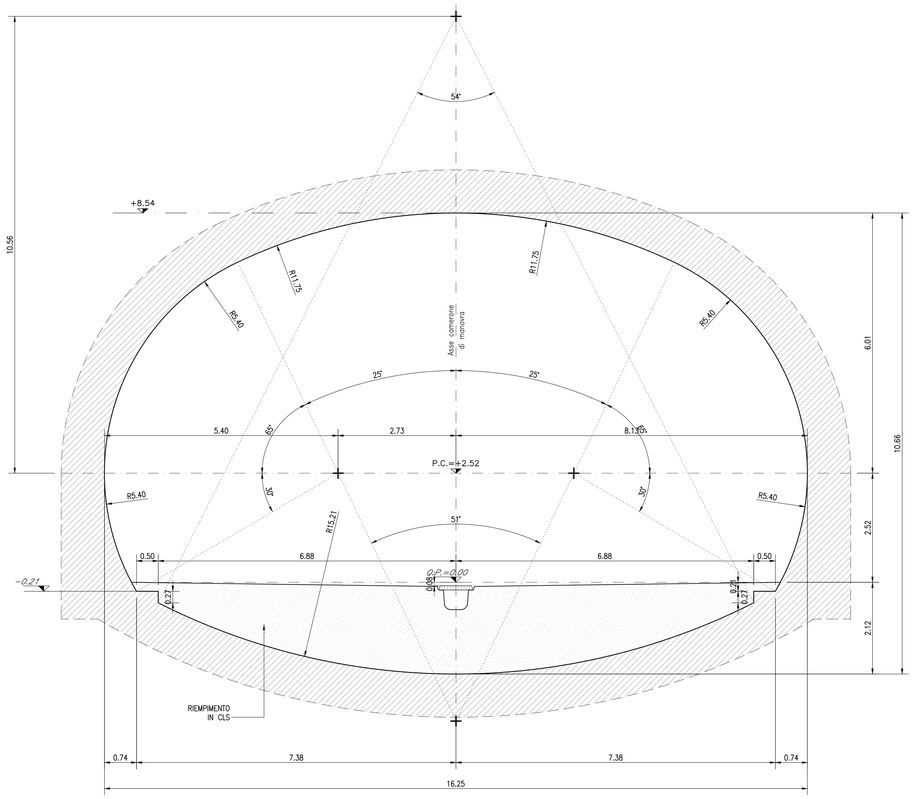

SEZIONE CORRENTE

Scala 1:50

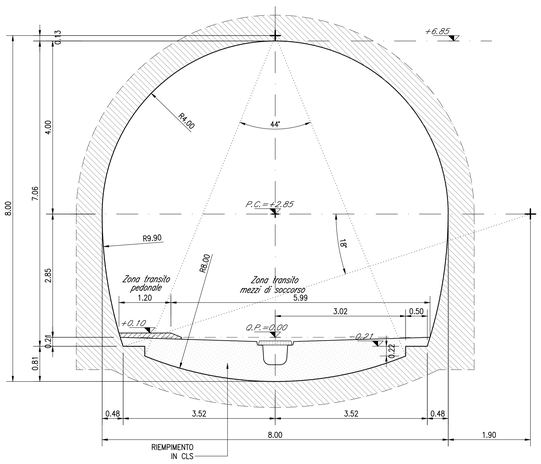

SEZIONE DI TRANSIZIONE 1/2 SEZIONE

Scala 1:50

(sezione minima)

SEZIONE DI TRANSIZIONE 1/2 SEZIONE

Scala 1:50

(sezione massima)

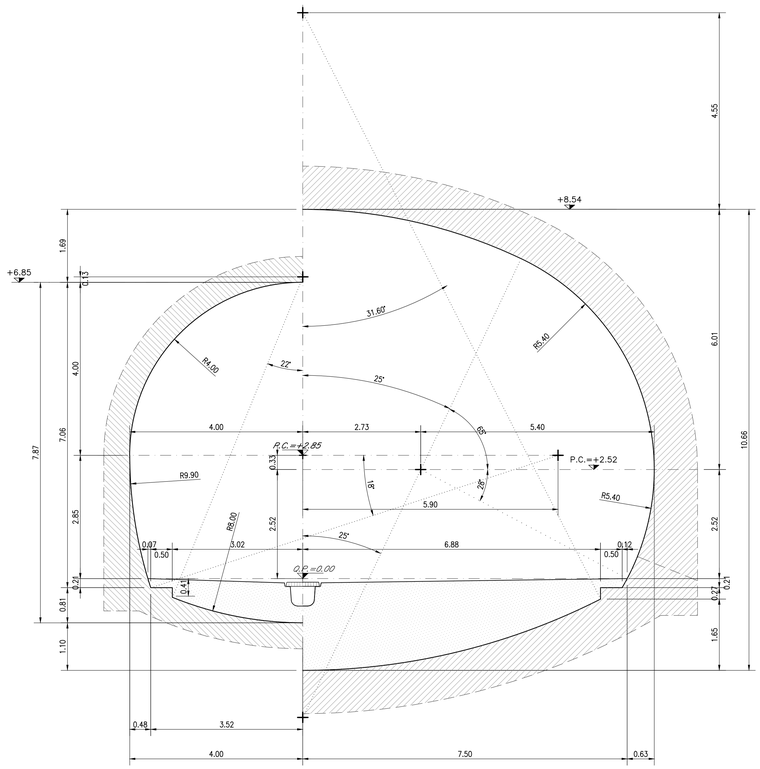

SEZIONE LONGITUDINALE

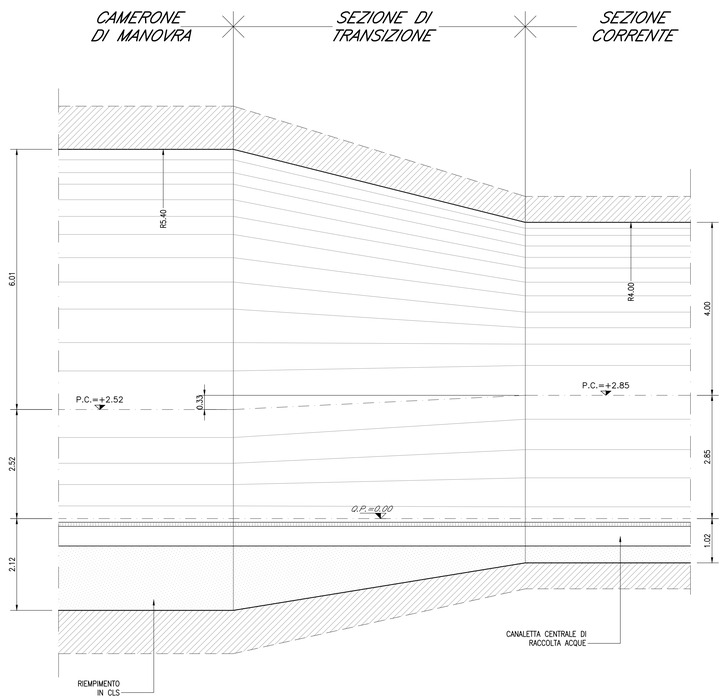

LEGENDA

Q.P.C.= quota piano dei centri
Q.P.= quota progetto
Q.P.F.= quota pano del ferro
Q.F.S.1= quota primo fase di scavo
Q.F.S.2= quota seconda fase di scavo

COMMITTENTE:

RFI RETE FERROVIARIA ITALIANA
GRUPPO FERROVIE DELLO STATO ITALIANE

DIREZIONE LAVORI:

ITALFERR
GRUPPO FERROVIE DELLO STATO ITALIANE

APPALTATORE:

Ghella · CONSORZIO CFT · ITINERA · PIZZAROTTI

PROGETTAZIONE:	PROGETTISTA:	DIRETTORE DELLA PROGETTAZIONE:
RAGGRUPPAMENTO TEMPORANEO PROGETTISTI PIZZAROTTI · Sintagma · INTESRA	Ing. G.S. KALAMARAS	Ing. PIETRO MAZZOLI Responsabile integrazione fra le varie prestazioni specialistiche

PROGETTO ESECUTIVO

ITINERARIO NAPOLI-BARI
RADDOPPIO TRATTA CANCELLO-BENEVENTO
I° LOTTO FUNZIONALE CANCELLO-FRASSO TELESINO E VARIANTE ALLA LINEA ROMA-NAPOLI VIA CASSINO NEL COMUNE MADDALONI

G. MONTE AGLIO - GALLERIA FINESTRA km 3+777.276

Galleria Finestra
Sezioni tipo di intradosso

APPALTATORE		SCALA:
CONSORZIO CFT IL DIRETTORE TECNICO Geom. C. Bianchi 13/09/2018		1:50

COMMESSA	LOTTO	FASE	ENTE	TIPO DOC.	OPERA/DISCIPLINA	PROGR.	REV.
IF1N	01	E	ZZ	WB	GN0200	001	B

Rev.	Descrizione	Redatto	Data	Verificato	Data	Approvato	Data	Autorizzato Data
A	Emissione	P.Enrico	10/07/2018	G.Kalamaras	10/07/2018	P. Mazzoli	10/07/2018	G.Kalamaras
B	Rev. Istruttoria ITF 29/08/18	P.Enrico	13/09/2018	G.Kalamaras	13/09/2018	P. Mazzoli	13/09/2018	
								13/09/2018

File: IF1N.0.1.E.ZZ.WB.GN.02.0.0.001.B.dwg | n. Elab.: